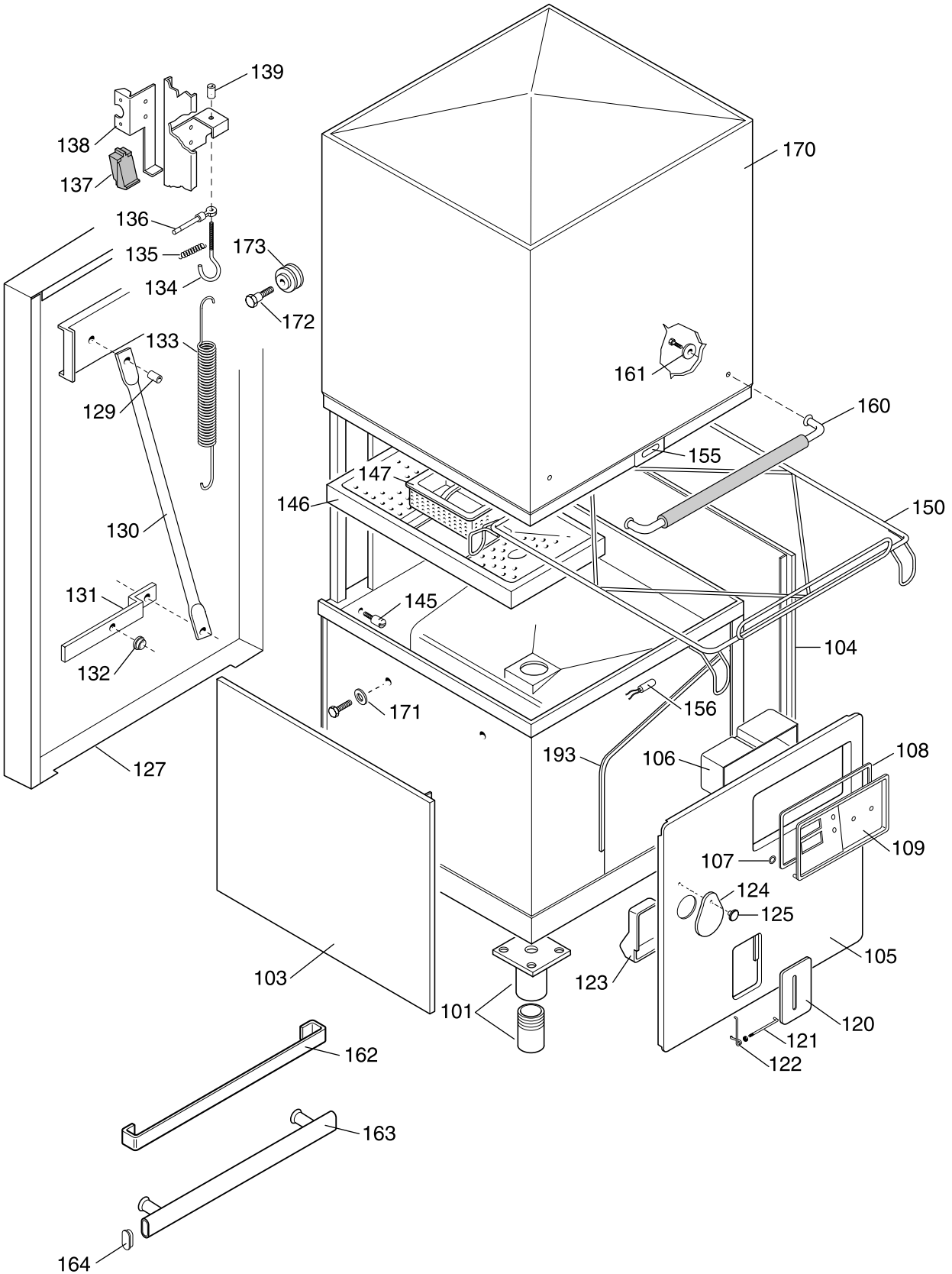
139
138
137
136
135
134
173
172
133
129
130
131
132
127
170
161
160
155
147
146
150
145
104
171
156
193
106
108
109
107
124
125
105
103
123
101
120
121
122
162
163
164

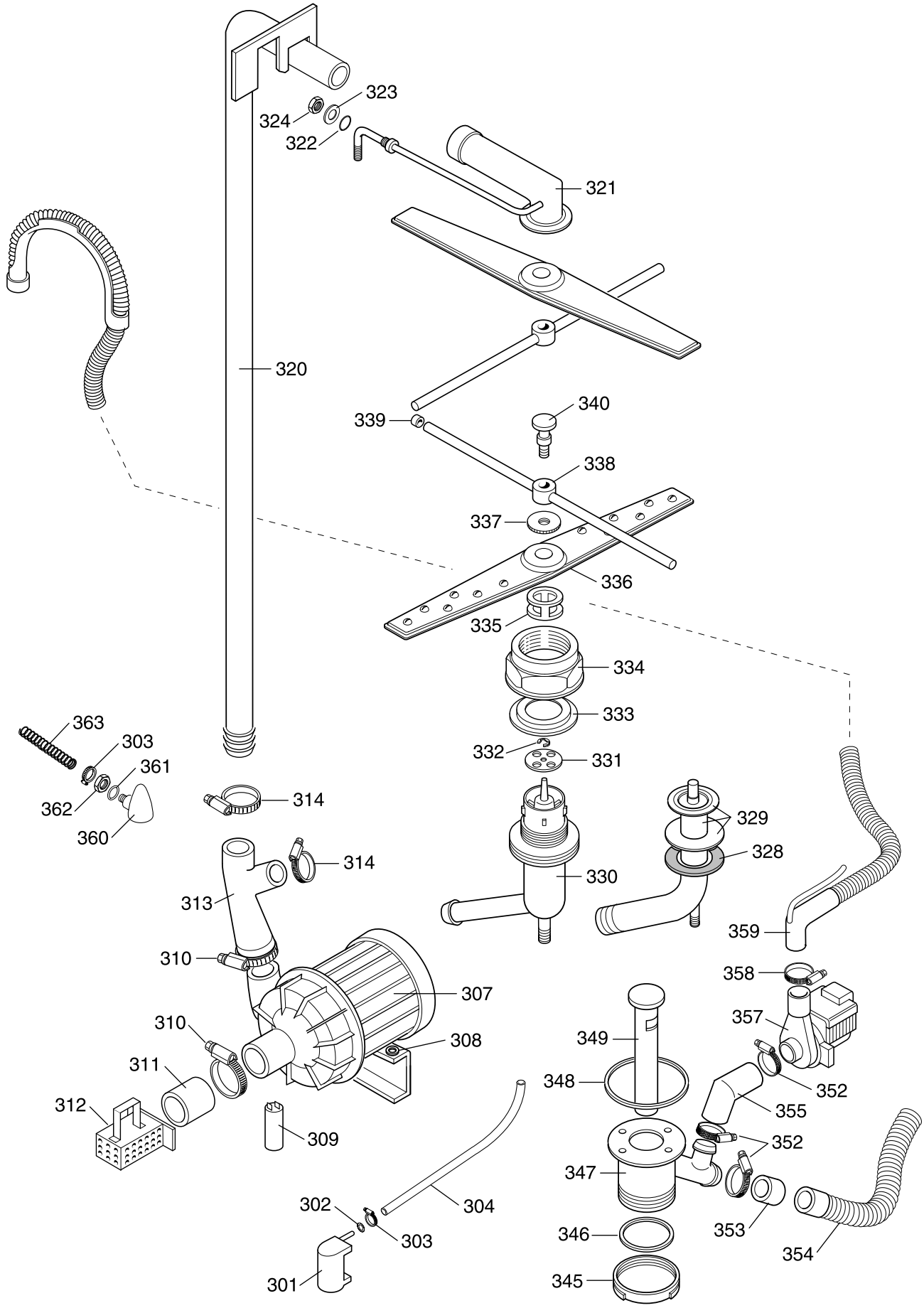
323
324
322
321
320
340
339
338
337
336
335
334
333
332
331
363
303
361
362
360
314
329
328
330
314
313
359
310
358
307
357
310
349
308
311
348
352
312
355
309
352
347
302
304
353
303
346
354
301
345

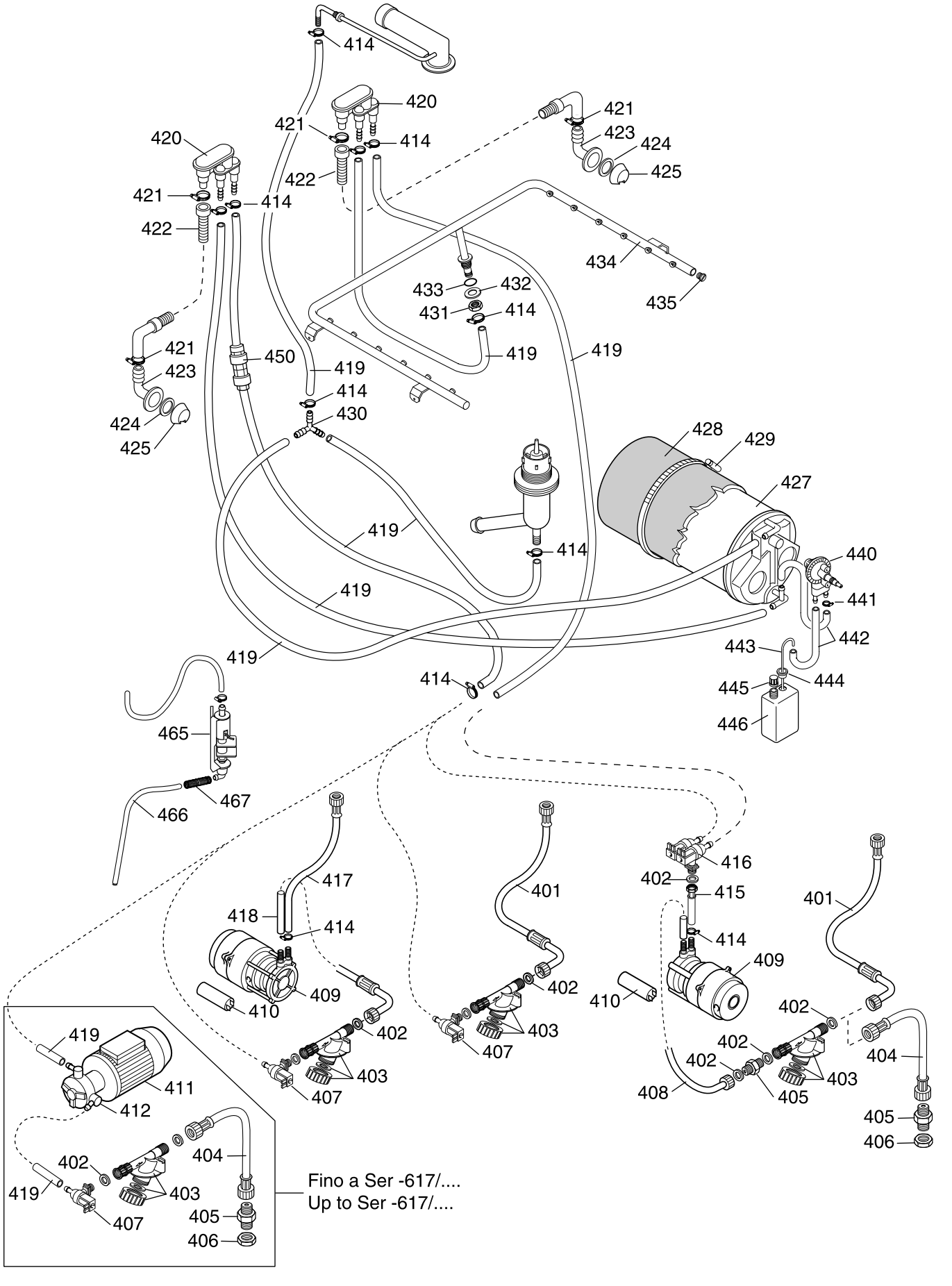
414
420
421
414
422
420
421
423
424
425
421
414
422
434
433
432
431
414
435
421
423
424
425
450
419
414
430
419
419
428
429
427
419
414
440
441
419
442
443
419
414
444
445
446
465
467
466
417
418
414
409
410
402
403
407
401
402
403
407
416
402
415
414
409
410
402
402
402
403
405
408
401
404
405
406
419
411
412
402
404
419
403
407
405
406
Fino a Ser -617/....
Up to Ser -617/....

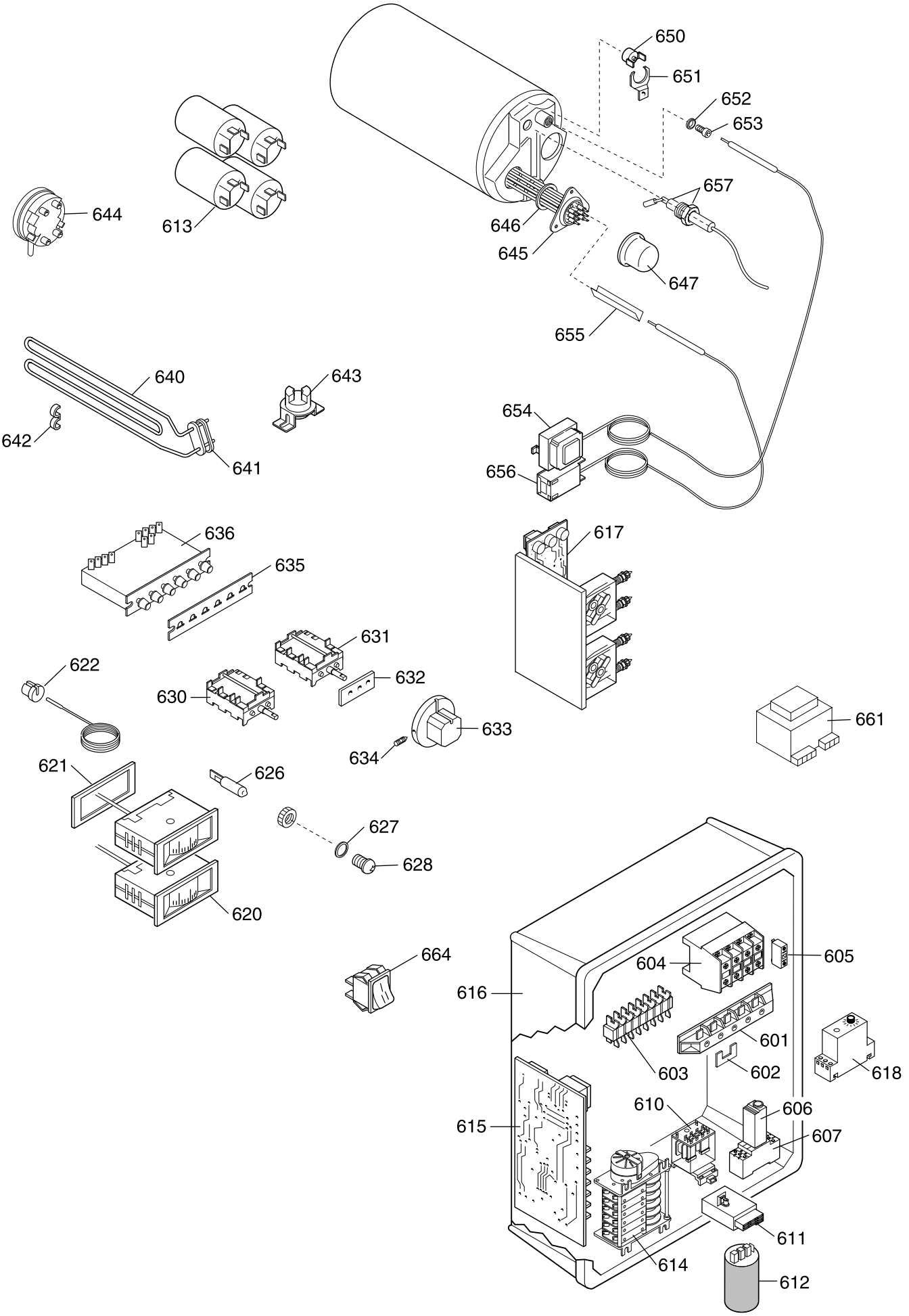

ill. 641001. p6