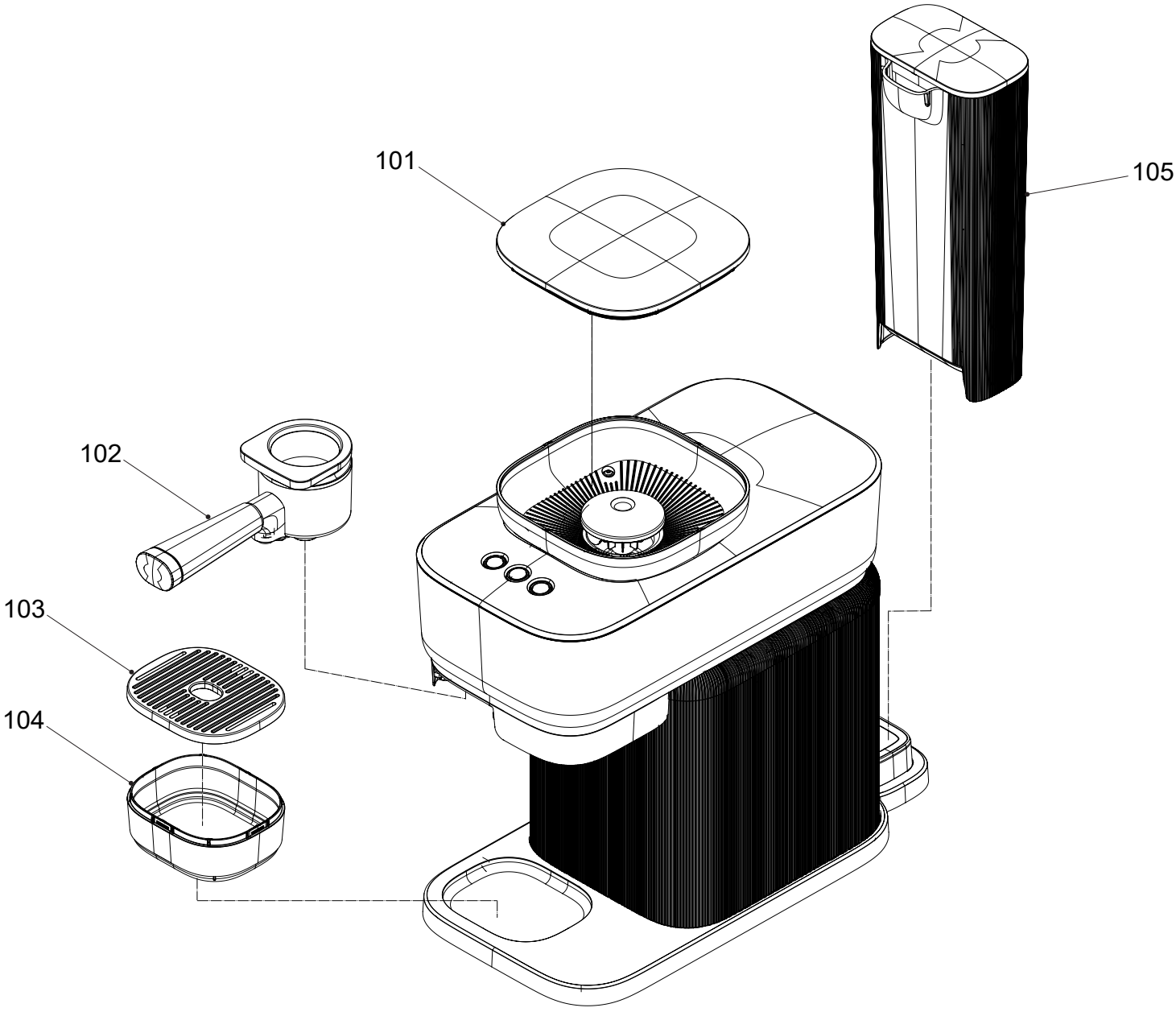
101
105
102
103
104

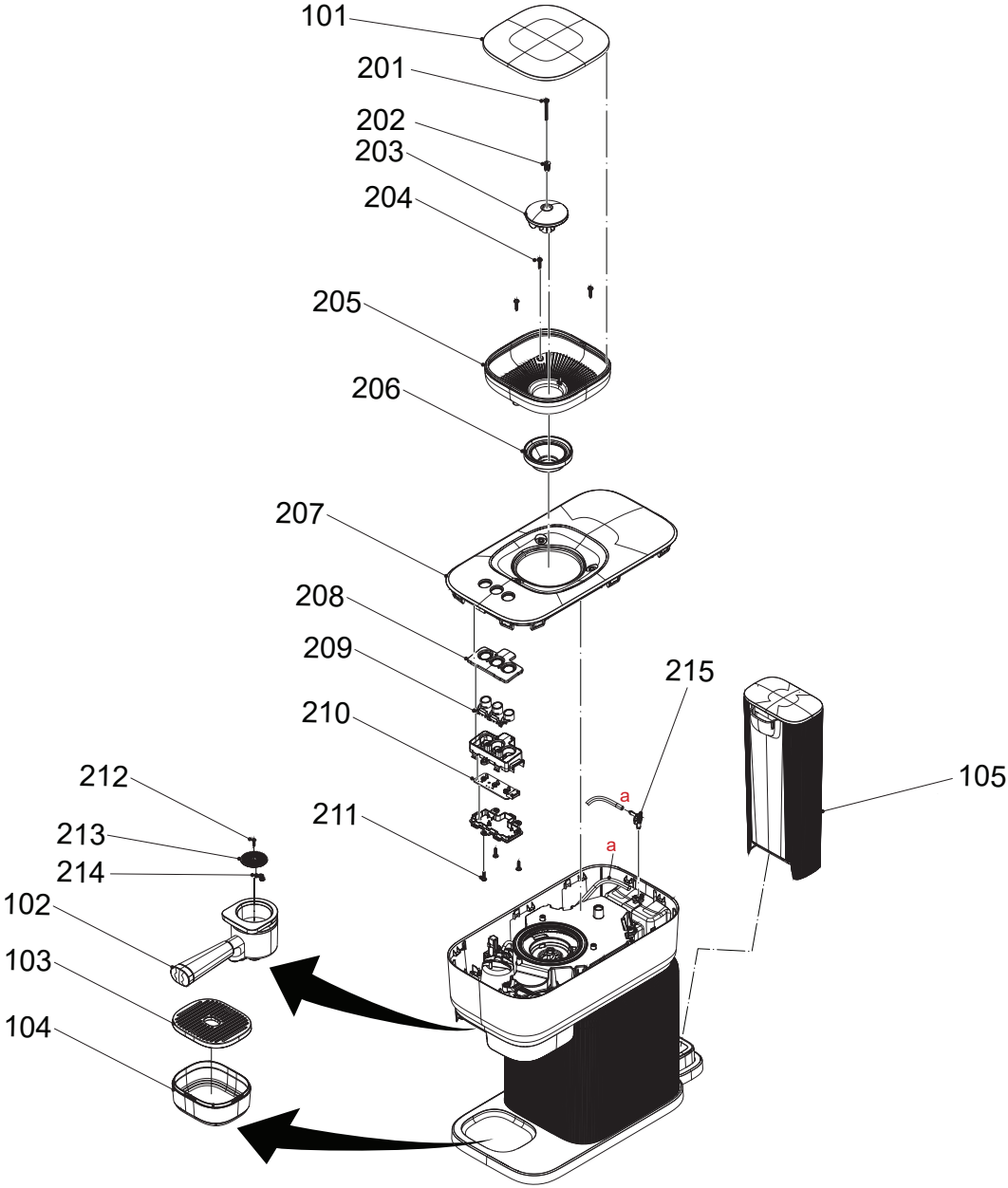
101
201
202
203
204
205
206
207
208
209
210
211
212
213
214
102
103
104
215
105
a
a

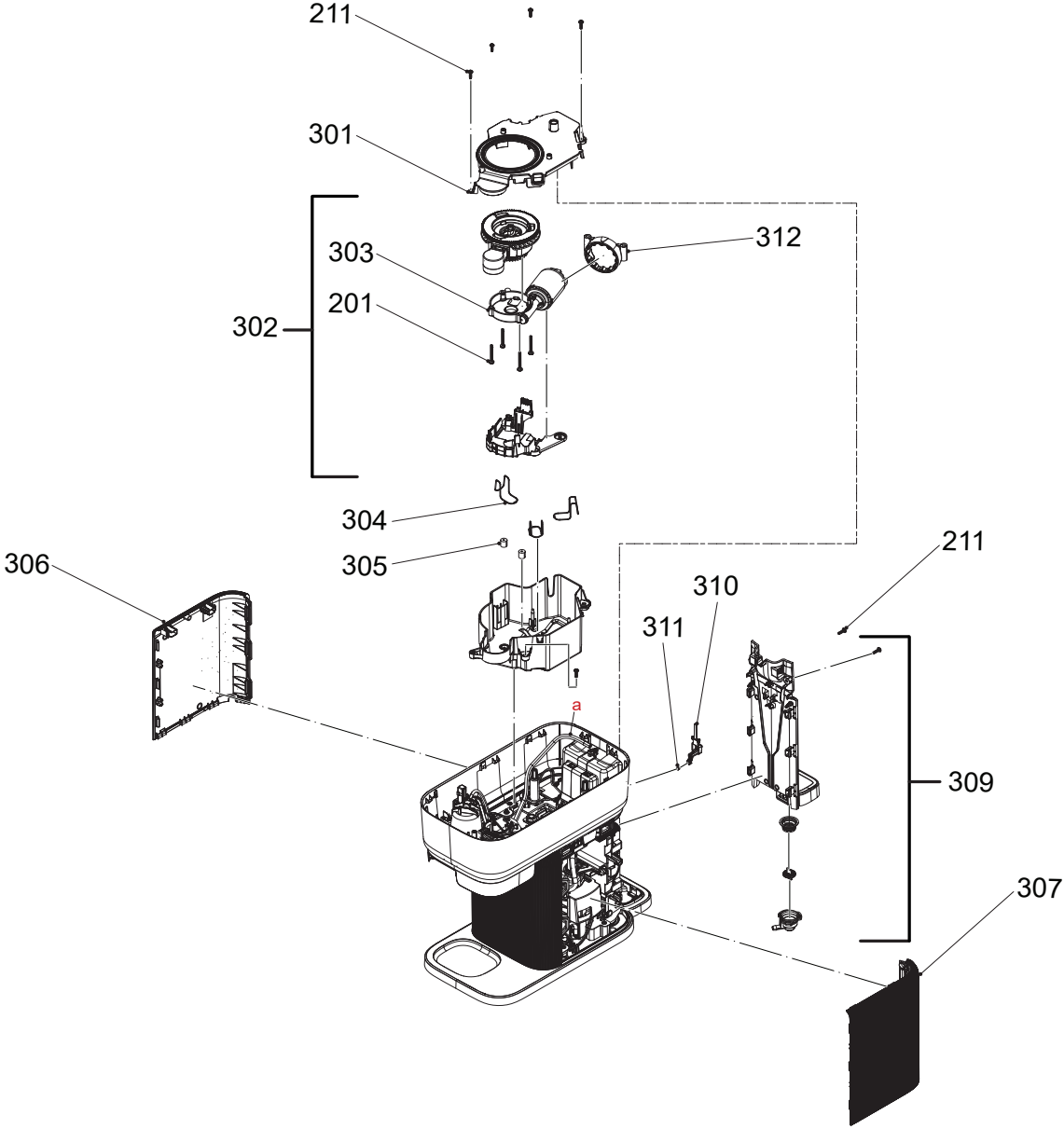
211
301
303
312
201
302
304
305
306
211
310
311
a
309
307

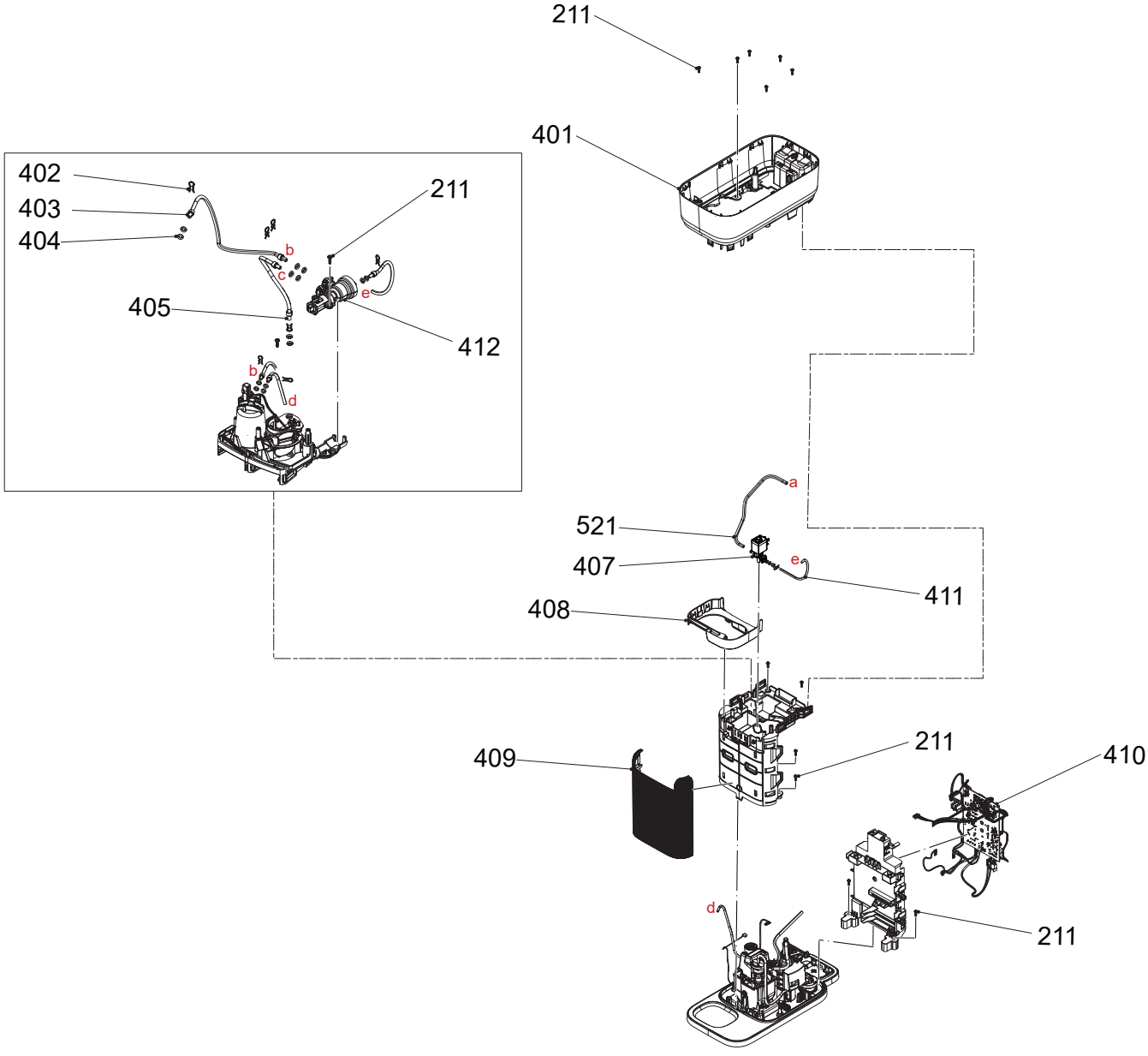
211
401
402
403
404
211
b
c
e
405
412
b
d
a
521
407
e
411
408
409
211
410
d
211

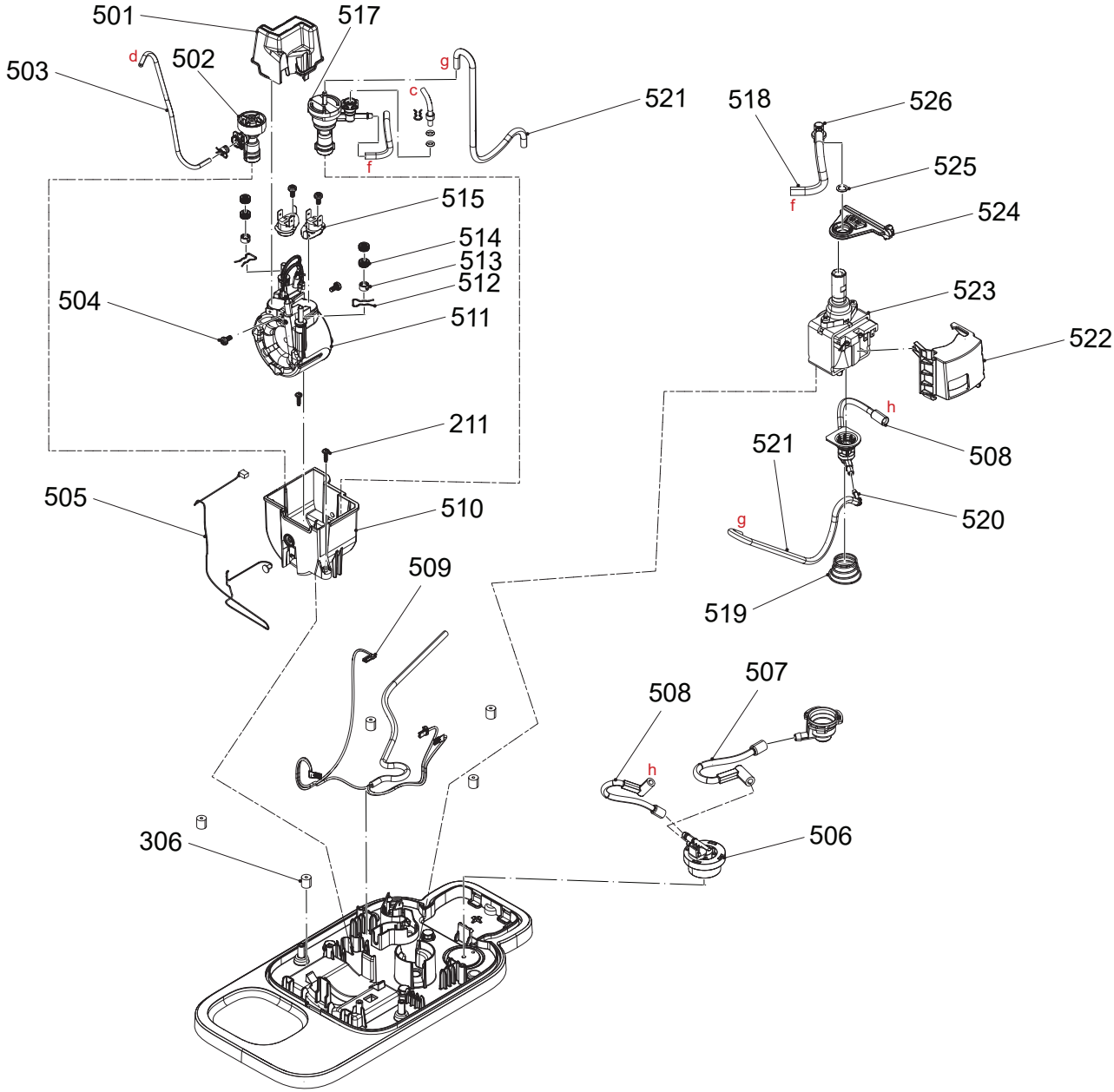
501
517
503
d
502
g
c
521
518
526
f
525
f
524
515
514
513
512
504
511
523
522
h
211
521
508
505
510
g
520
509
519
507
508
h
306
506

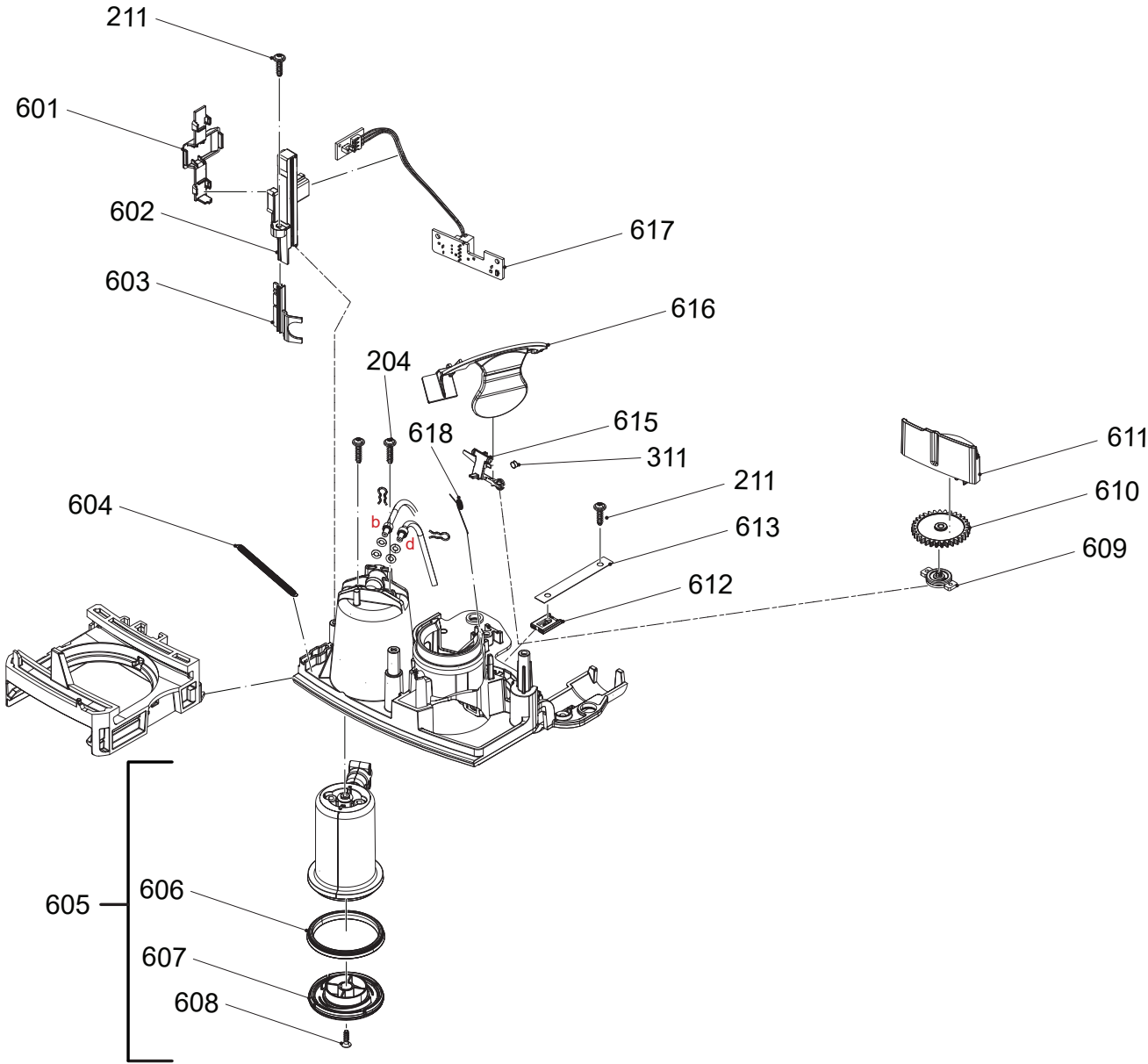
211
601
602
603
617
616
204
618
615
311
211
613
612
611
610
609
604
b
d
605
606
607
608