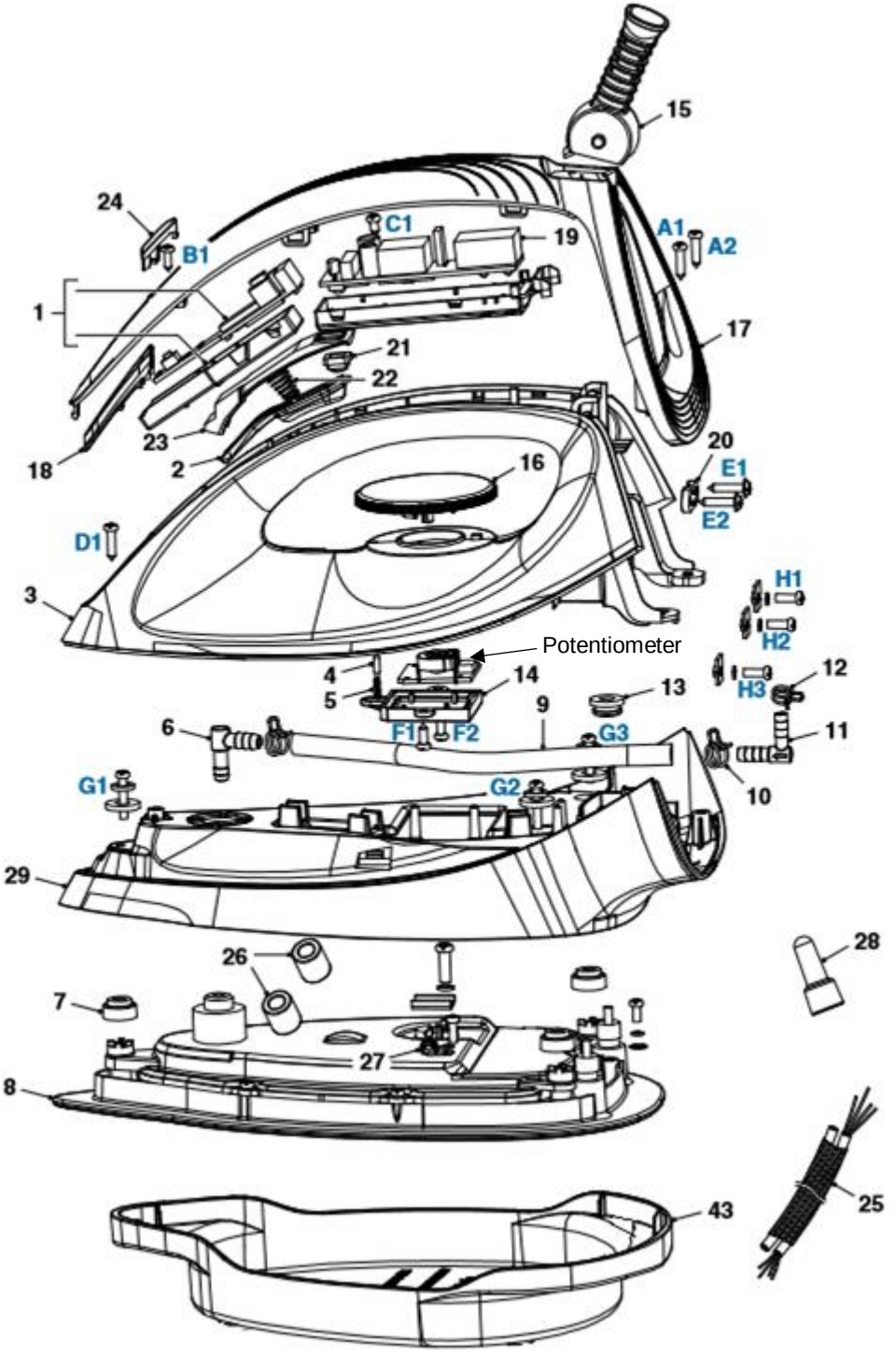
15
24
B1
C1
19
A1
A2
1
17
21
22
23
18
2
16
20
E1
E2
D1
3
H1
H2
Potentiometer
4
5
14
13
H3
12
6
F1
F2
9
G3
11
G1
G2
10
29
28
26
7
27
8
43
25

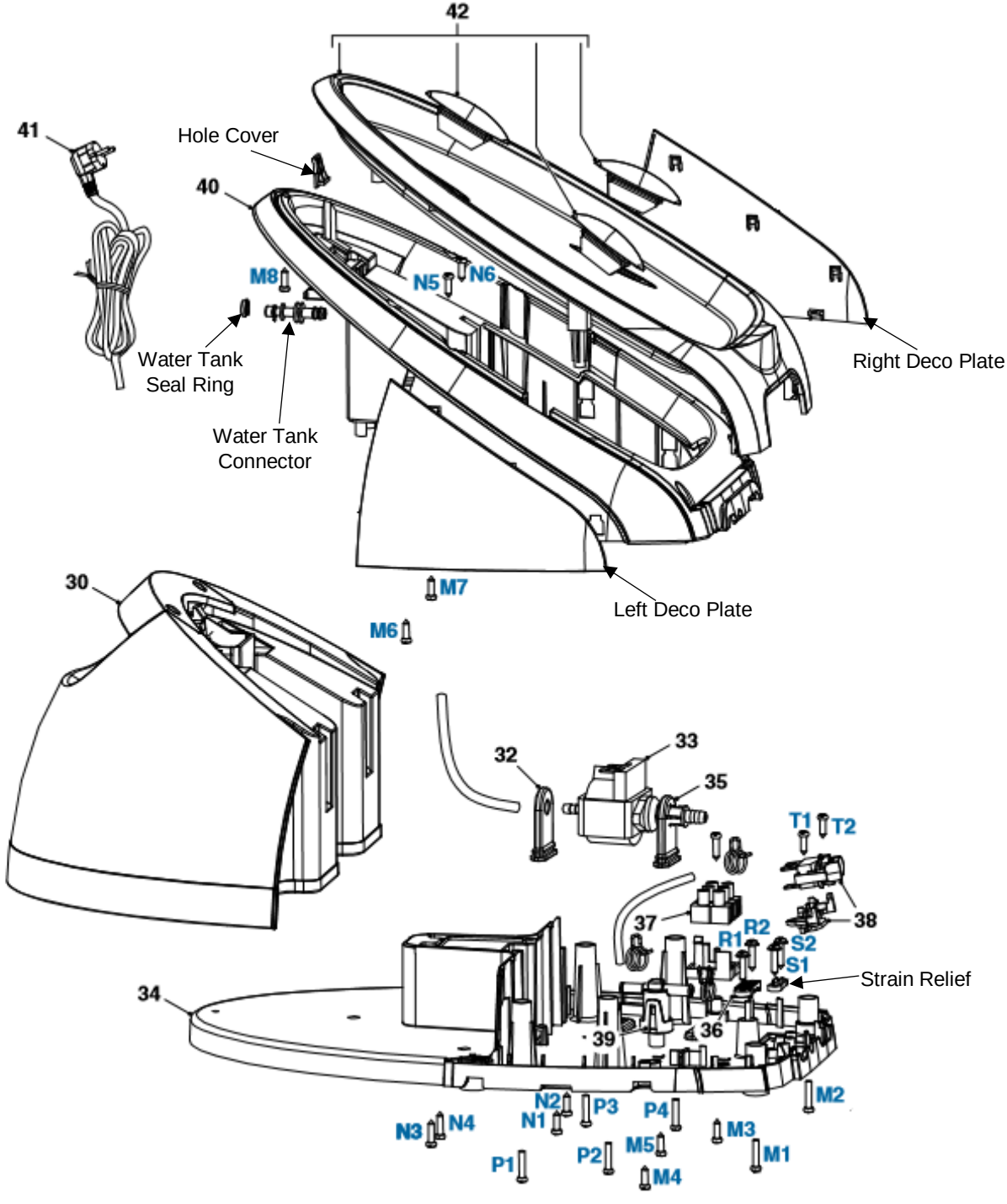
42
41
Hole Cover
40
M8
N5
N6
Water Tank
Seal Ring
Water Tank
Connector
Right Deco Plate
Left Deco Plate
M7
30
M6
32
33
35
T1
T2
38
37
R2
R1
S2
S1
Strain Relief
34
39
36
M2
N2
P3
P4
N3
N4
N1
M3
M5
M1
P1
P2
M4