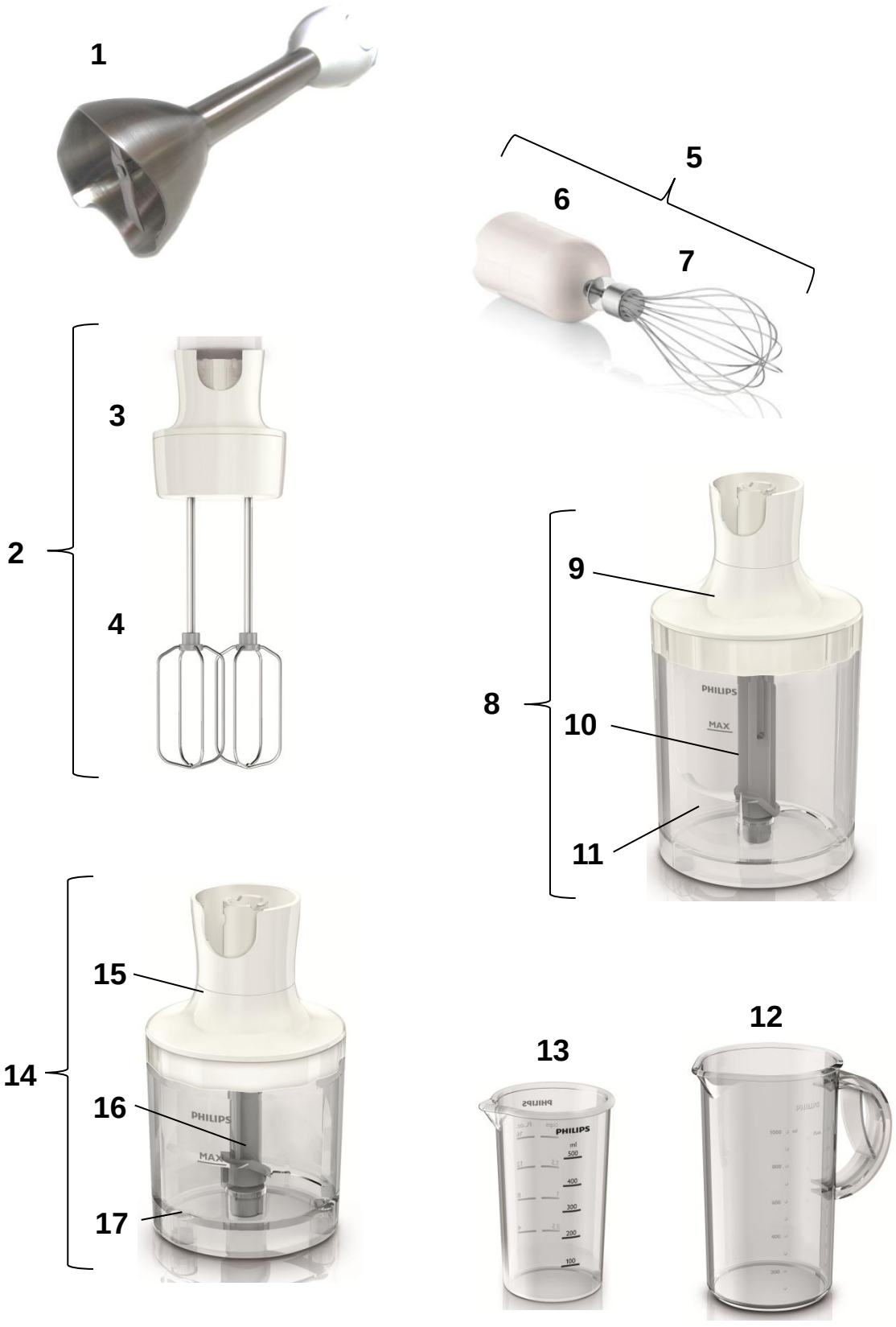
1
5
6
7
2
3
4
8
9
10
11
PHILIPS
MAX
14
15
16
17
PHILIPS
MAX
13
12
PHILIPS
500
400
300
200
100

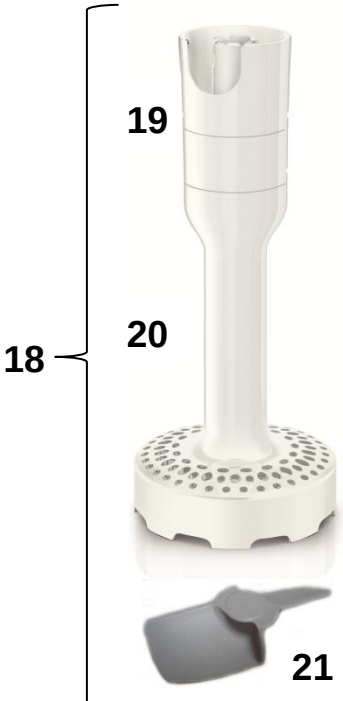
18
19
20
21

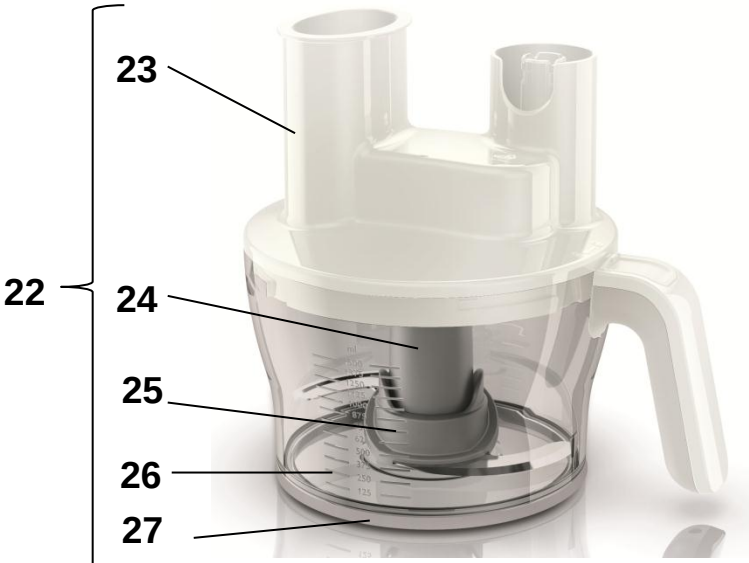
22
23
24
25
26
27

28

29

30

31

32

33

34

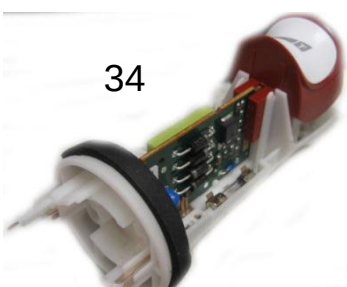

35

36