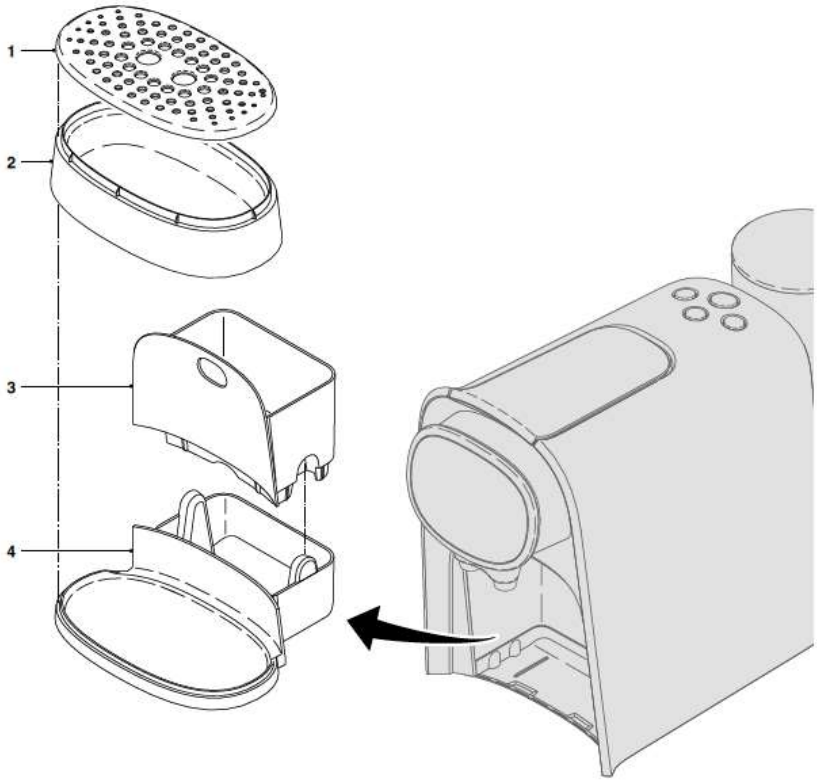
1
2
3
4

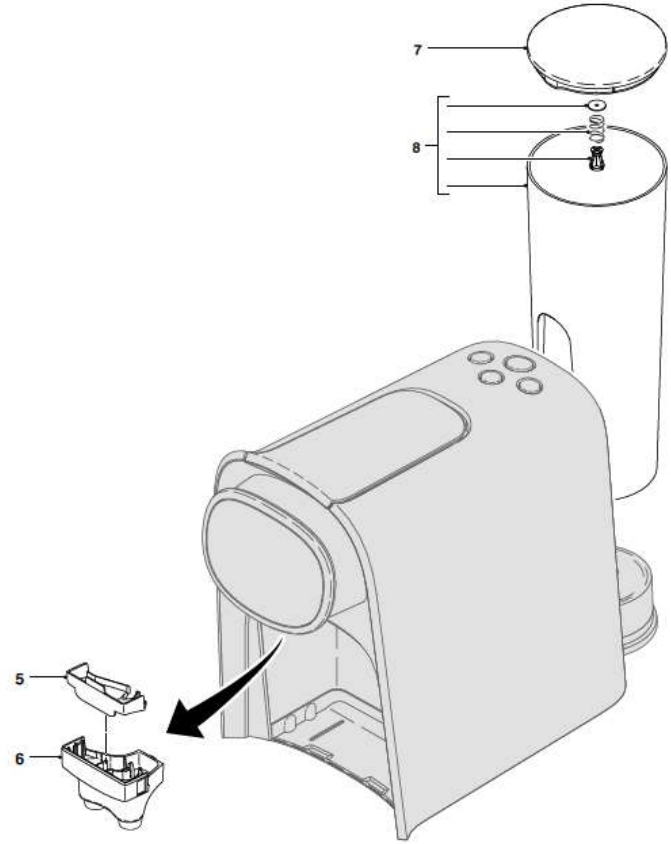
7
8
5
6

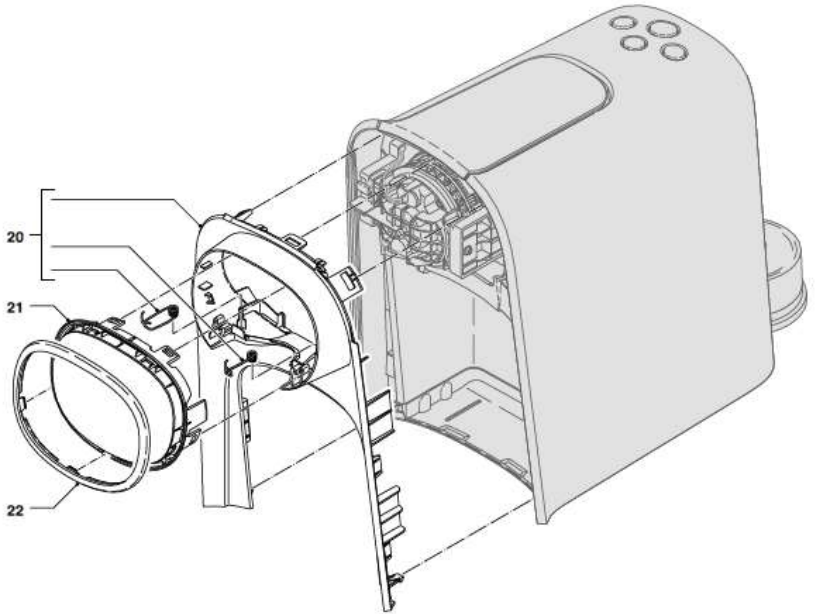
20
21
22

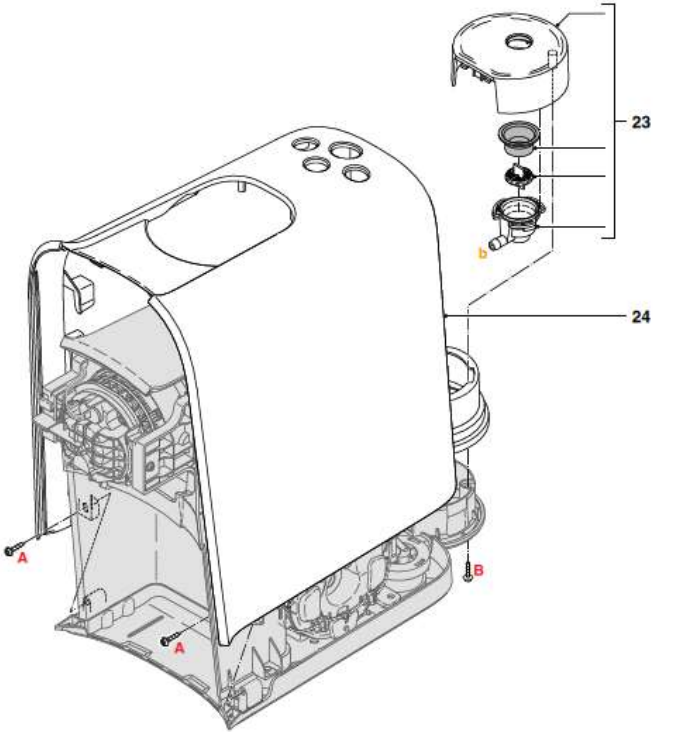
23
24
b
A
A
B

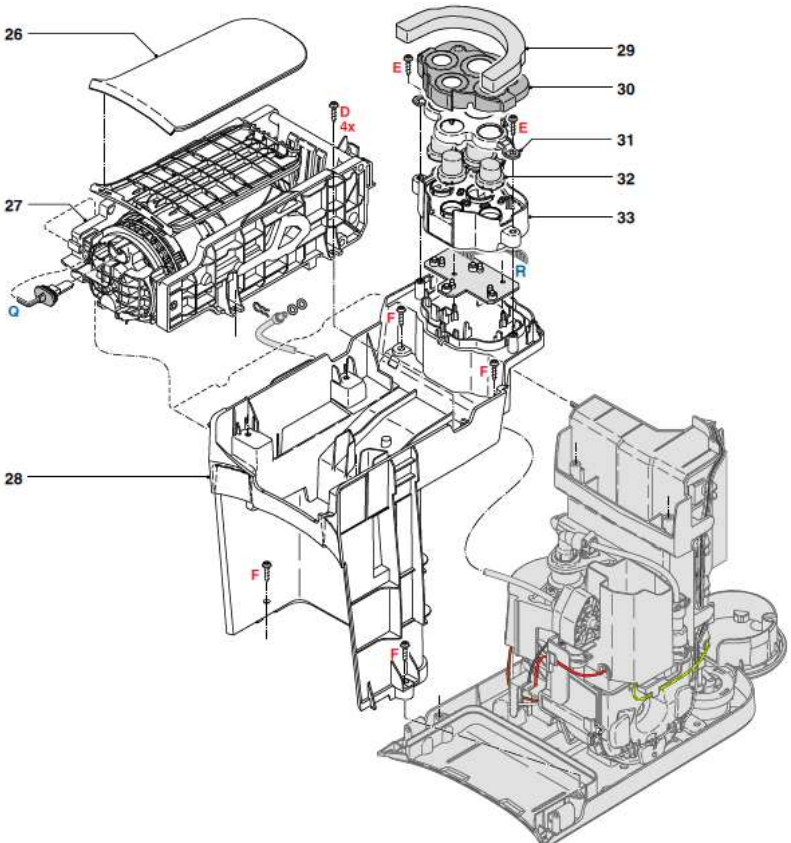
26
27
28
29
30
31
32
33
D
4x
E
E
F
F
F
F
Q
R

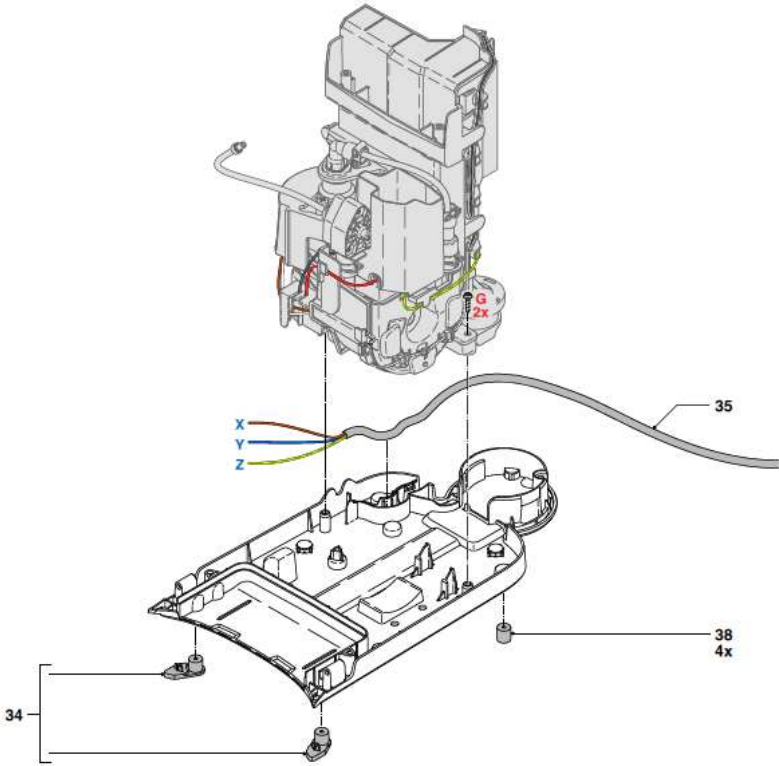
G
2x
X
Y
Z
35
38
4x
34

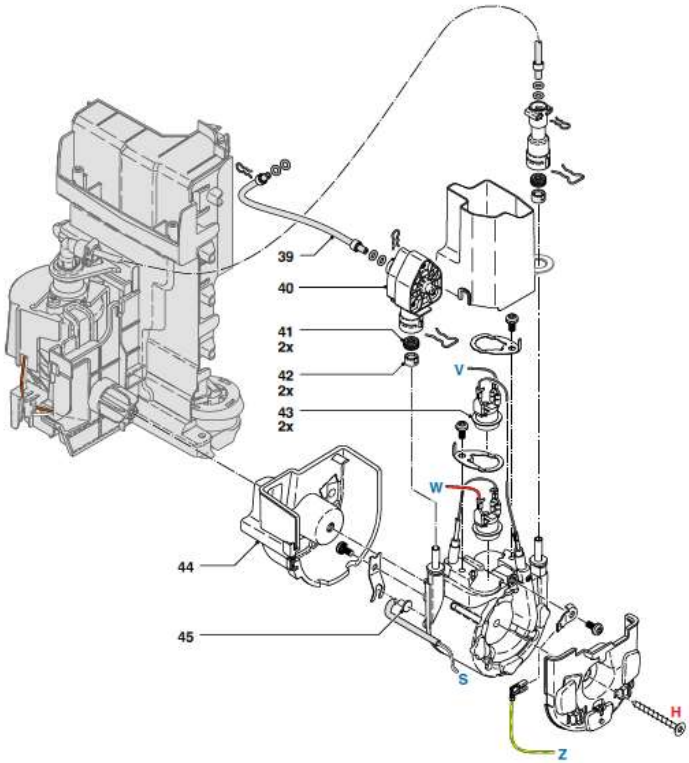
39
40
41
2x
42
2x
43
2x
V
W
44
45
S
Z
H

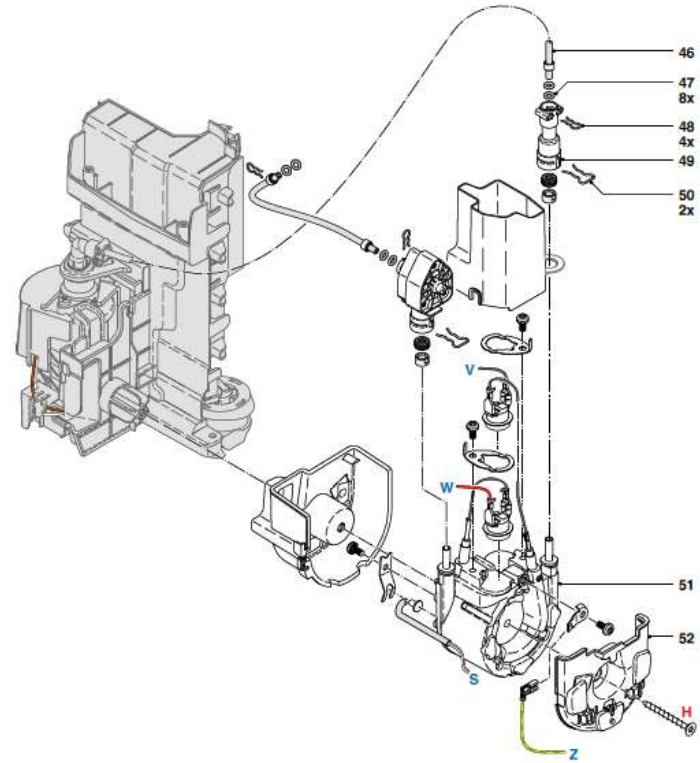
46
47
8x
48
4x
49
50
2x
V
W
51
52
S
Z
H

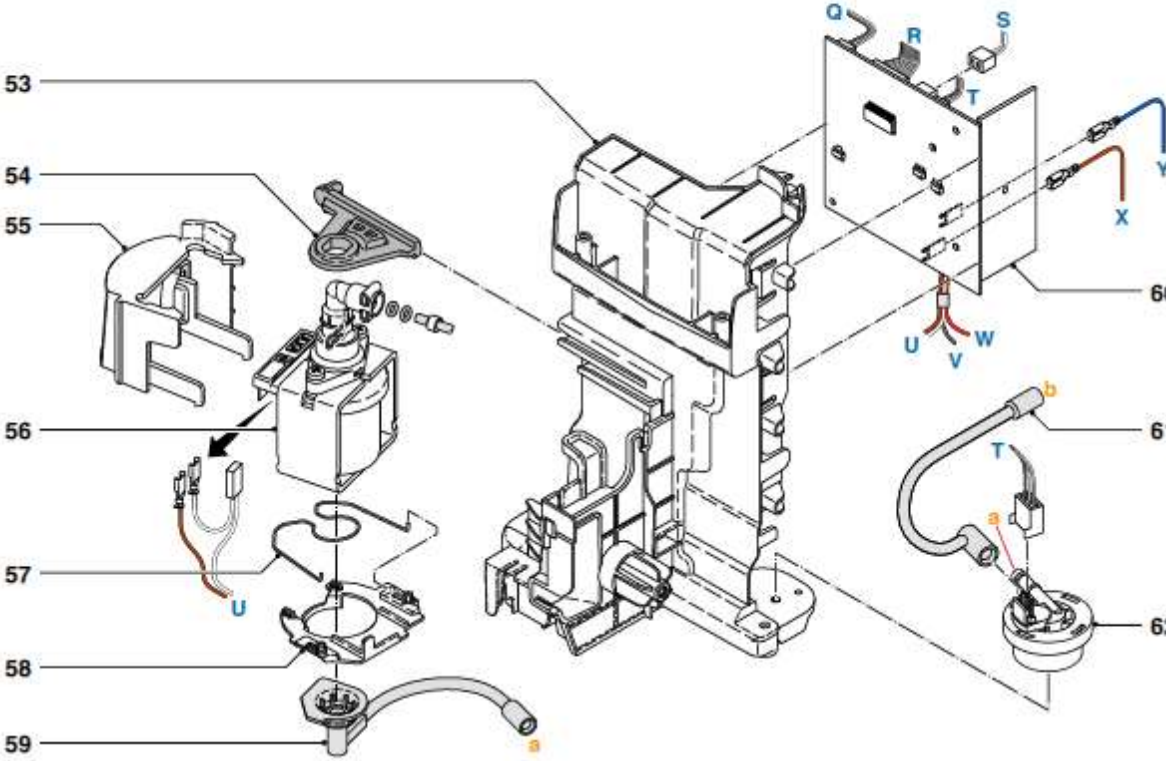
53
54
55
56
57
58
59
60
61
62
Q
R
S
T
Y
X
U
V
W
b
T
a
U
a

L'OR Barista test capsule