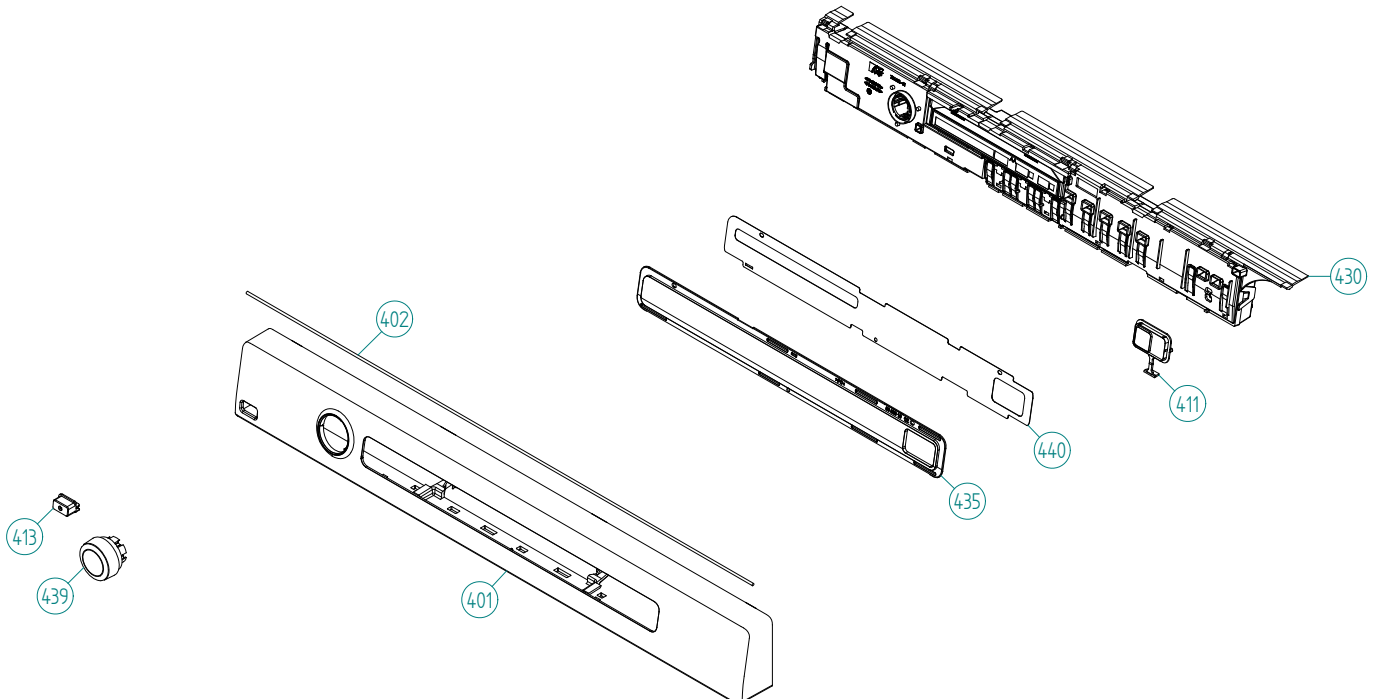
430
411
440
435
402
401
413
439

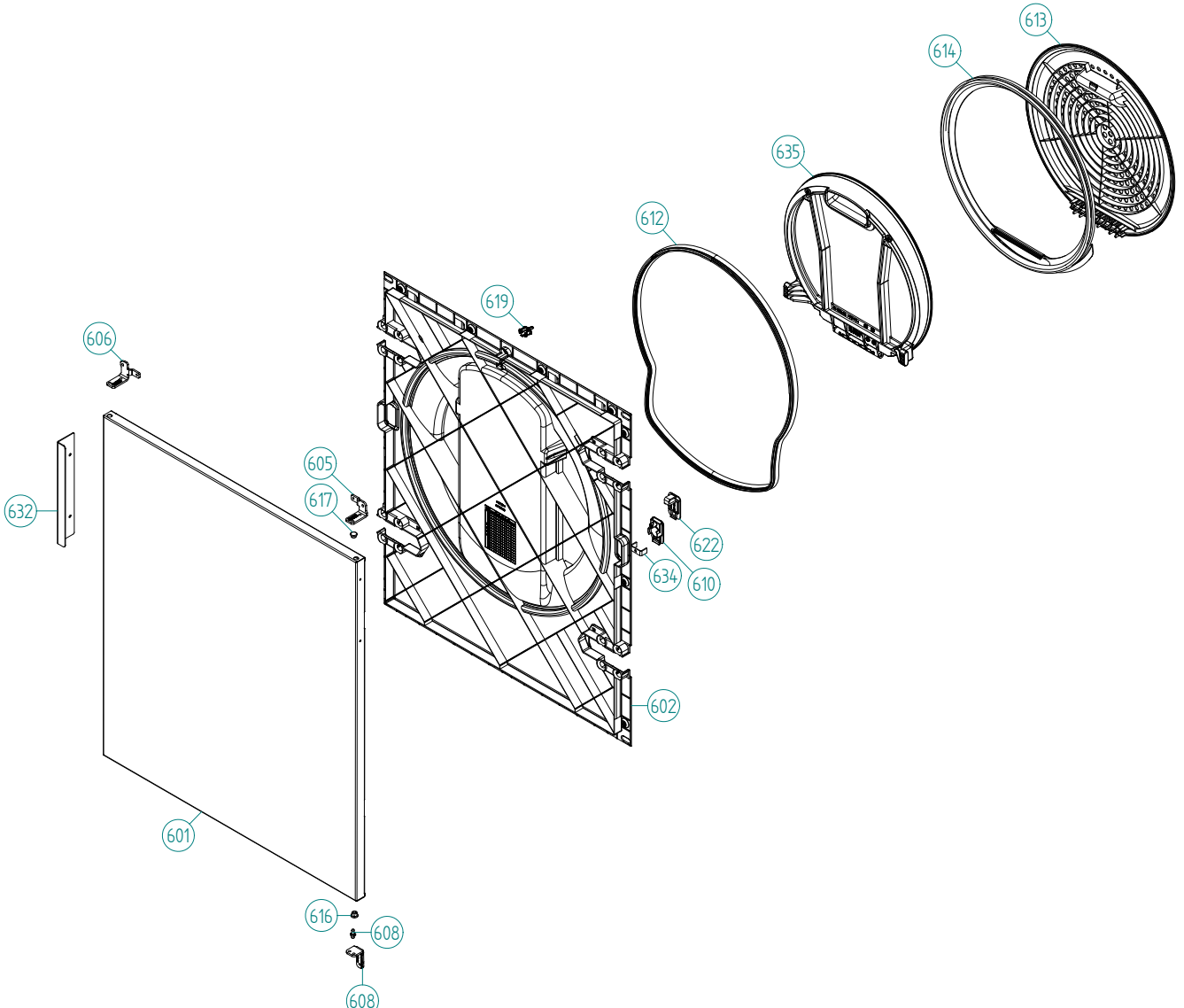
613
614
635
612
619
606
605
617
632
622
634
610
602
601
616
608
608

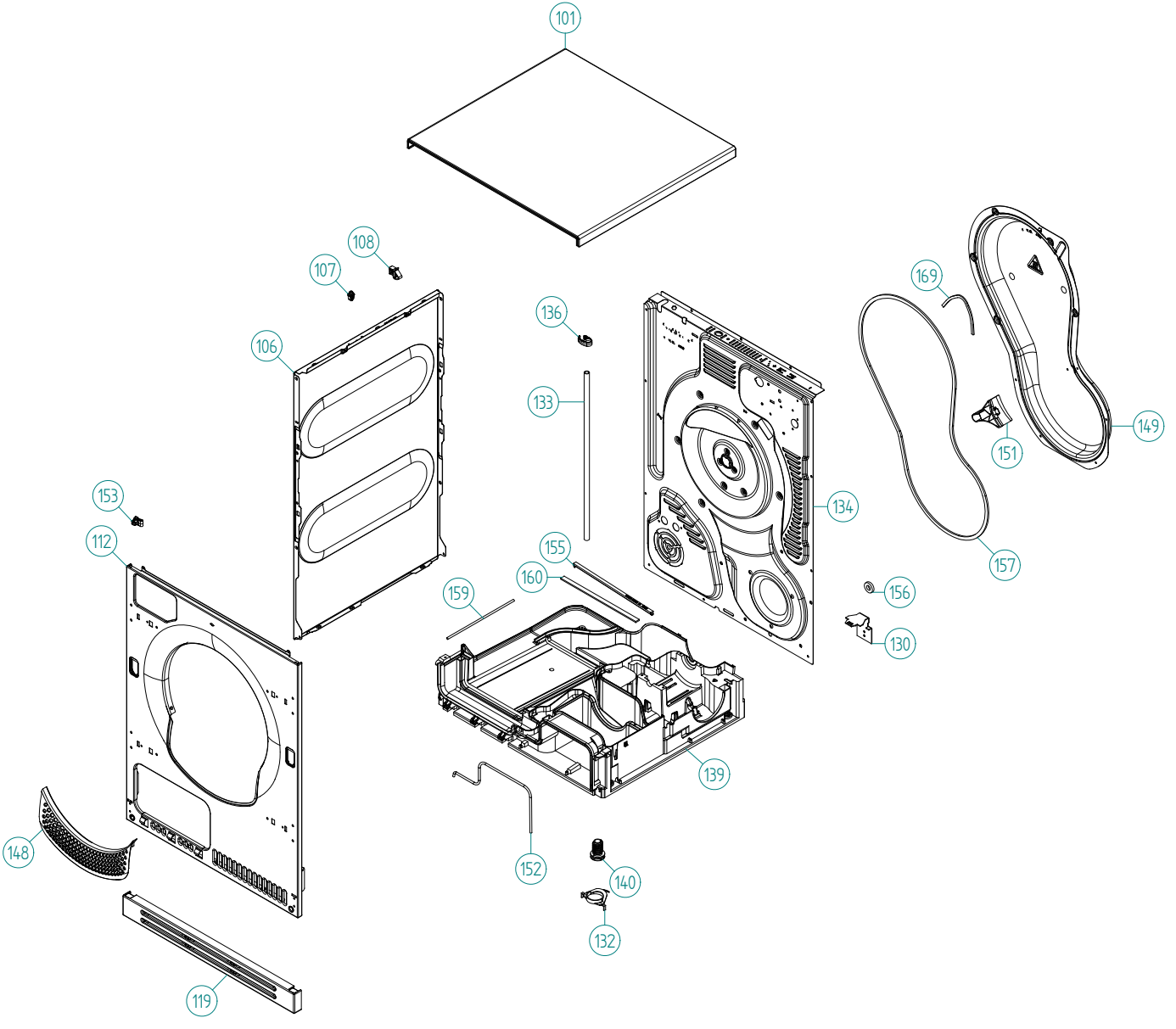
101
108
107
106
136
133
169
149
151
134
157
153
112
155
160
159
156
130
139
148
152
140
132
119

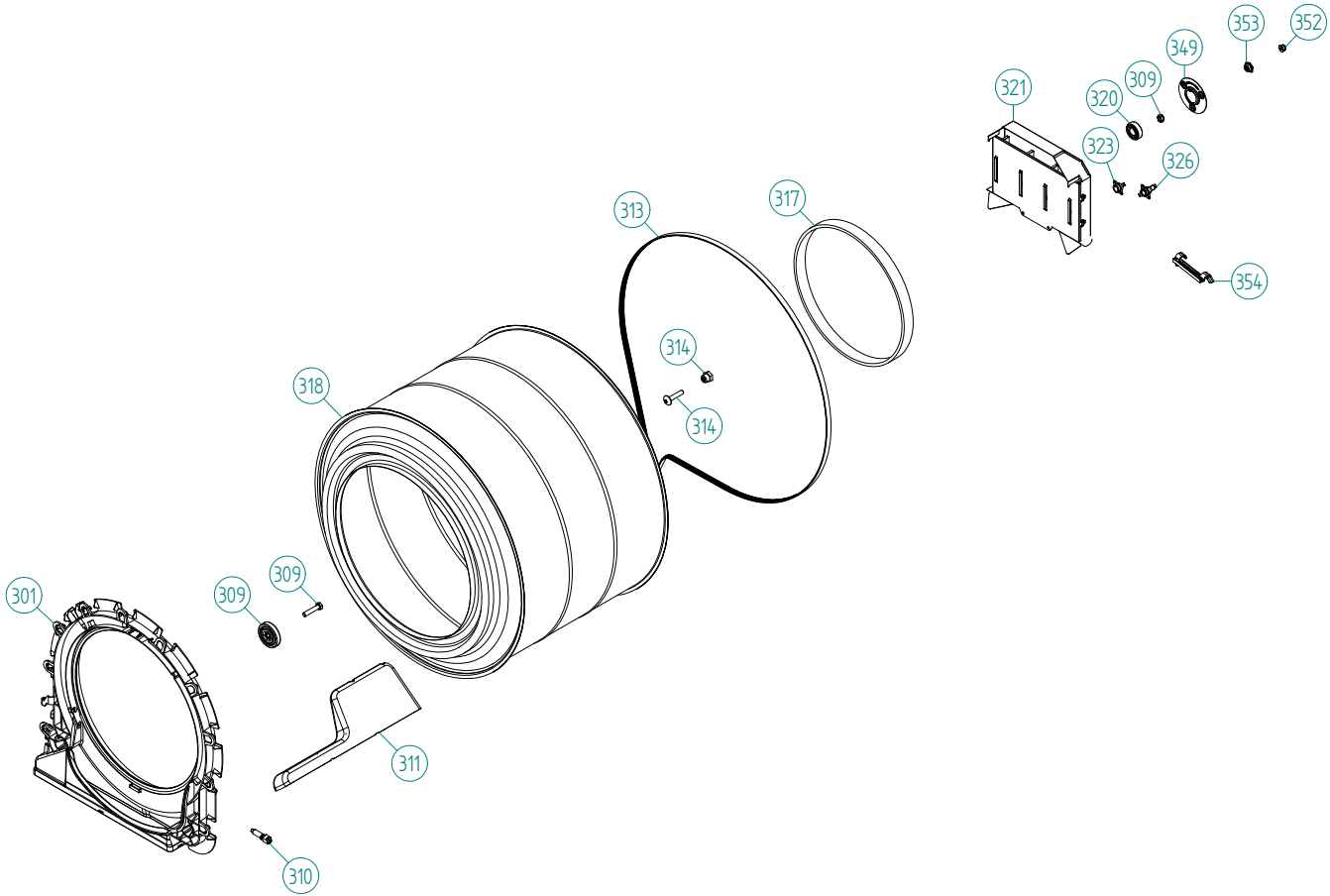
353
352
349
321
309
320
323
326
313
317
354
314
318
314
309
301
309
311
310

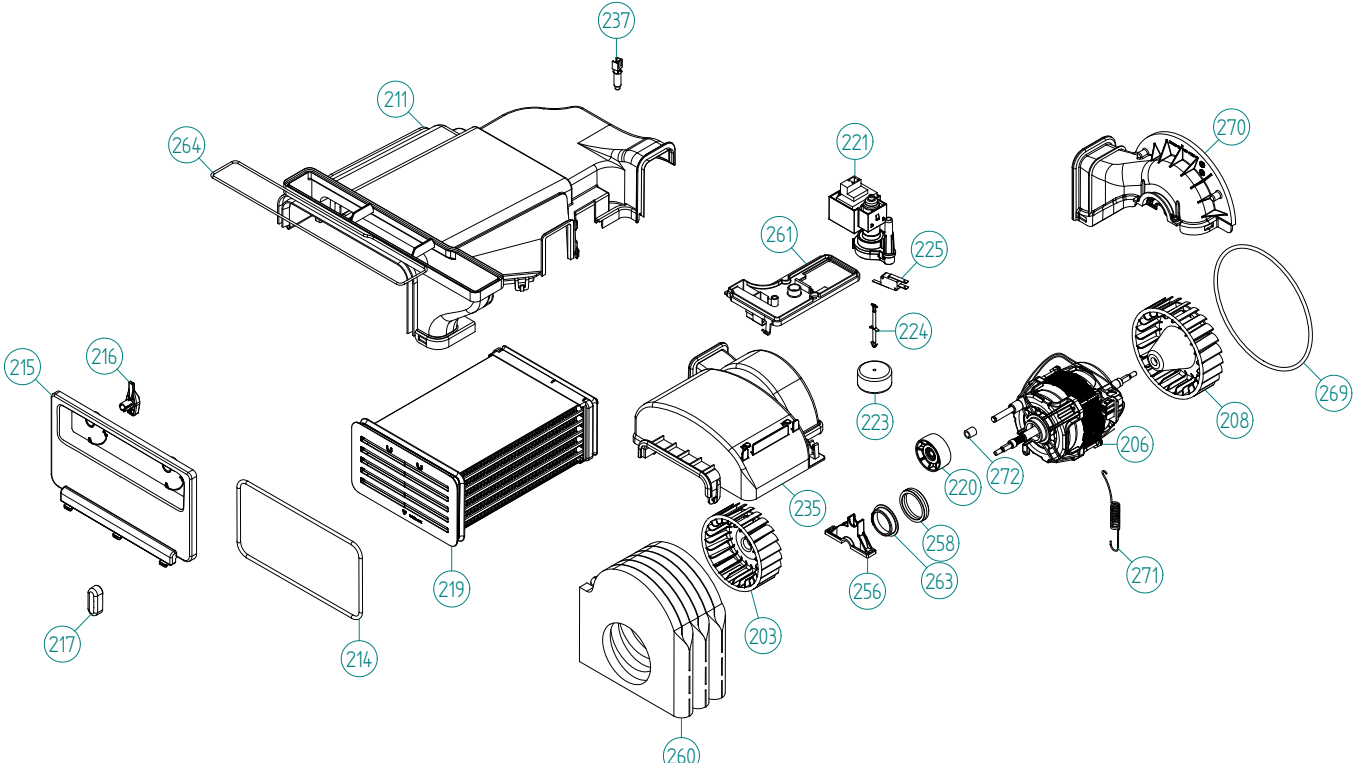
237
211
264
221
270
261
225
224
215
216
223
269
208
206
220
272
235
258
263
256
271
219
217
214
203
260

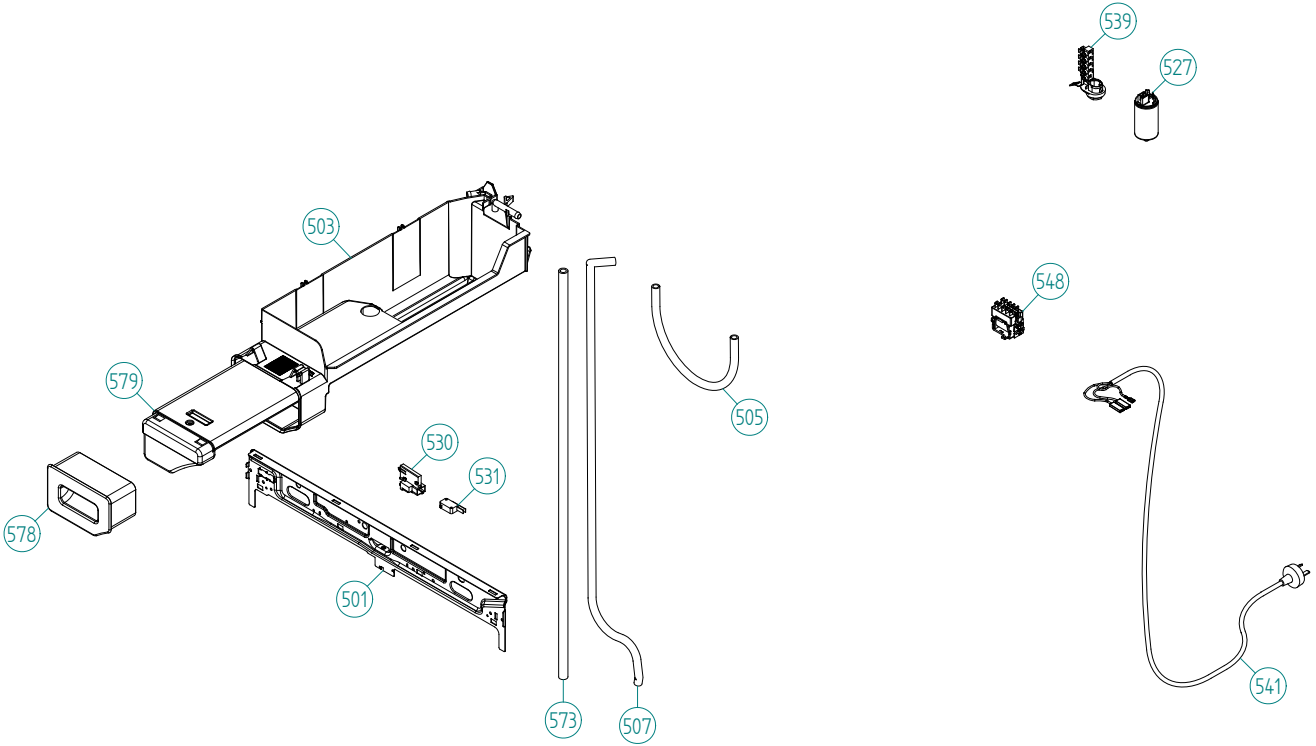
539
527
503
548
579
505
530
531
578
501
541
573
507