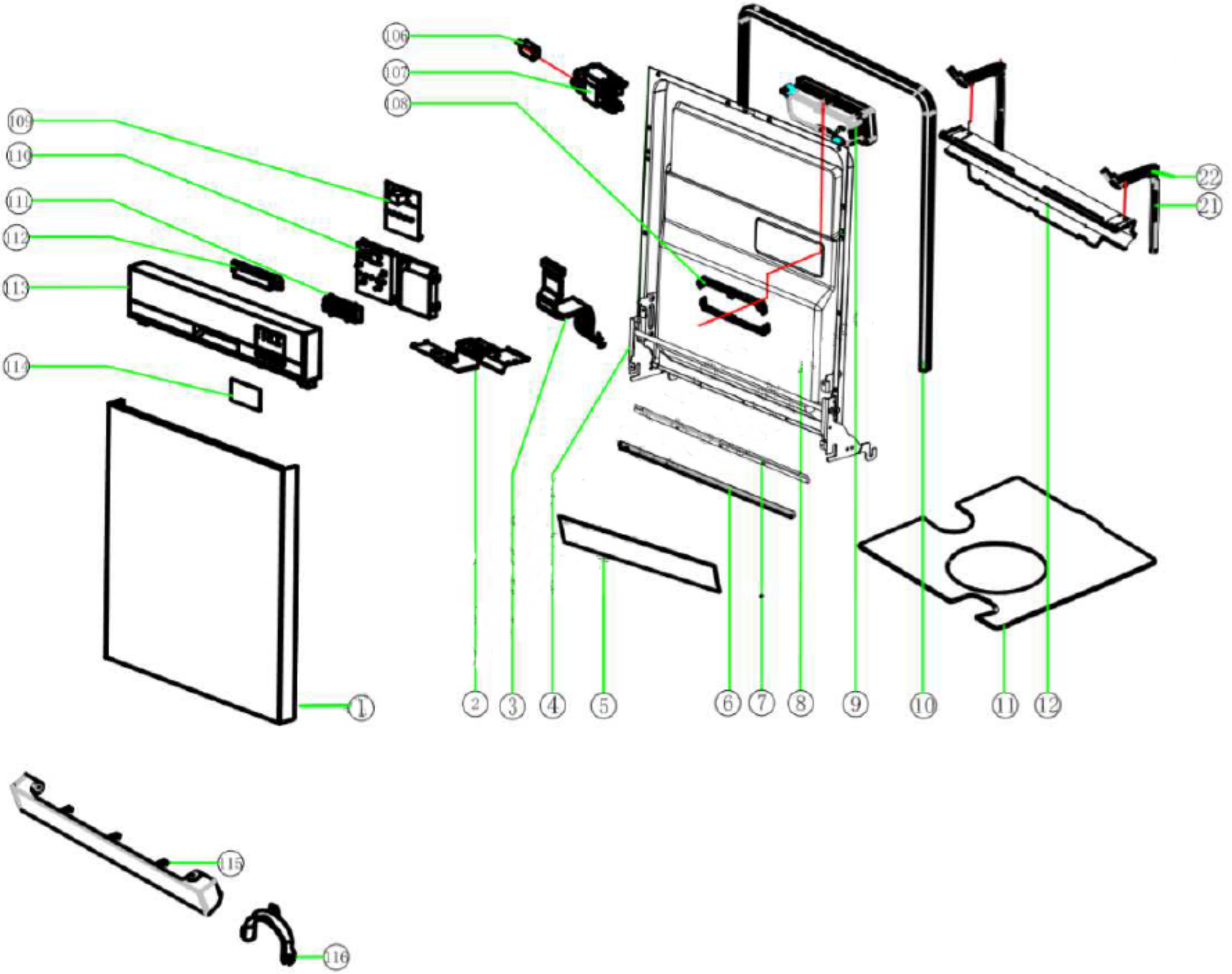
106
107
108
109
110
111
112
113
114
22
21
1
2
3
4
5
6
7
8
9
10
11
12
115
116

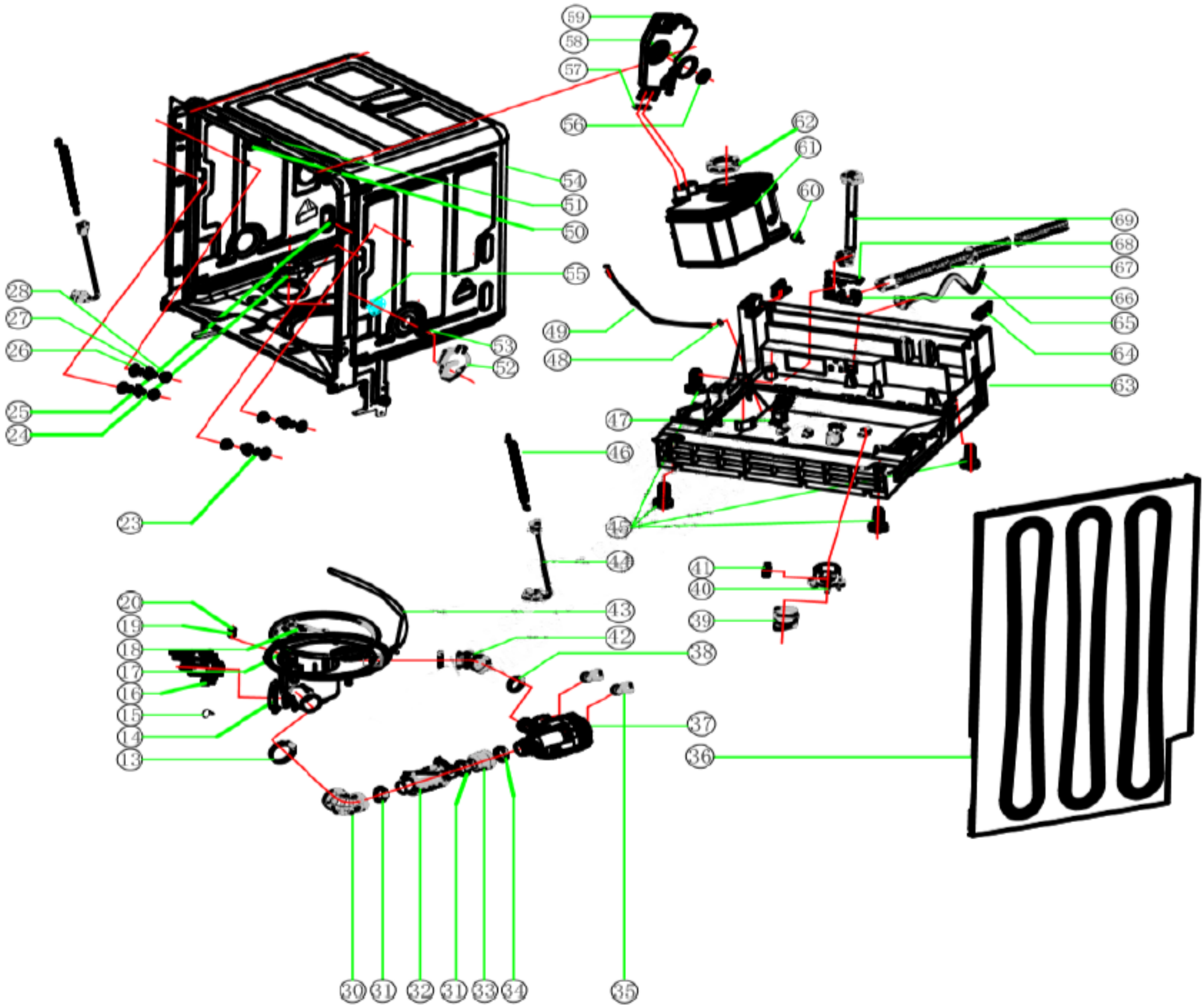
59
58
57
56
62
61
60
54
51
50
55
69
68
67
66
65
64
63
28
27
26
25
24
23
49
48
53
52
47
46
45
44
41
40
39
43
42
38
37
36
20
19
18
17
16
15
14
13
30
31
32
31
33
34
35

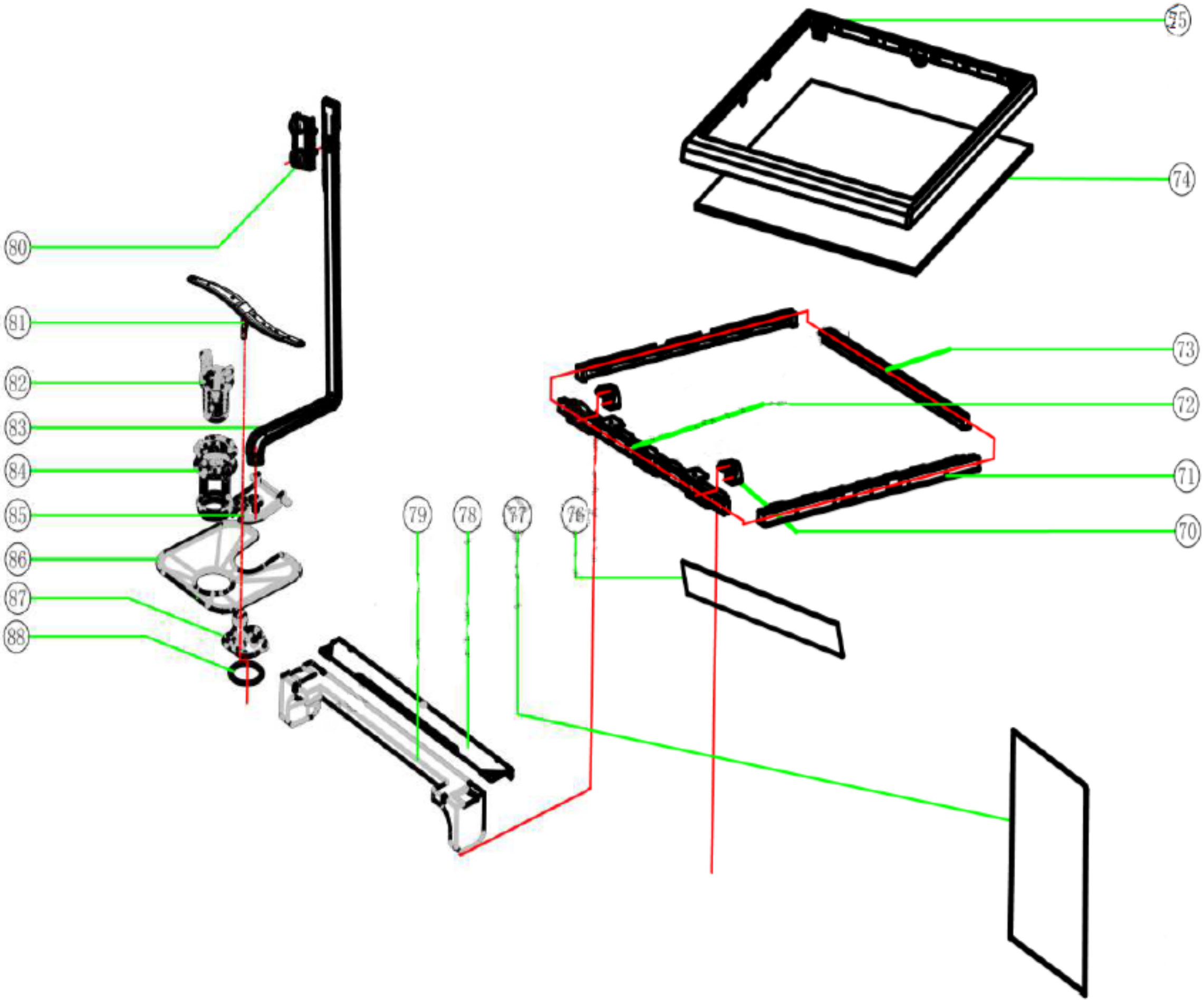
75
74
80
81
73
82
72
83
84
71
85
79
78
77
76
70
86
87
88

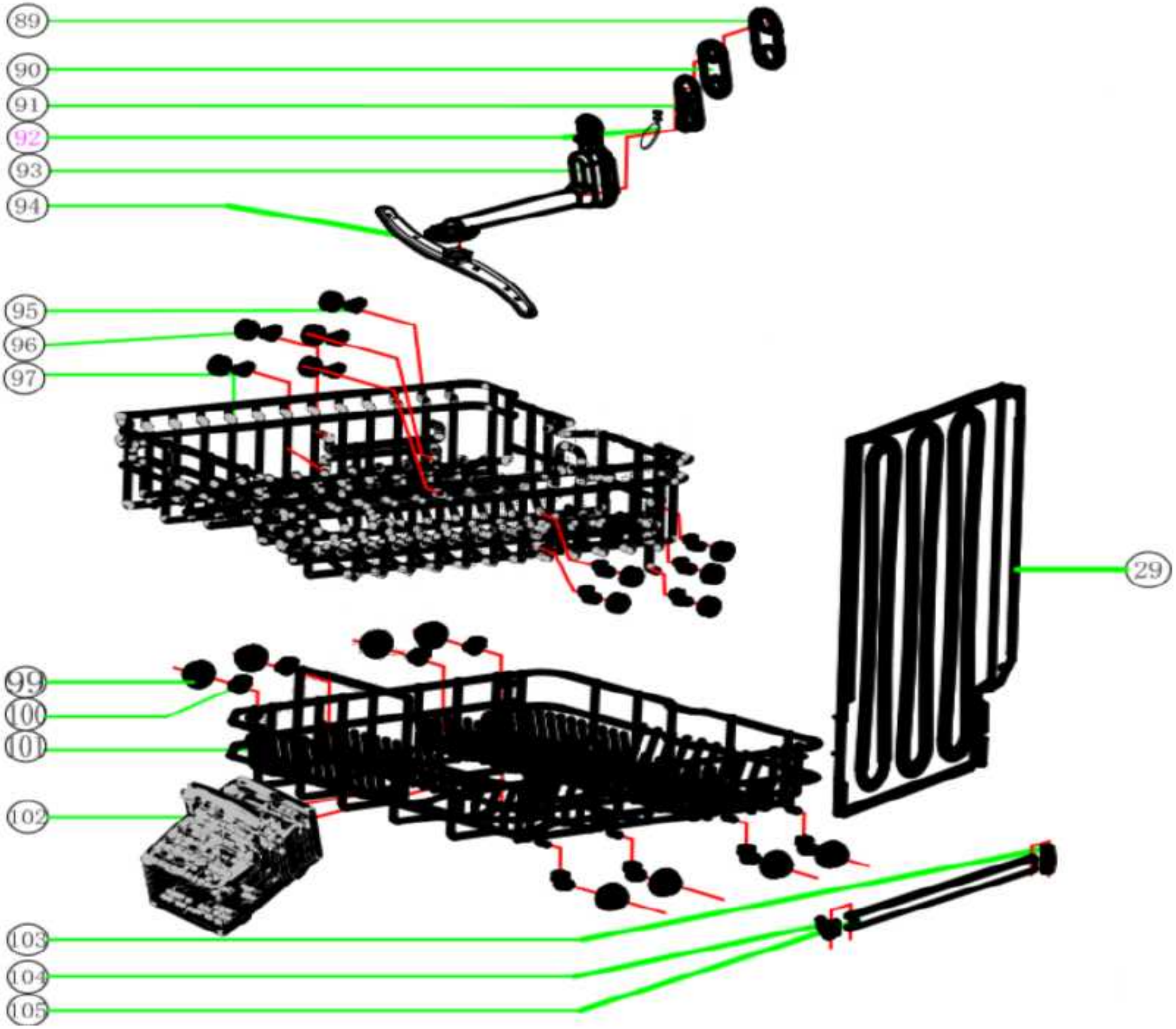
89
90
91
92
93
94
95
96
97
29
99
100
101
102
103
104
105