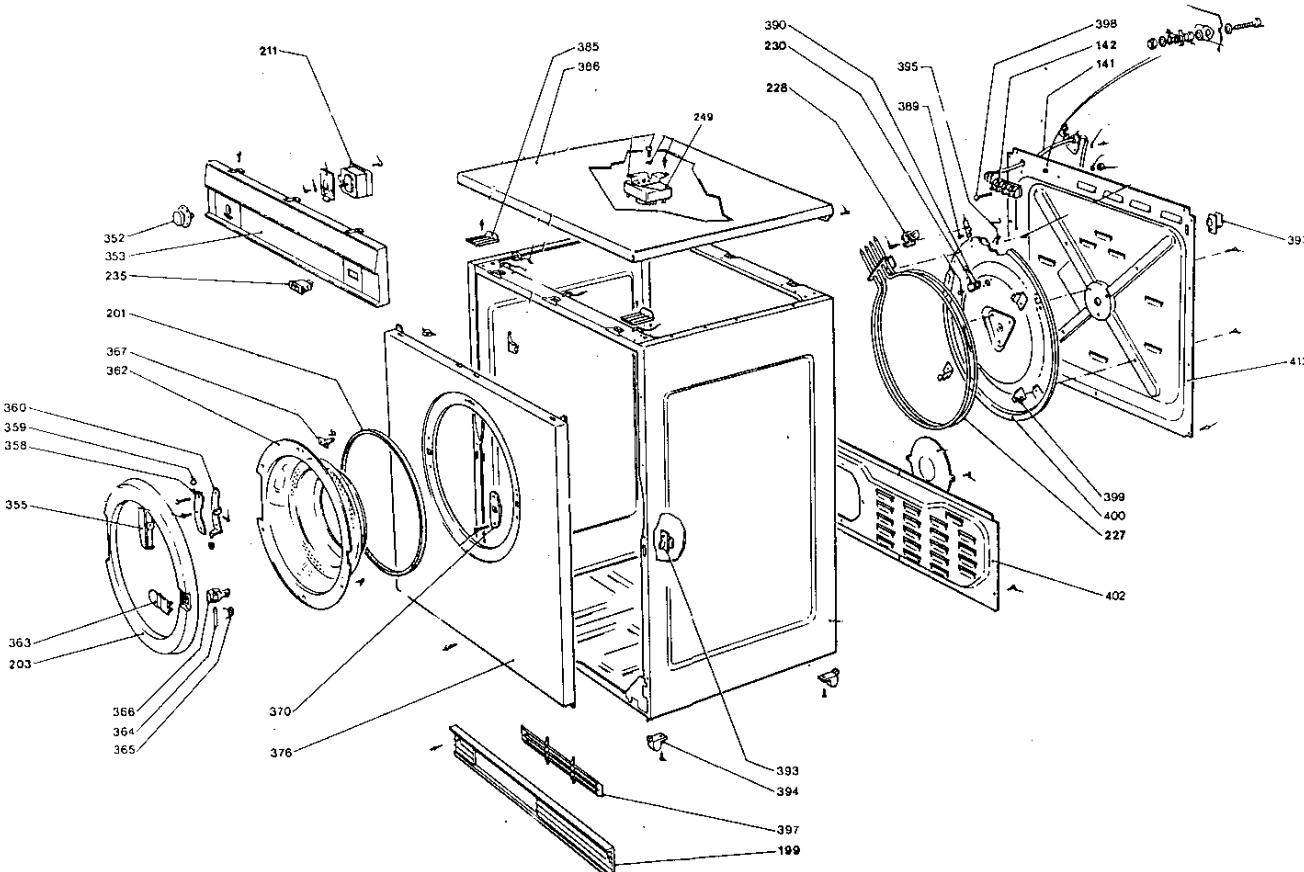
211
385
386
249
390
230
228
398
142
141
395
389
352
353
235
393
201
367
362
413
360
359
358
355
399
400
227
402
363
203
366
364
365
370
376
393
394
397
199

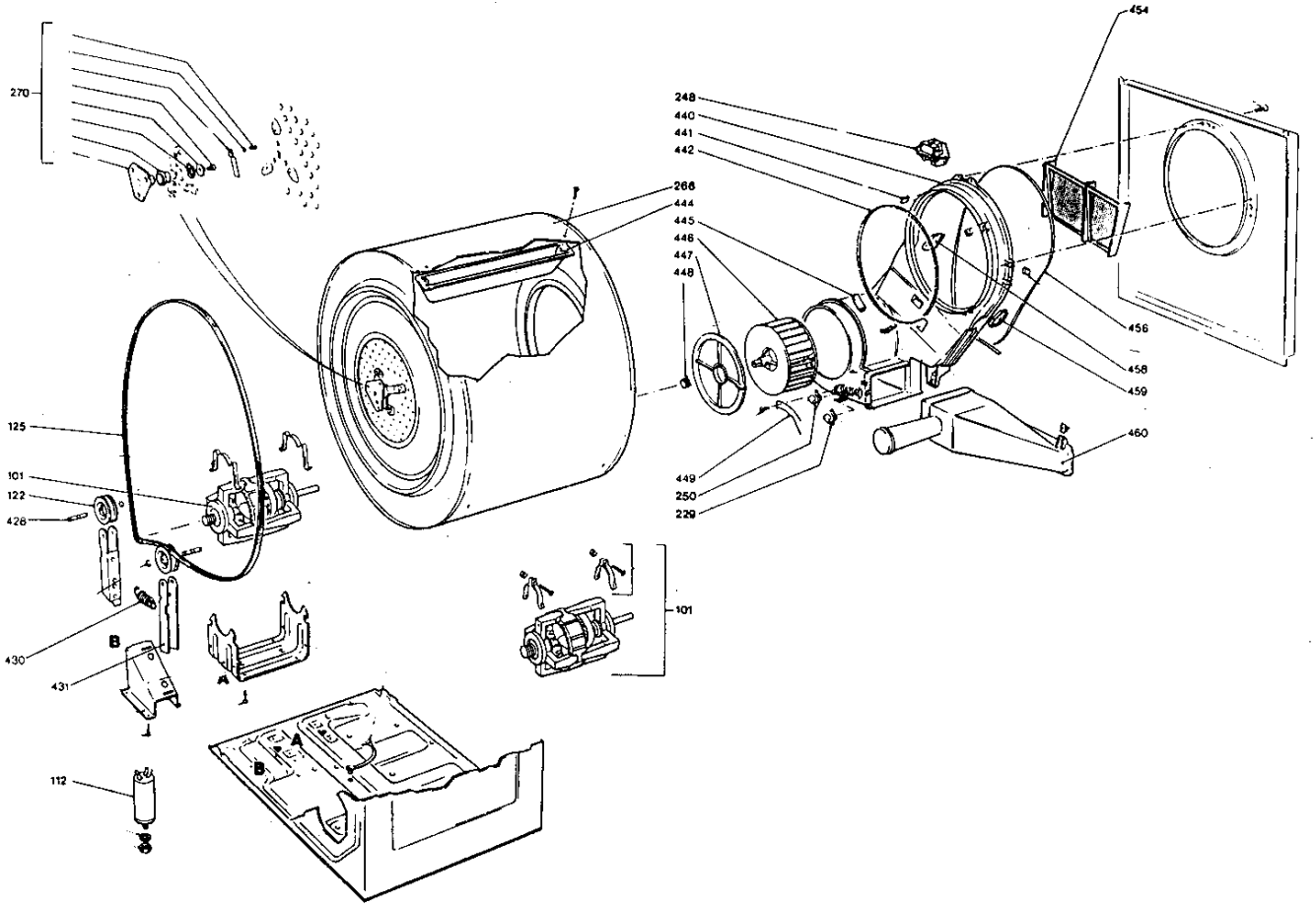
270
248
440
441
442
454
266
444
445
446
447
448
456
458
459
460
449
250
229
125
101
122
428
430
431
B
A
101
112
A
B