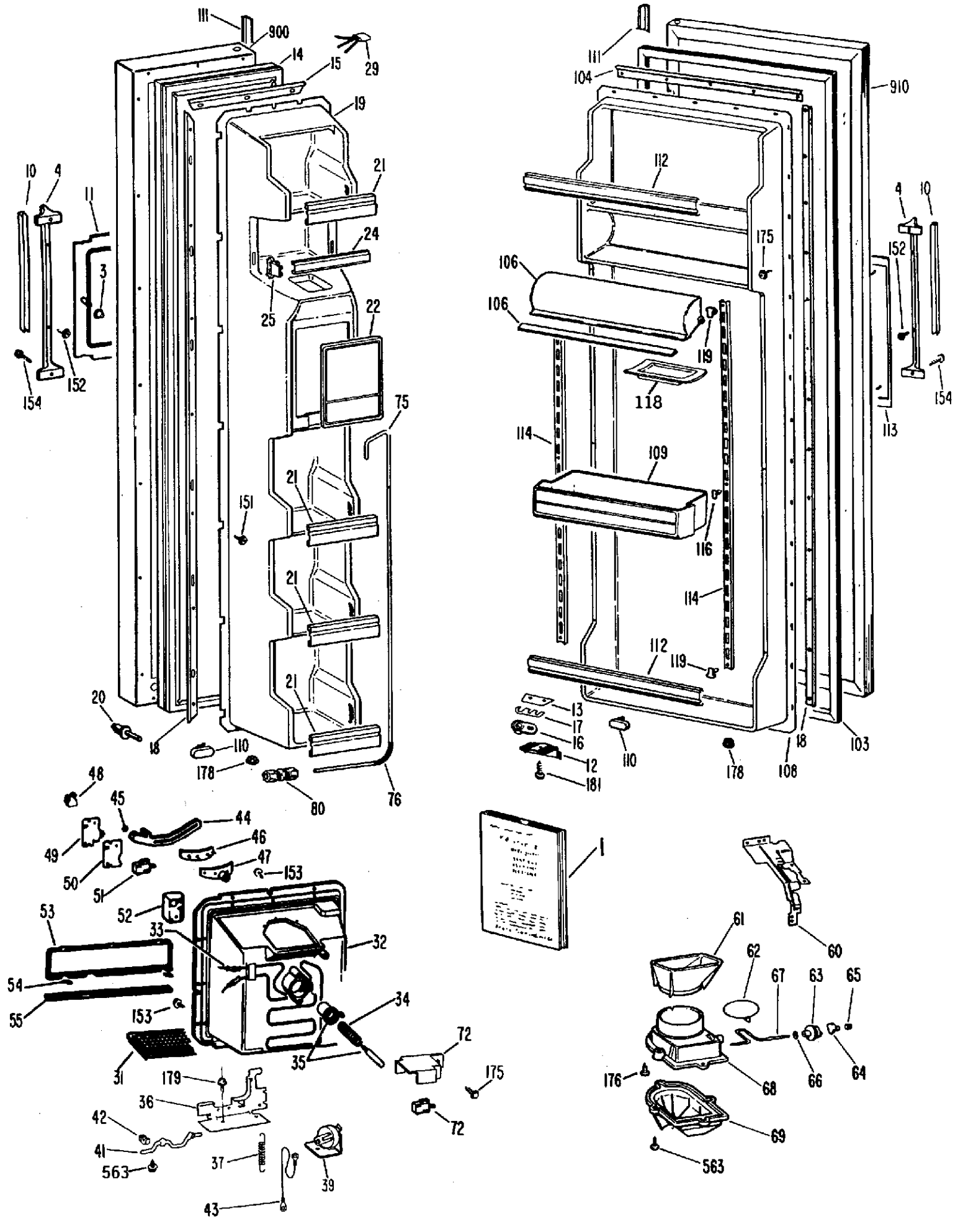
111
900
14
15
29
19
21
24
22
25
10
4
11
3
152
154
75
151
20
18
110
178
80
76
48
45
44
46
47
153
49
50
51
52
53
33
32
54
55
34
35
31
179
36
42
41
563
37
39
43
72
175
111
104
910
112
175
106
106
119
118
114
109
116
114
112
119
13
17
16
12
181
110
178
108
18
103
4
10
152
154
113
1
61
62
60
67
63
65
66
64
176
68
69
563

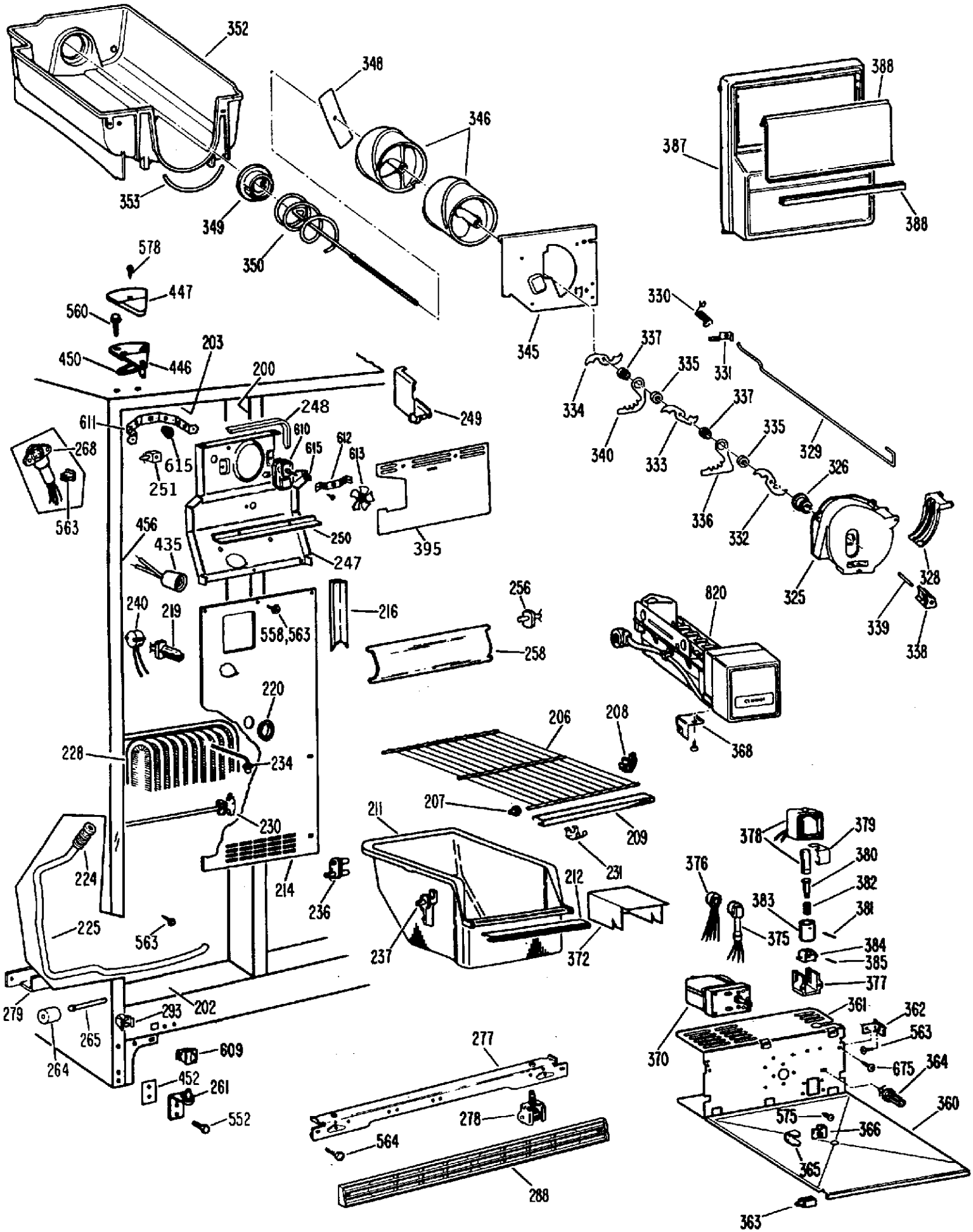
352
348
346
388
387
388
353
349
350
578
447
560
450
446
203
200
345
330
337
335
331
334
340
333
337
335
329
326
336
332
325
328
339
338
611
248
249
268
615
610
612
613
615
251
563
456
435
250
247
395
240
219
216
558,563
256
258
820
368
220
206
208
228
234
207
209
211
230
231
224
214
236
212
376
379
378
380
382
383
381
375
384
385
377
225
563
237
372
279
293
202
265
264
609
452
261
552
277
278
564
288
370
361
362
563
675
364
360
575
366
365
363

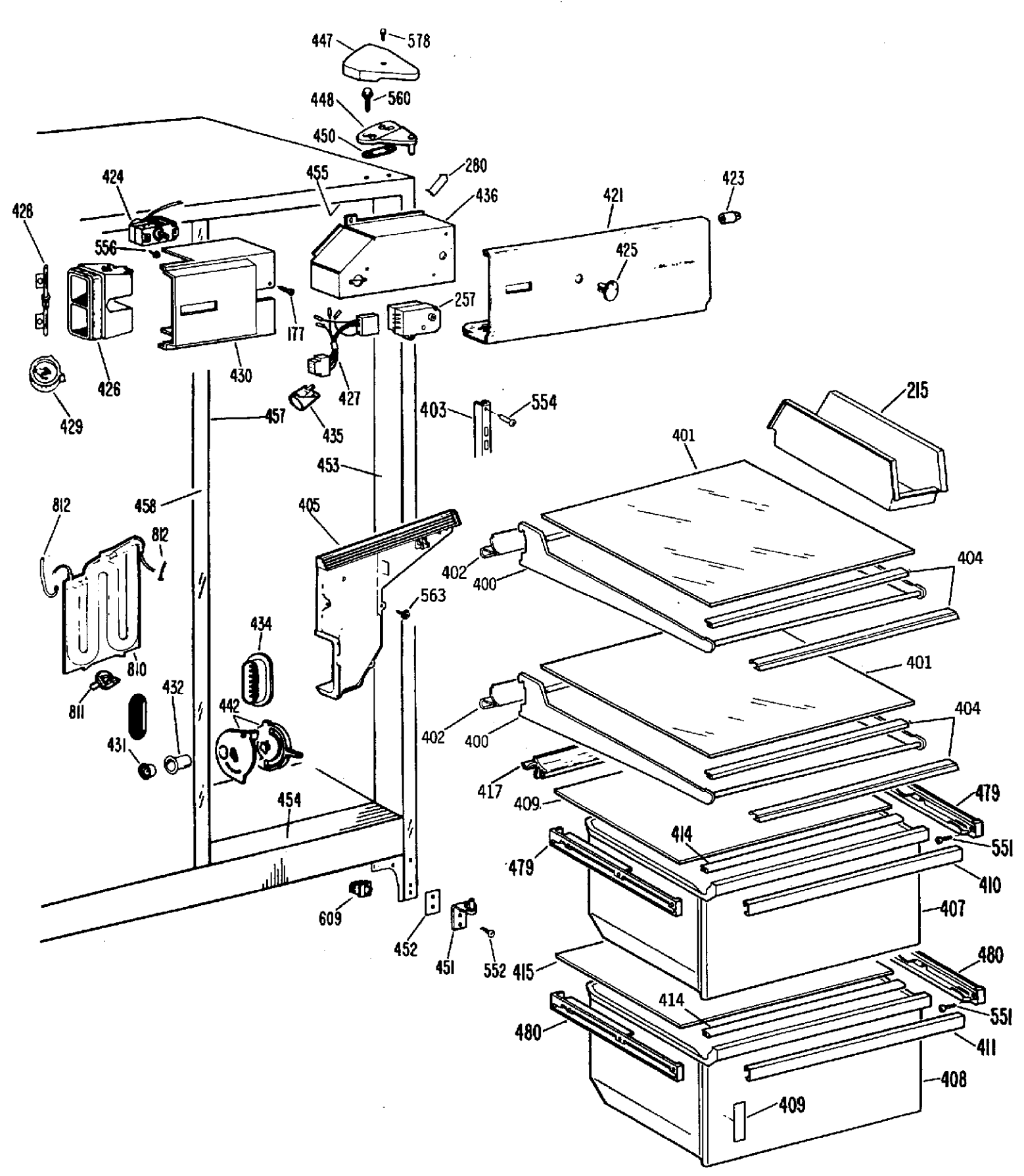
447
578
448
560
450
280
424
455
436
423
421
428
556
425
257
177
430
426
427
429
457
435
403
554
215
401
453
458
405
812
812
402
400
404
563
434
810
401
811
432
442
402
400
404
431
417
409
479
454
414
551
479
410
609
407
452
451
552
415
480
414
551
480
411
408
409

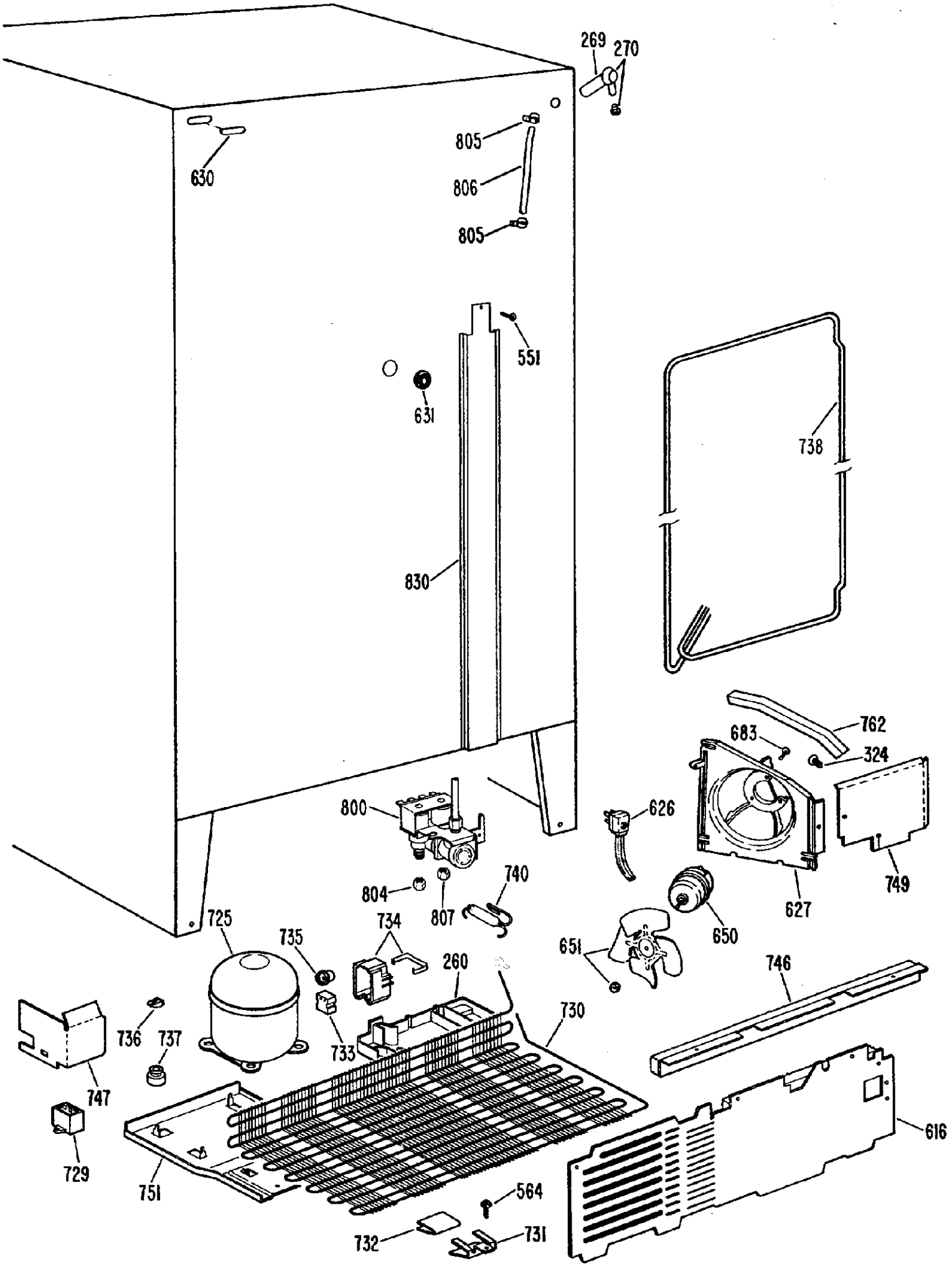
269
270
805
630
806
805
551
631
738
830
762
683
324
800
626
749
627
740
804
807
650
725
734
735
651
260
746
730
736
737
733
747
616
729
751
564
732
731