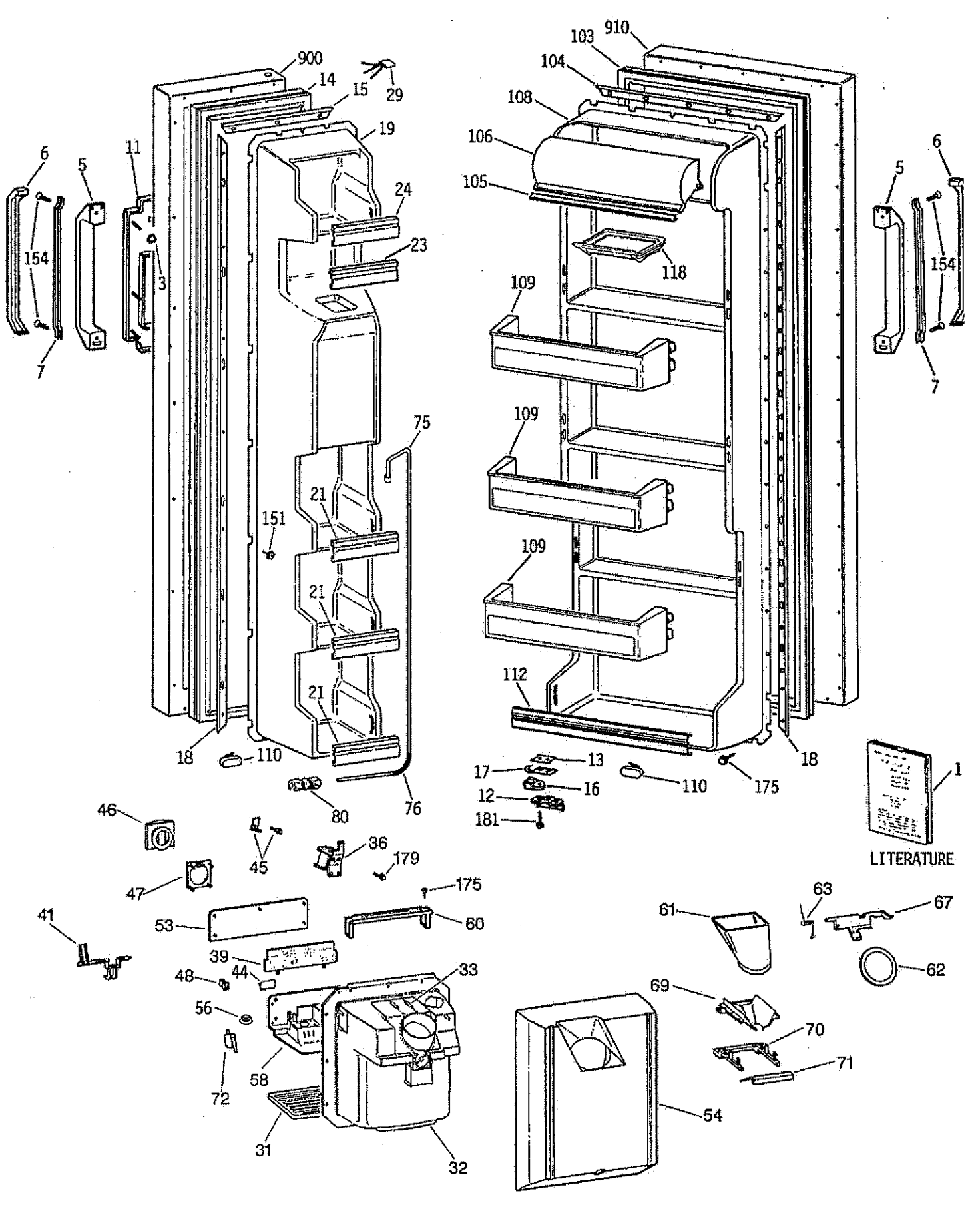
900
14
15
29
19
6
5
11
154
3
7
24
23
75
21
151
21
21
18
110
80
76
910
103
104
108
106
105
118
109
109
109
112
18
13
17
16
12
181
110
175
1
LITERATURE
46
45
36
179
47
175
41
53
60
39
44
48
33
56
58
72
31
32
61
63
67
62
69
70
71
54

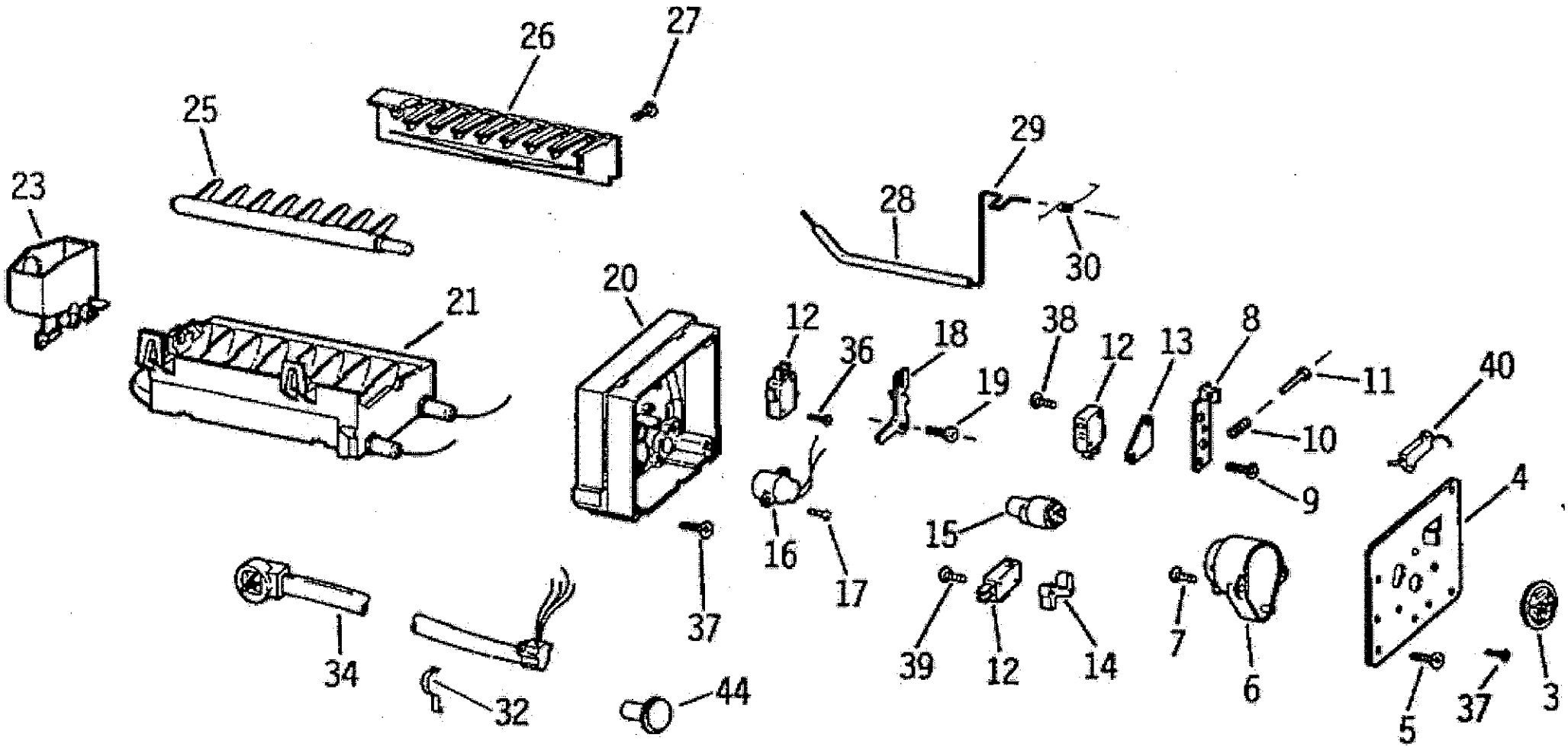
26
27
25
23
29
28
30
20
21
12
36
18
38
12
13
8
11
40
19
10
9
4
16
15
17
37
34
39
12
14
7
6
5
37
3
32
44

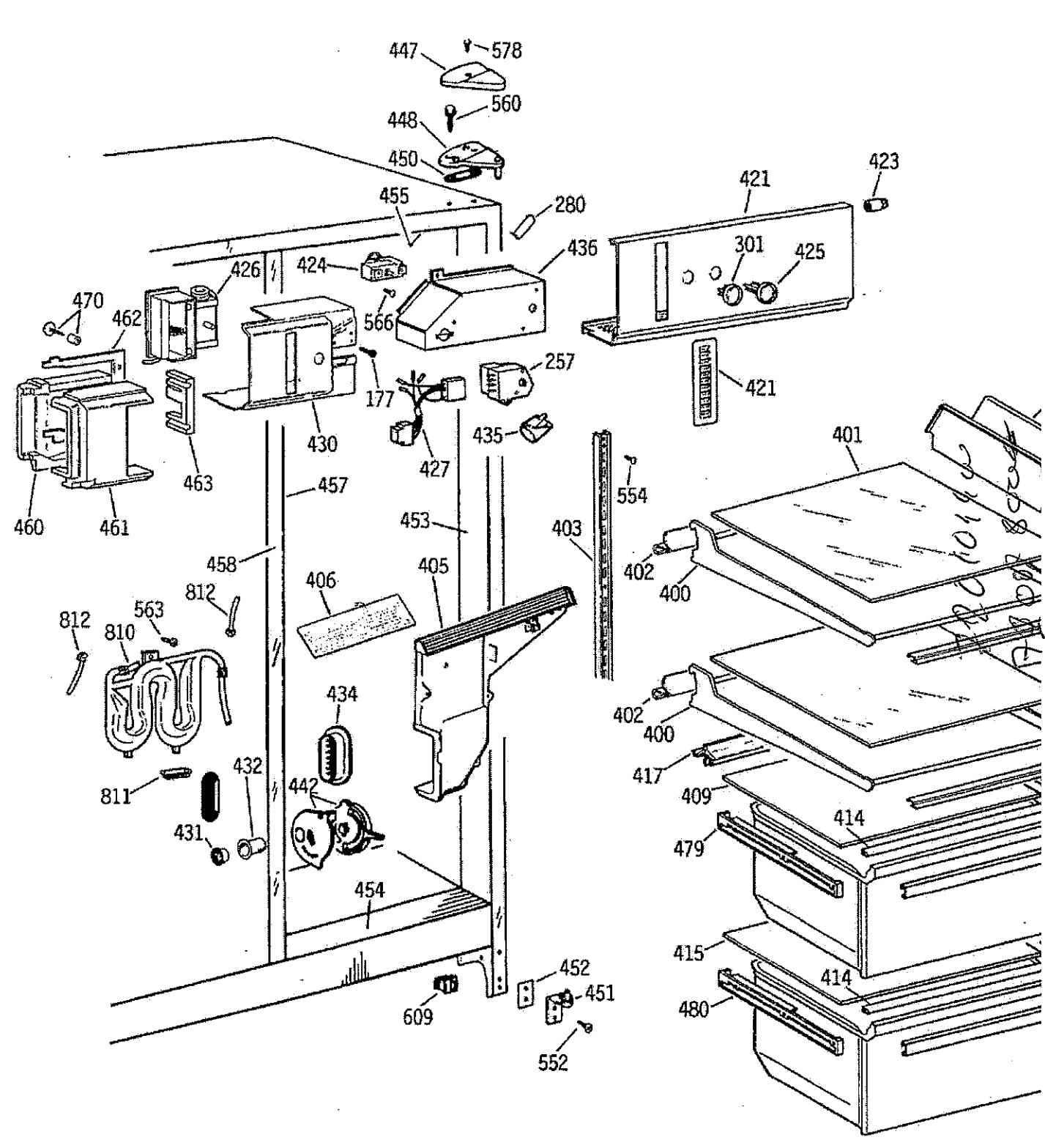
447
578
560
448
450
455
280
423
421
301
425
436
424
426
470
462
566
257
177
421
430
435
427
401
463
457
554
460
461
453
403
458
405
402
400
406
812
563
812
810
434
402
400
417
432
811
442
409
414
431
479
454
415
452
414
451
480
609
552

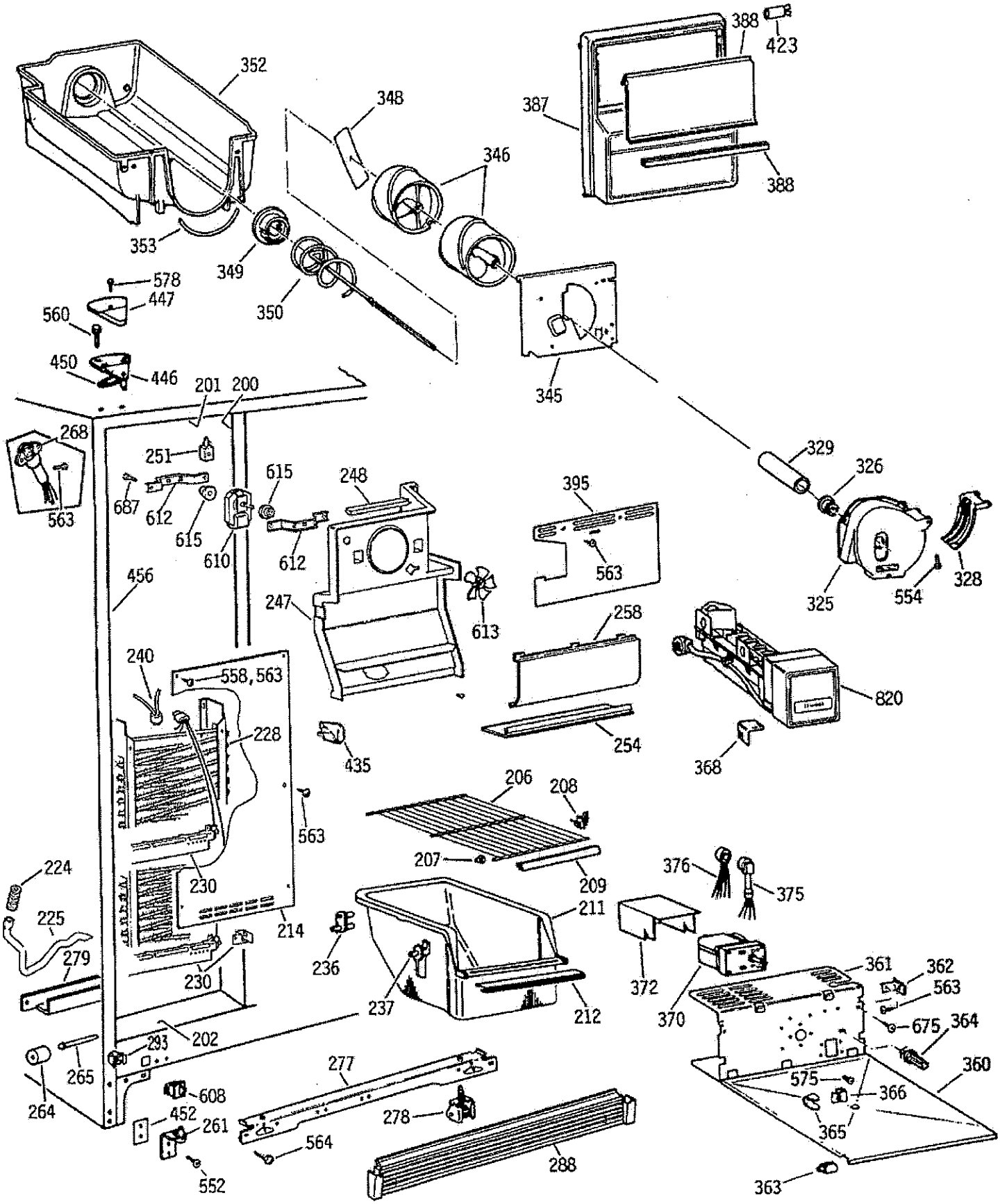
352
348
346
387
388
423
388
353
349
350
578
447
560
450
446
201
200
345
268
563
251
687
612
615
615
610
612
248
395
563
329
326
325
554
328
456
247
613
258
240
558,563
228
820
254
435
368
206
208
563
207
209
224
225
230
214
376
375
211
279
236
230
237
212
372
370
361
362
563
675
364
360
293
202
265
264
608
452
261
552
277
278
564
288
575
366
365
363

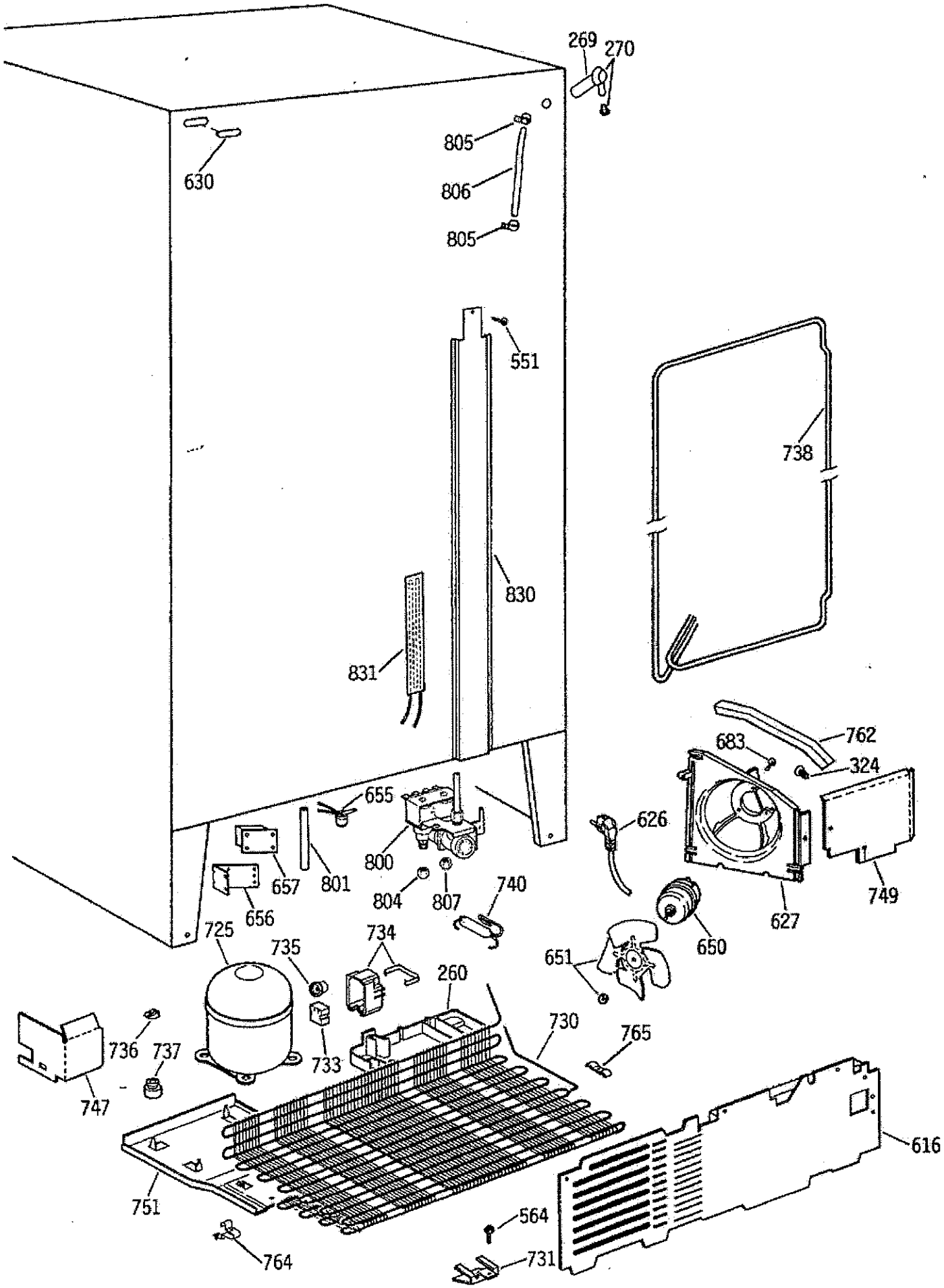
269
270
805
806
805
630
551
738
830
831
762
683
324
655
626
800
657
801
804
807
740
656
725
735
734
650
627
749
651
260
730
765
736
737
733
747
616
751
564
764
731