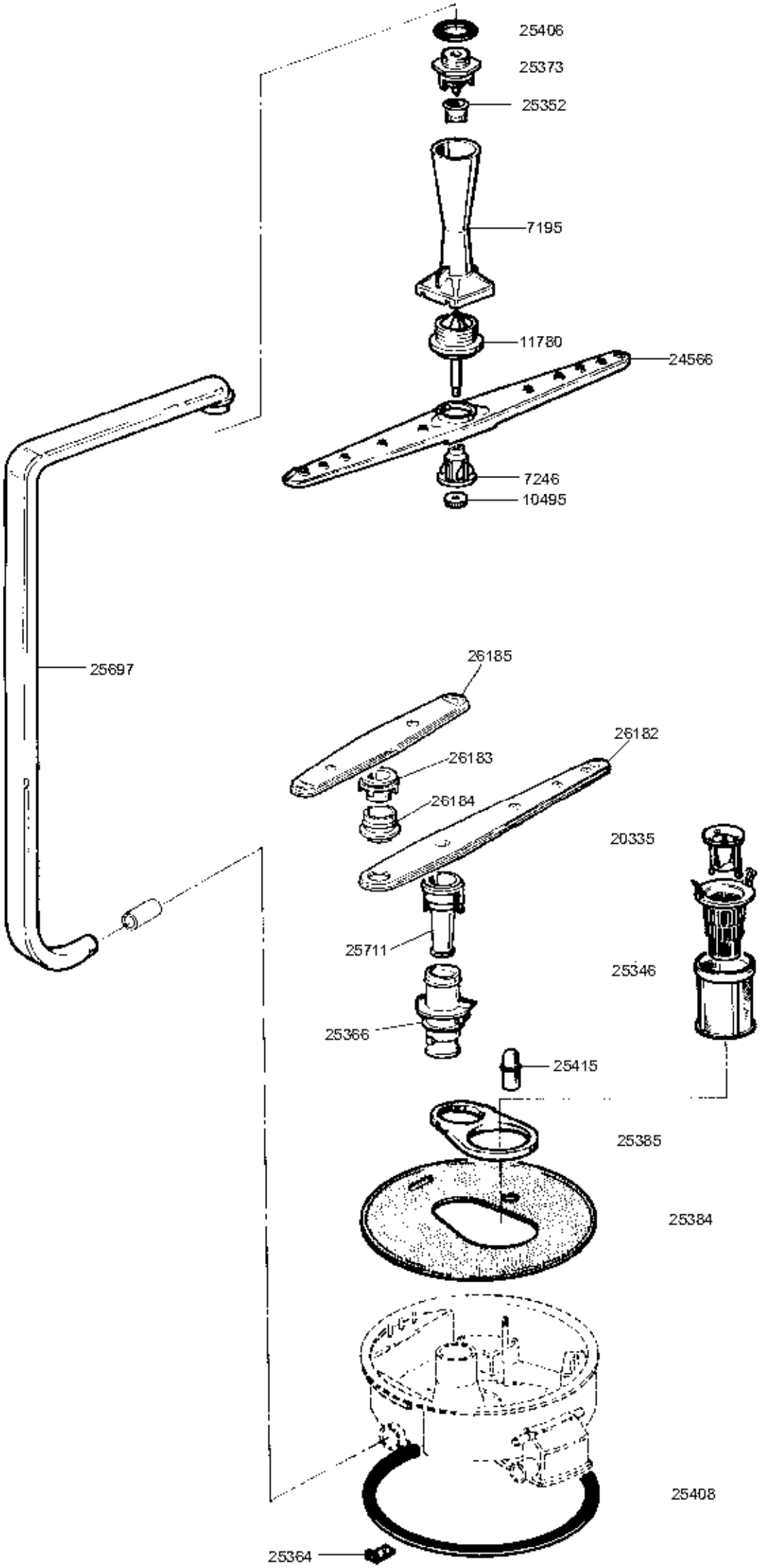
25406
25373
25352
7195
11780
24566
7246
10495
25697
26185
26182
26183
26184
20335
25711
25346
25366
25415
25385
25384
25408
25364

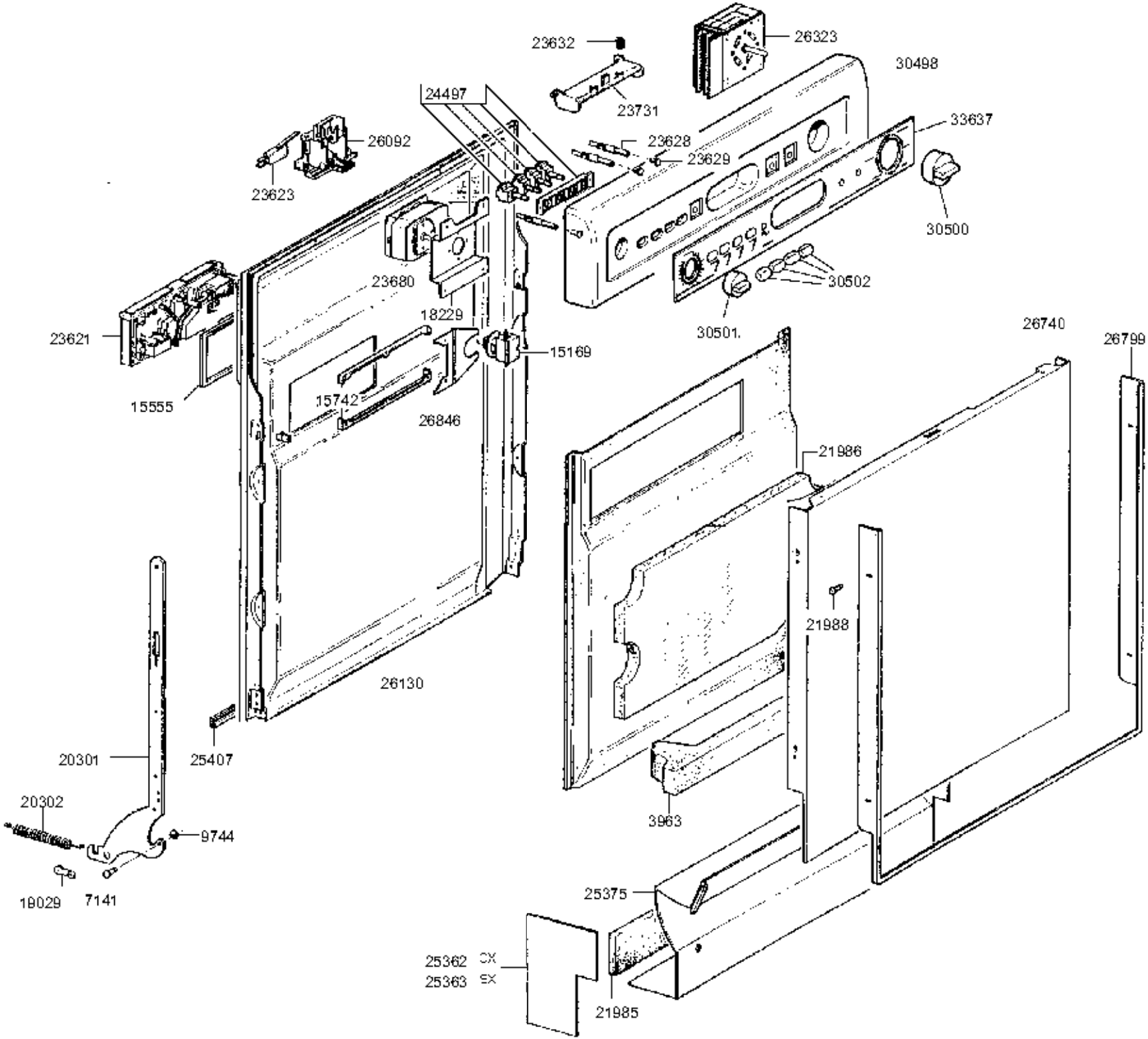
23632
26323
30498
24497
23731
33637
26092
23628
23629
23623
30500
23680
30502
18229
30501
26740
26799
23621
15169
15555
15742
26846
21986
21988
26130
20301
25407
20302
9744
3963
19029
7141
25375
25362 DX
25363 SX
21985

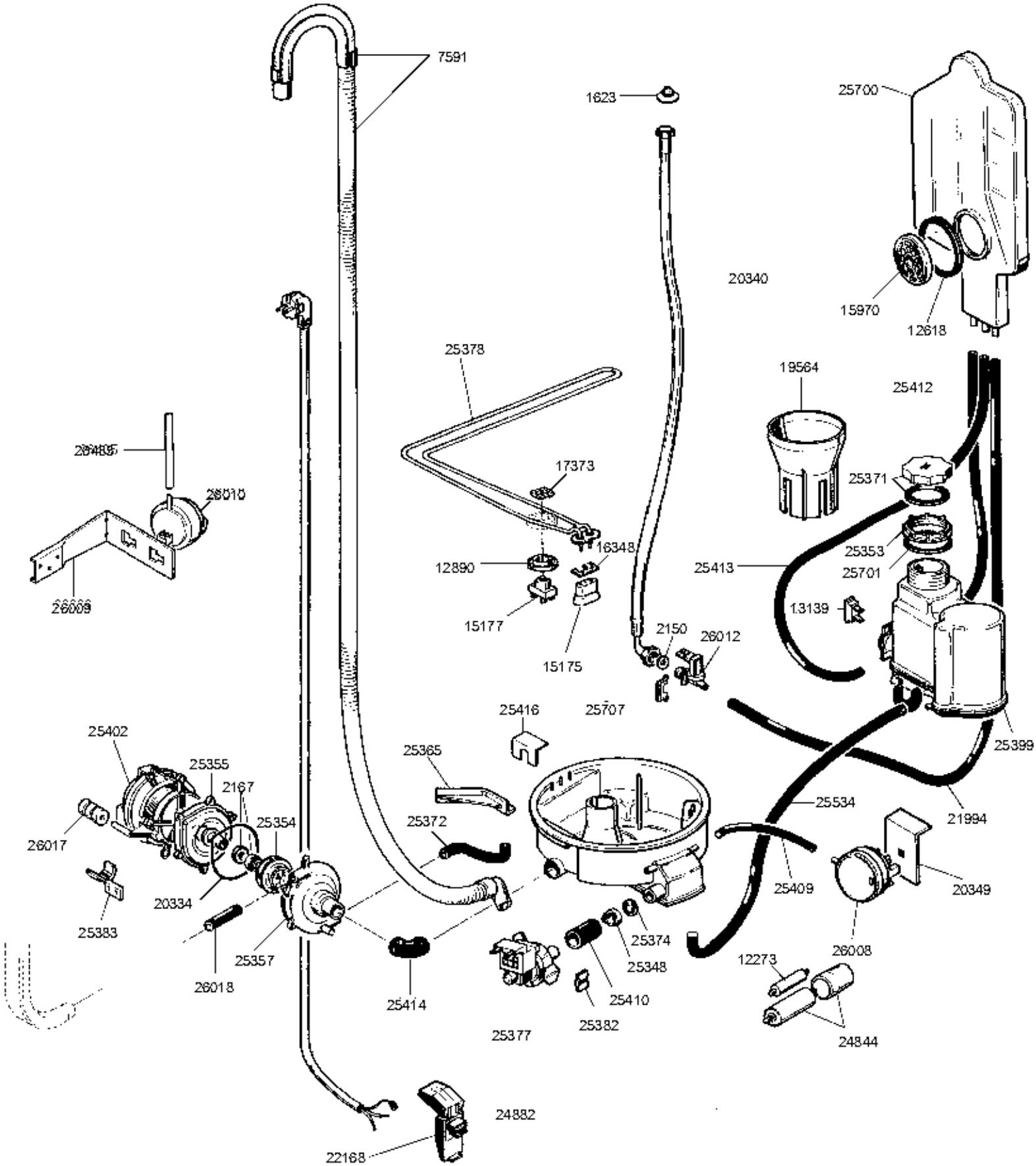
7591
1623
25700
20340
15970
12618
25378
19564
25412
28485
28010
17373
25371
26009
16348
25353
12890
25413
25701
13139
15177
2150
26012
15175
25416
25707
25402
25355
2167
25399
25365
25534
21994
26017
25354
25372
25409
20349
20334
25383
25374
26008
25357
25348
12273
26018
25410
25414
25382
25377
24844
24882
22168

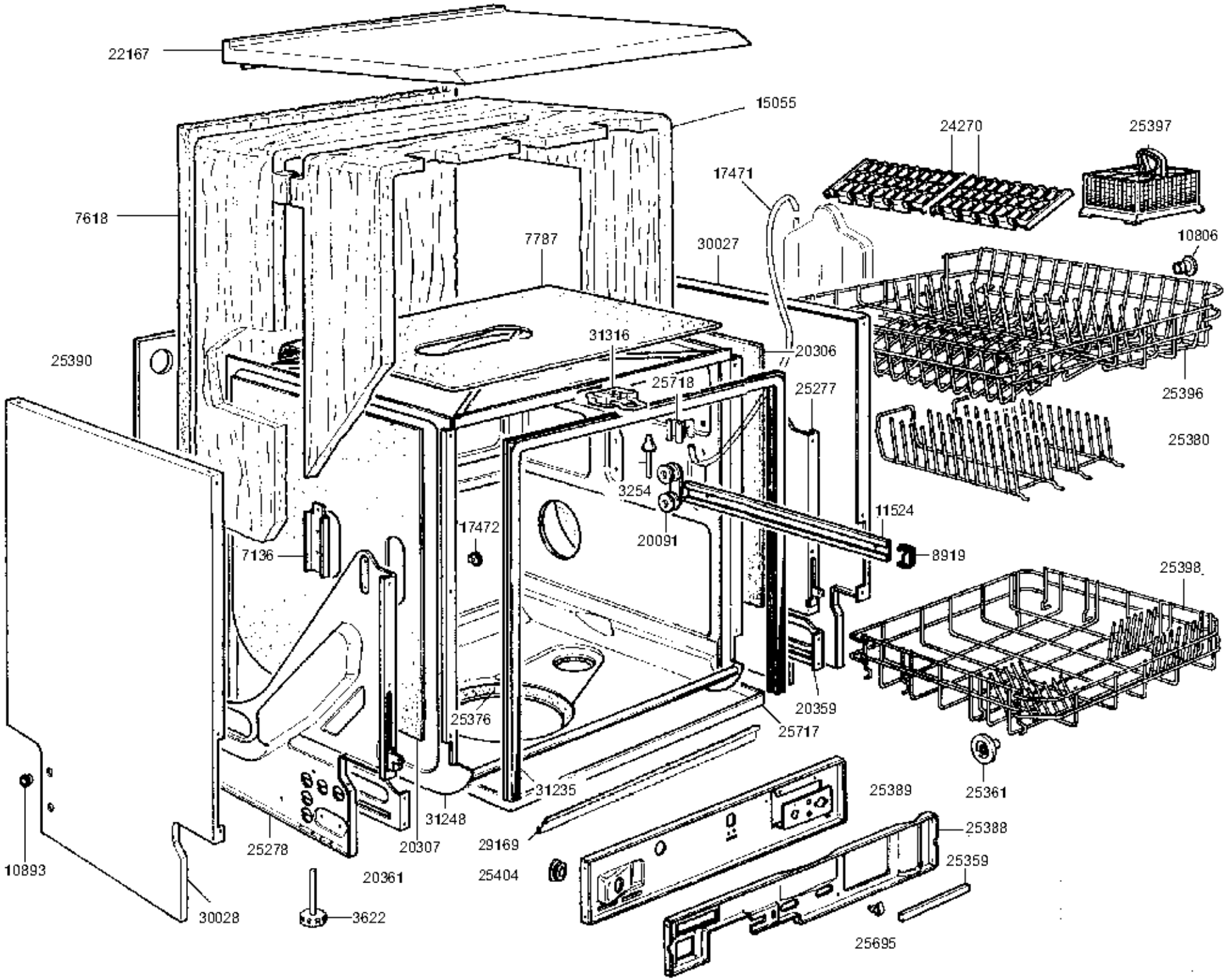
22167
15055
24270
25397
17471
7618
7787
30027
10806
31316
20306
25390
25718
25277
25396
25380
3254
11524
17472
20091
8919
7136
25398
20359
25376
25717
31235
25389
25361
31248
25388
29169
25278
20307
25359
10893
20361
25404
30028
3622
25695