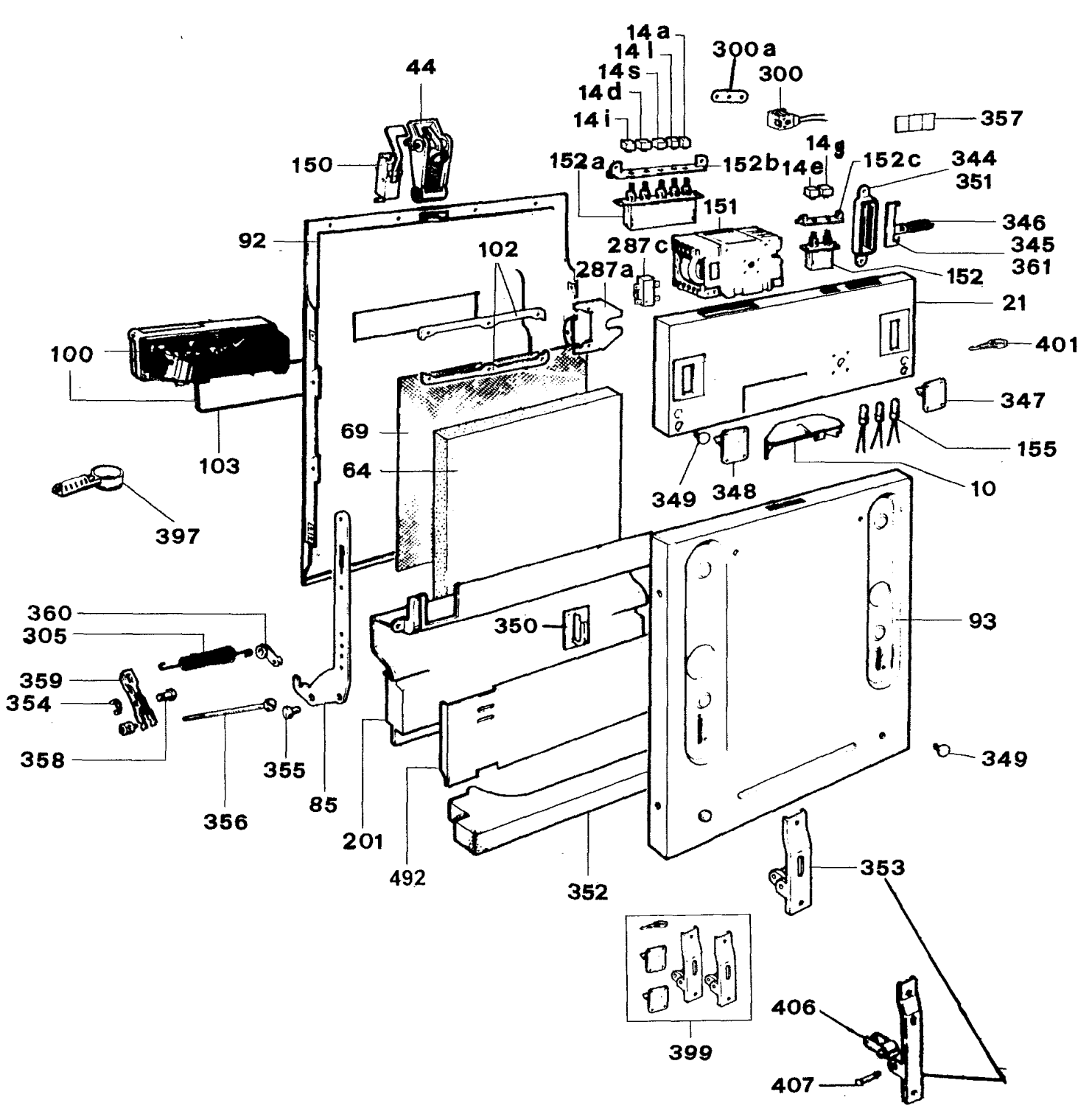
14a
14l
14s
14d
14i
300a
300
357
44
150
152a
152b
14g
14e
152c
344
351
151
346
345
361
92
102
287c
287a
152
21
100
401
347
69
64
155
103
349
348
10
397
360
305
350
93
359
354
358
355
349
356
85
201
492
352
353
399
406
407

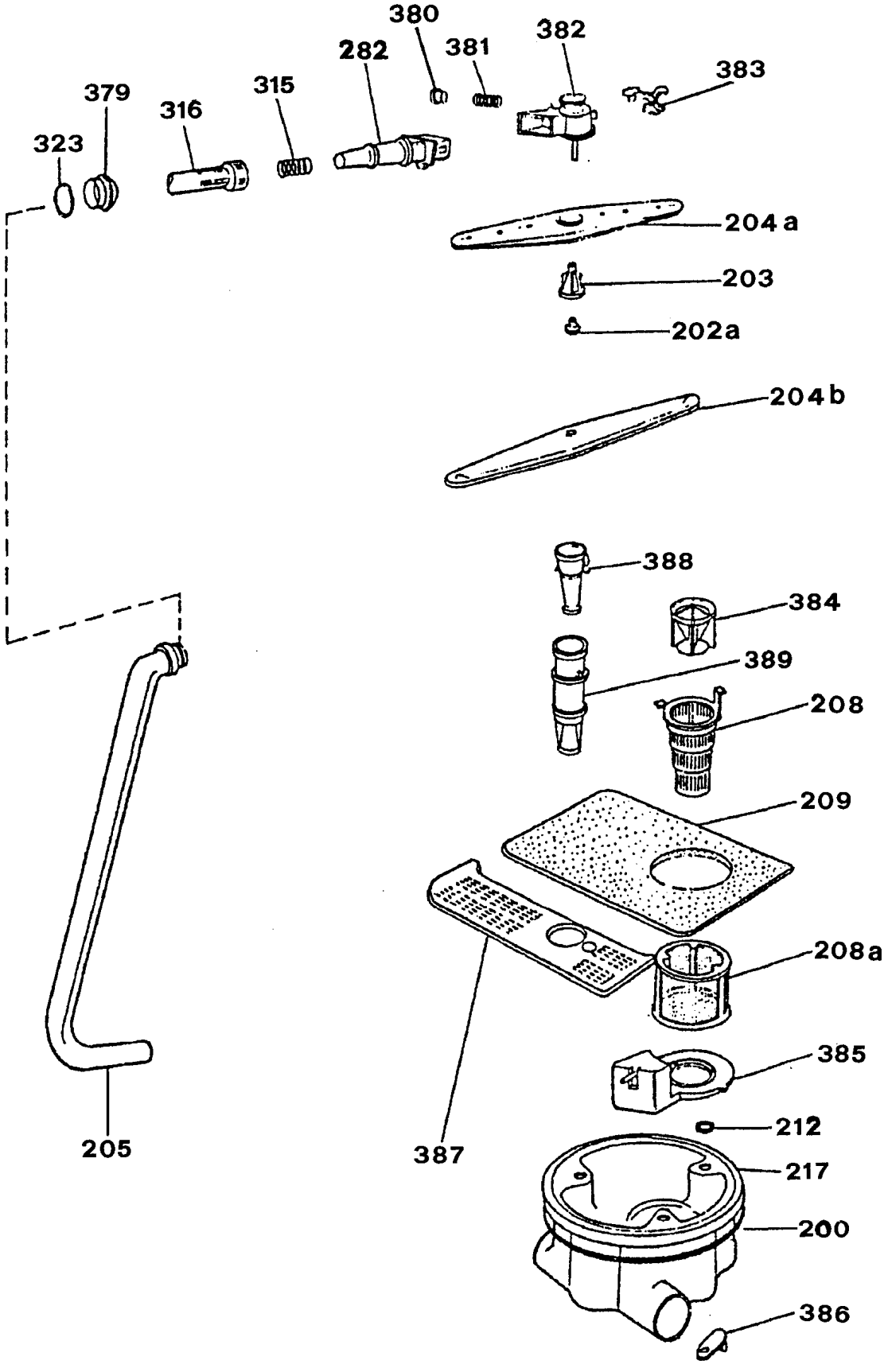
380
382
282
381
383
379
315
316
323
204 a
203
202a
204 b
388
384
389
208
209
208a
385
212
217
200
386
387
205

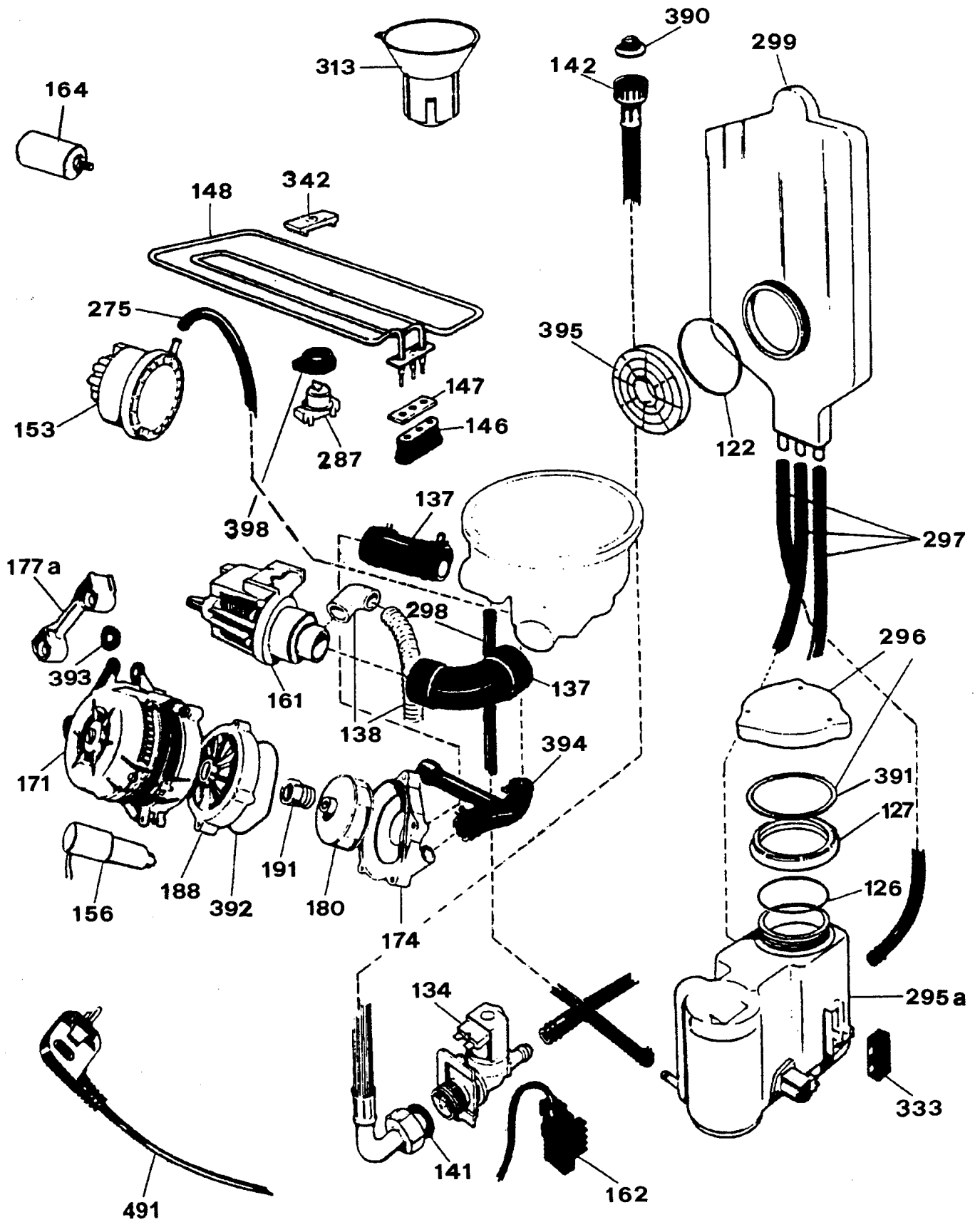
390
299
313
142
164
342
148
275
395
147
153
146
287
122
137
398
297
177a
298
296
393
161
137
138
394
171
391
127
191
188
392
180
126
156
174
295a
134
333
141
162
491

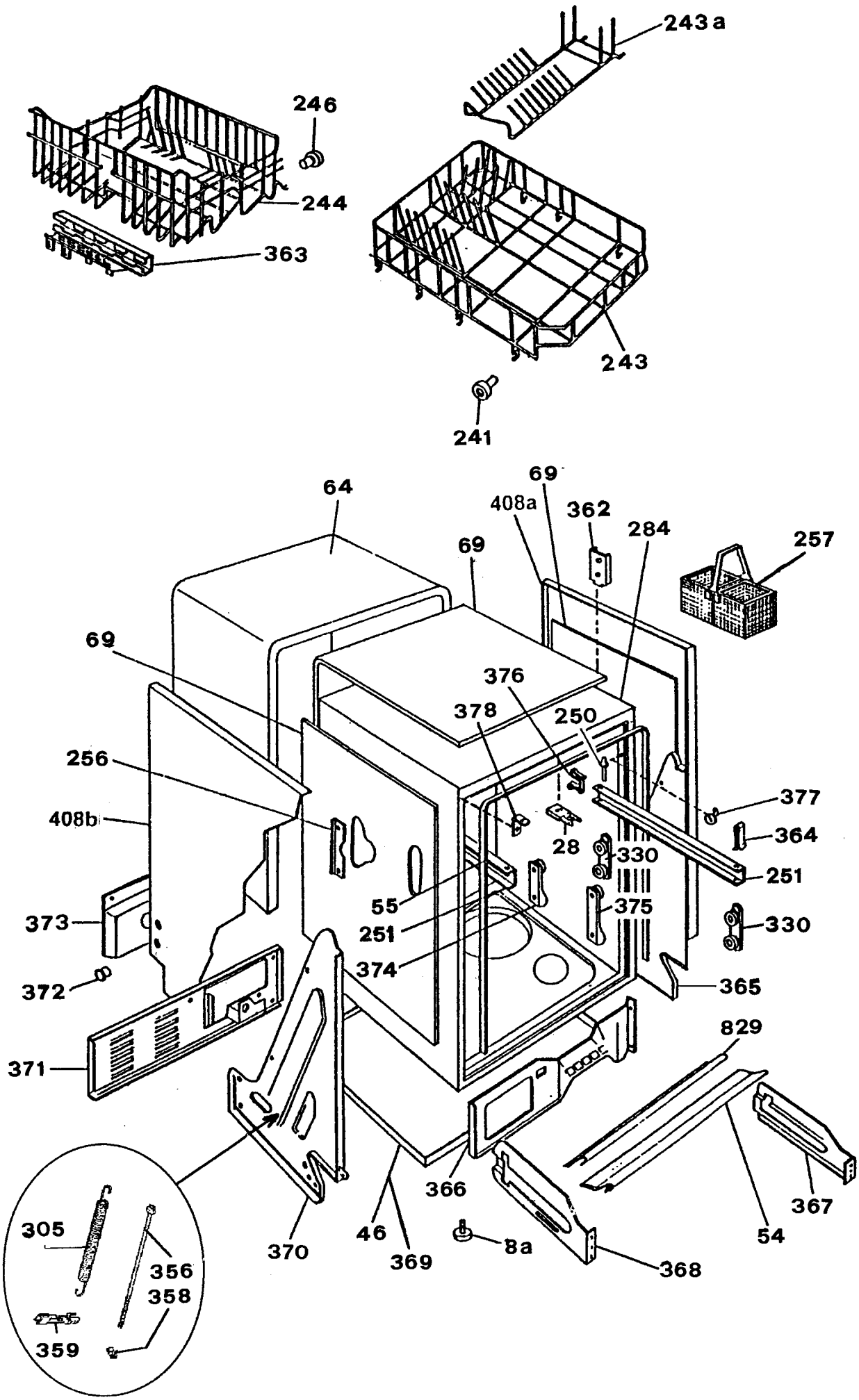
243a
246
244
363
243
241
64
69
408a
362
284
257
69
69
376
378
250
256
377
408b
364
28
330
251
55
375
373
251
330
374
372
365
829
371
366
367
305
370
46
369
8a
54
368
356
358
359