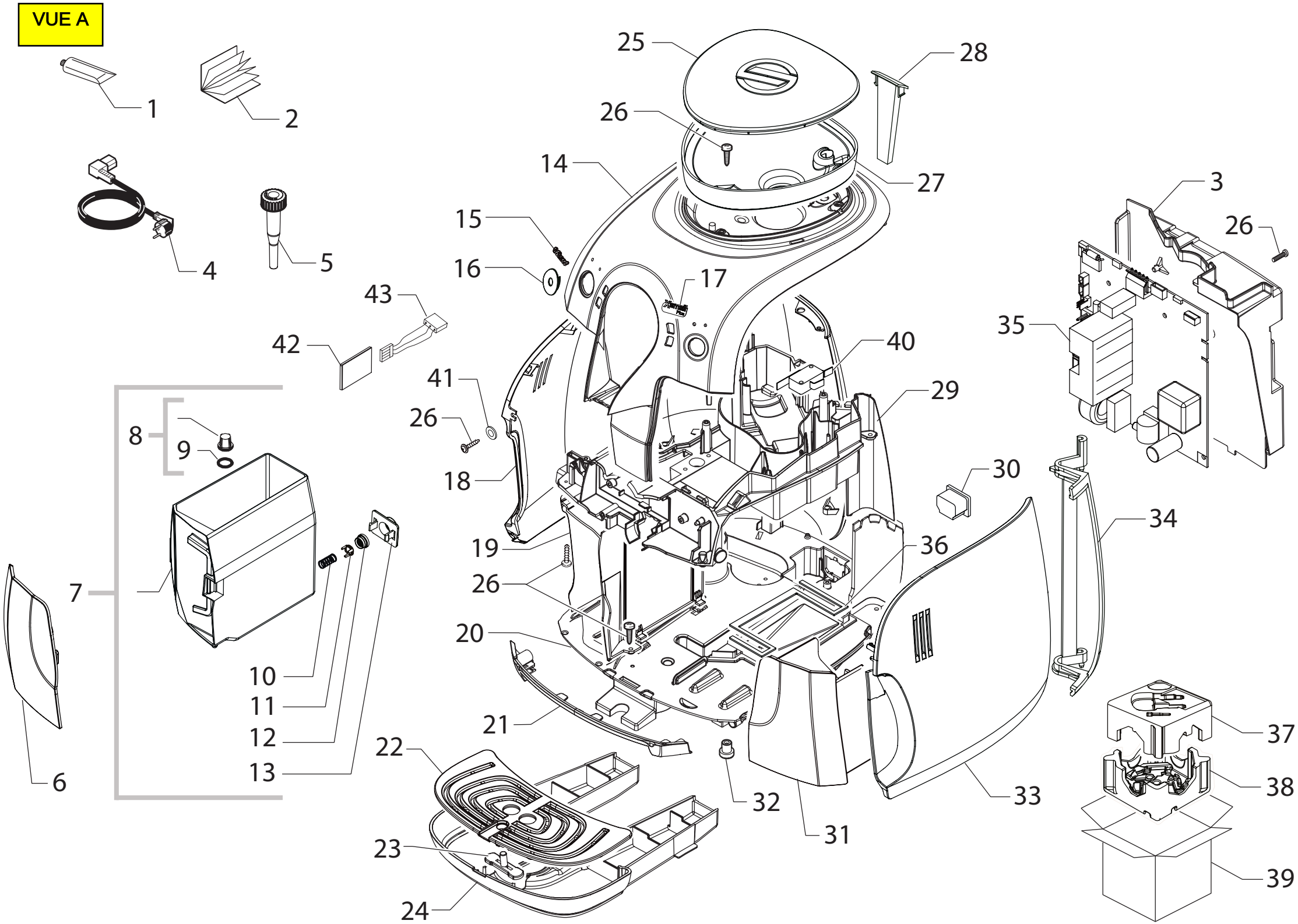
VUE A
1
2
4
5
25
28
26
14
27
3
26
15
16
17
43
42
35
40
41
29
26
8
9
18
30
34
19
36
7
26
20
10
11
12
13
21
37
22
38
32
33
31
23
39
24
6

VUE B

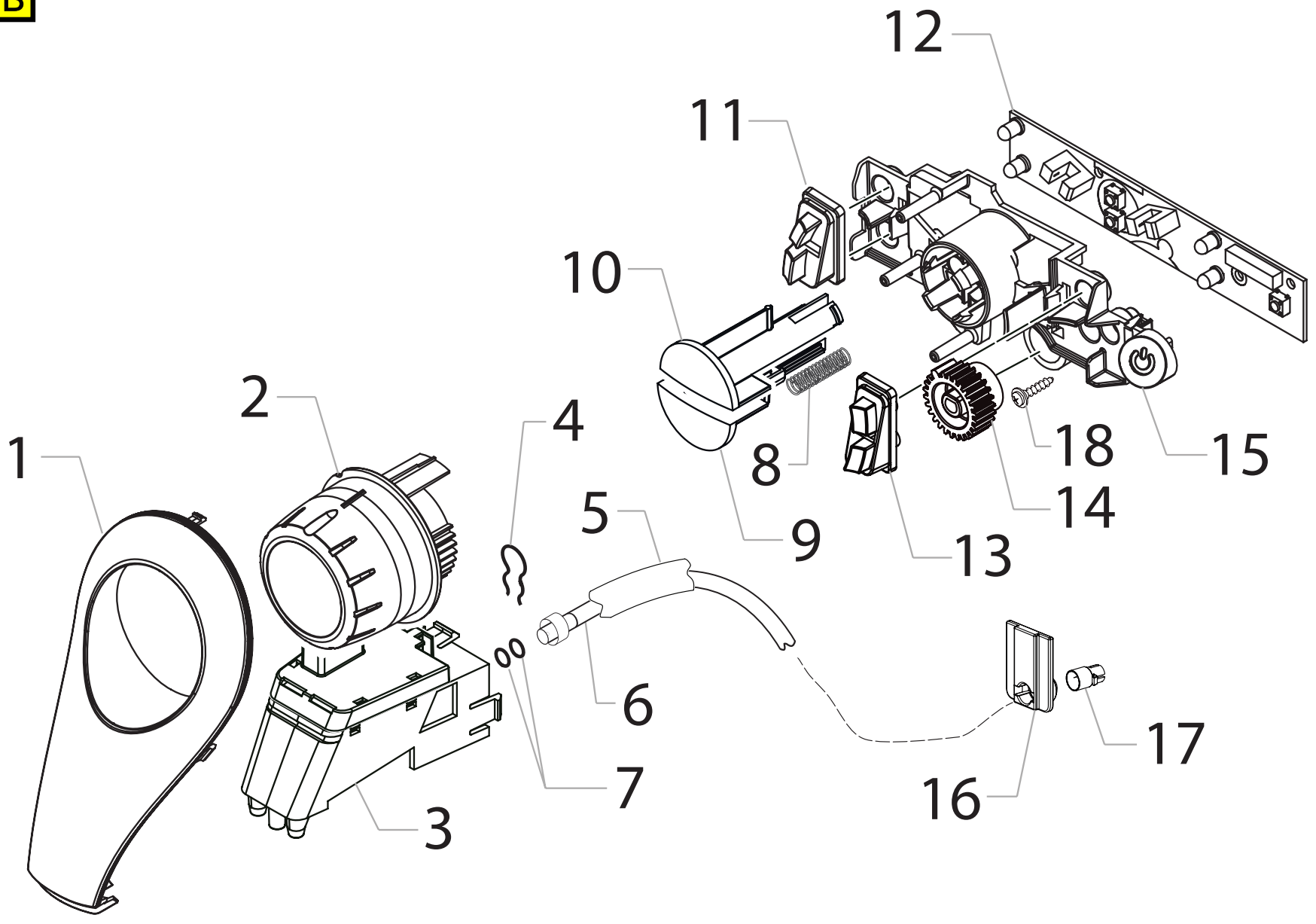

VUE C

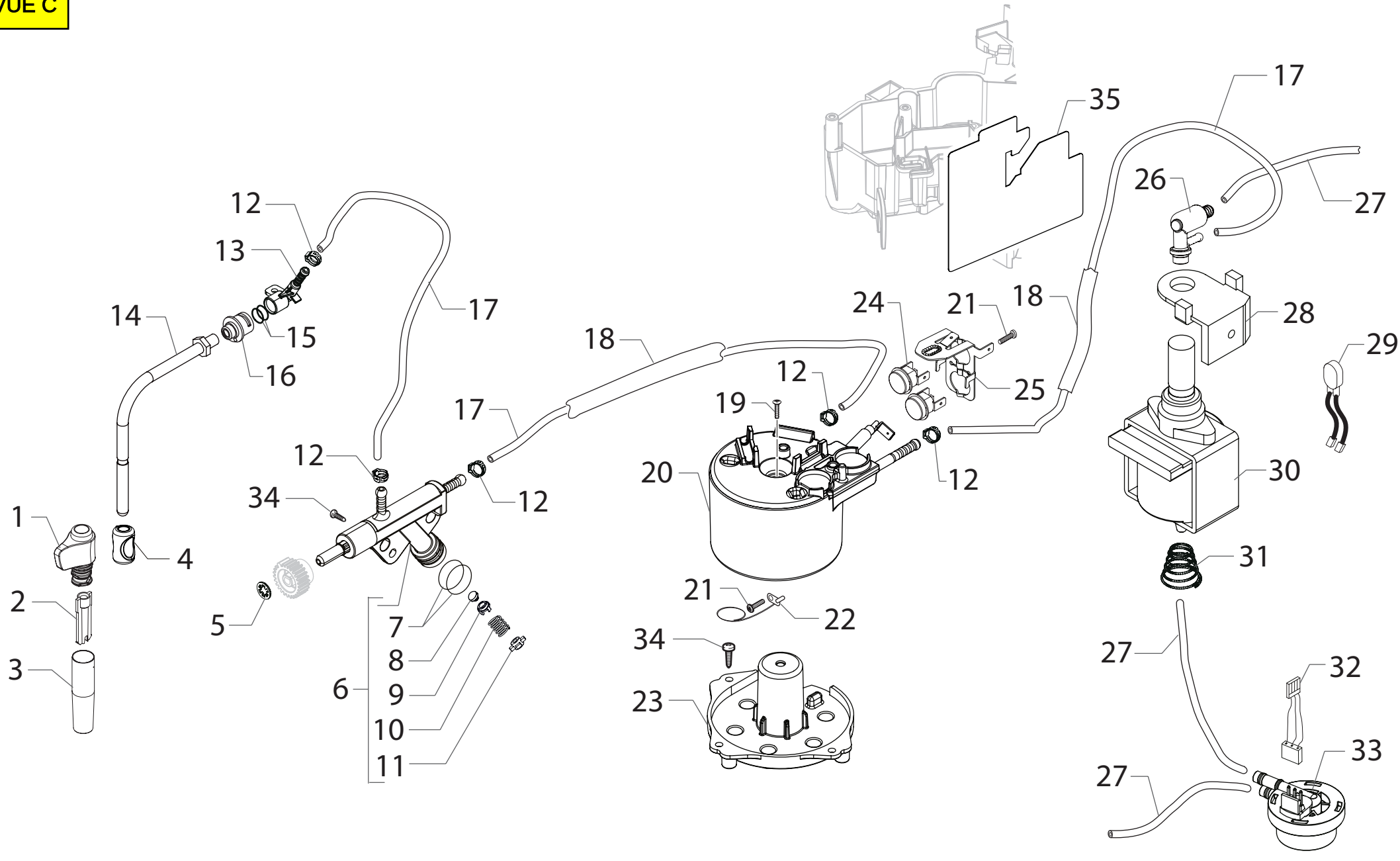
35
17
26
27
12
13
14
15
16
17
18
24
21
18
28
29
12
25
19
17
12
12
20
12
30
34
1
4
31
2
21
22
5
7
34
27
32
3
8
6
9
23
10
33
27
11

VUE D

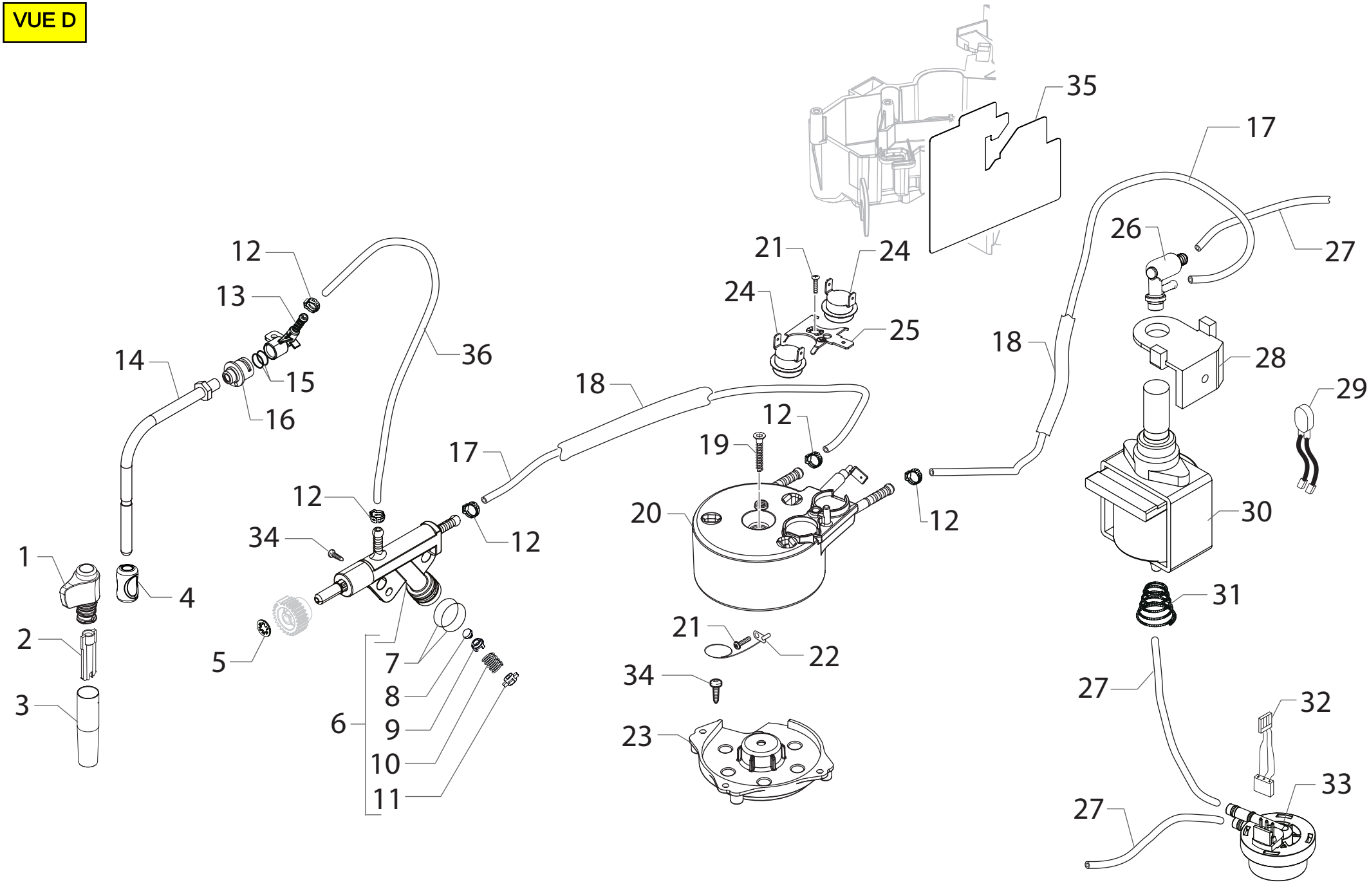
35
17
26
27
21
24
24
25
18
28
29
12
13
36
14
15
16
18
12
19
17
12
12
34
20
12
30
1
4
31
2
21
22
5
7
34
27
32
3
8
6
9
23
10
33
27
11

VUE E

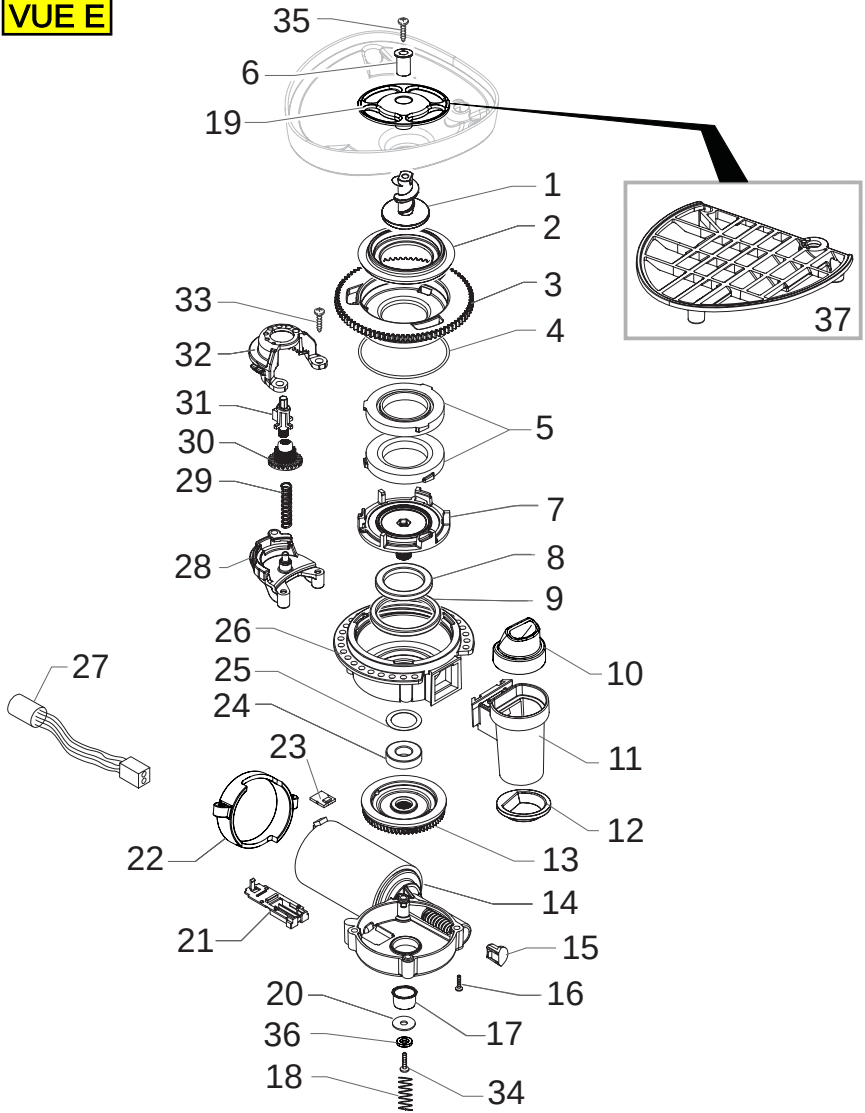
35
6
19
1
2
3
4
37
33
32
31
30
29
28
5
7
8
9
26
25
24
23
27
10
11
12
13
22
14
21
15
16
20
36
17
18
34

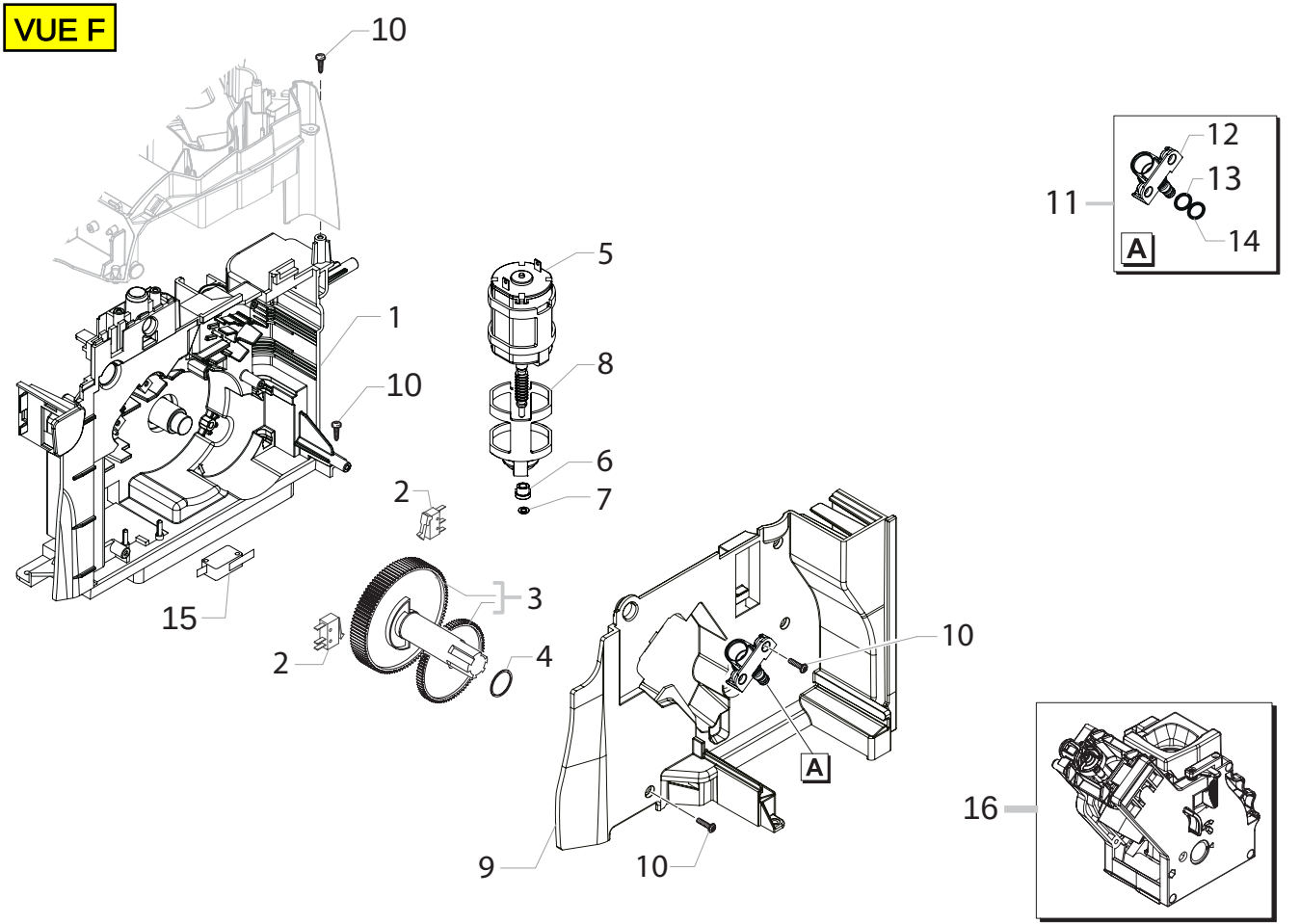
VUE F
10
1
10
15
5
8
6
7
2
3
2
4
10
A
9
10
11
12
13
14
A
16