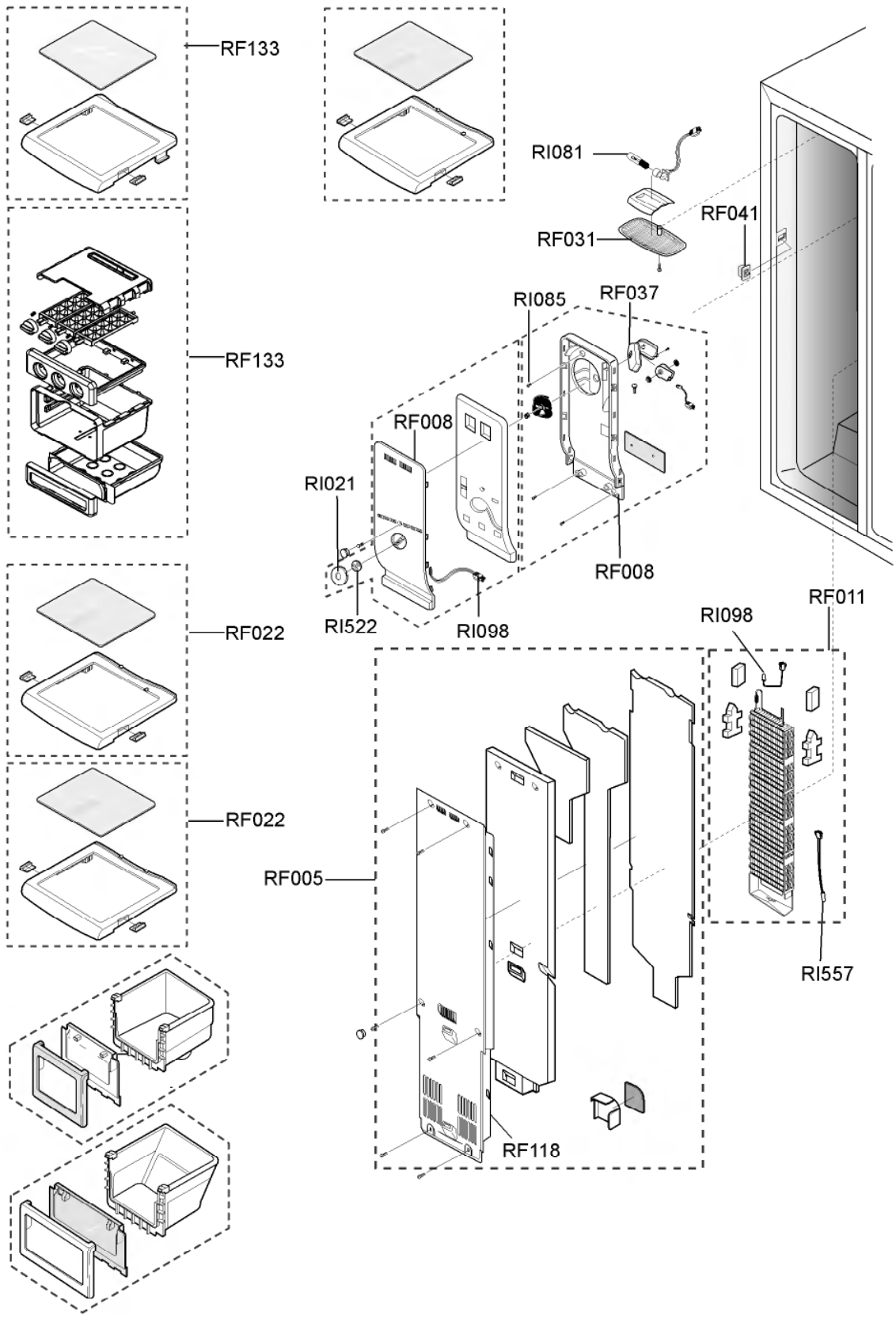
RF133
RF133
RI081
RF041
RF031
RI085
RF037
RF008
RI021
RF008
RI522
RI098
RF011
RI098
RF022
RF022
RF005
RI557
RF118

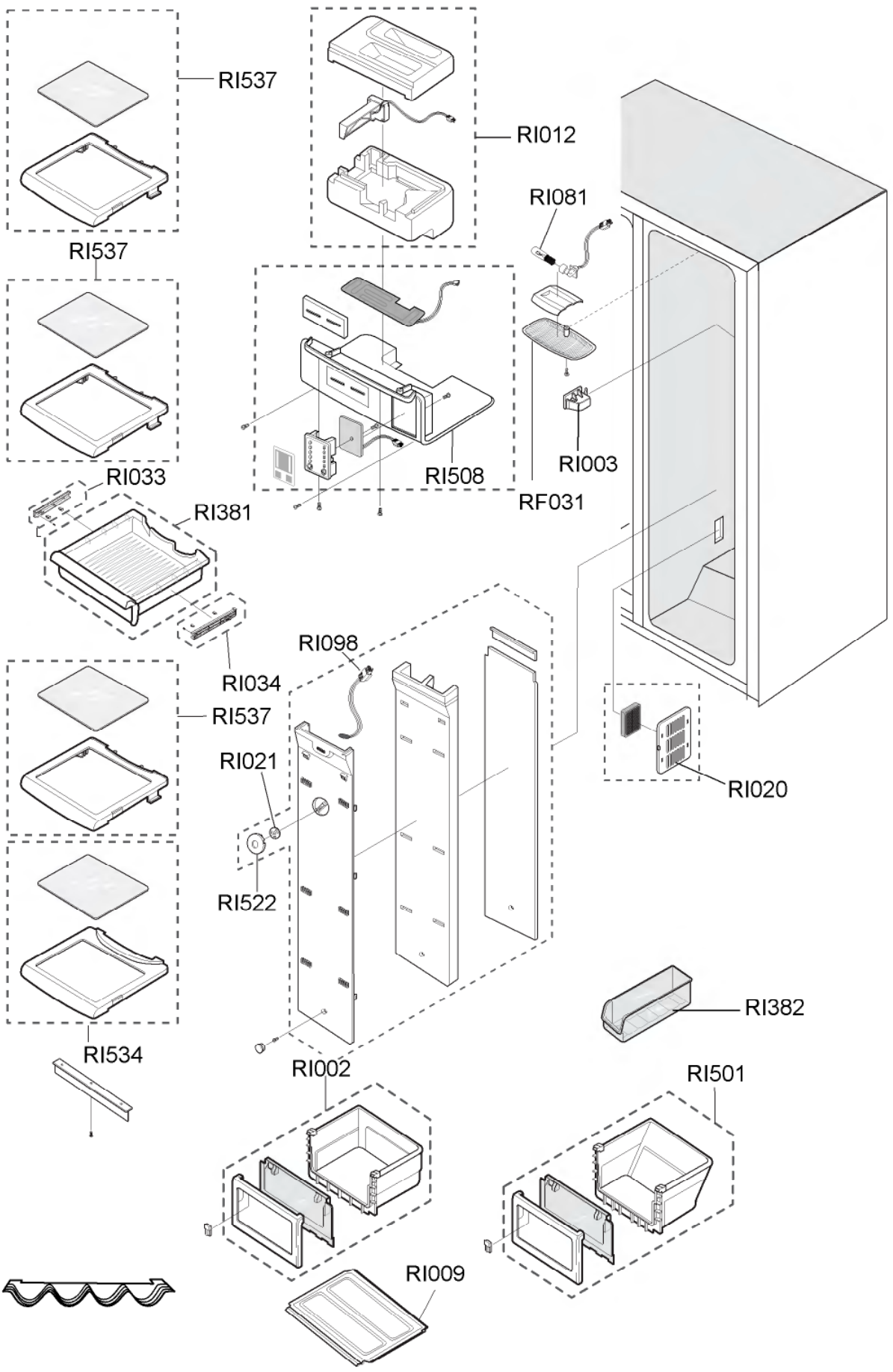
RI537
RI012
RI081
RI537
RI003
RI508
RF031
RI033
RI381
RI098
RI034
RI537
RI021
RI020
RI522
RI382
RI534
RI002
RI501
RI009

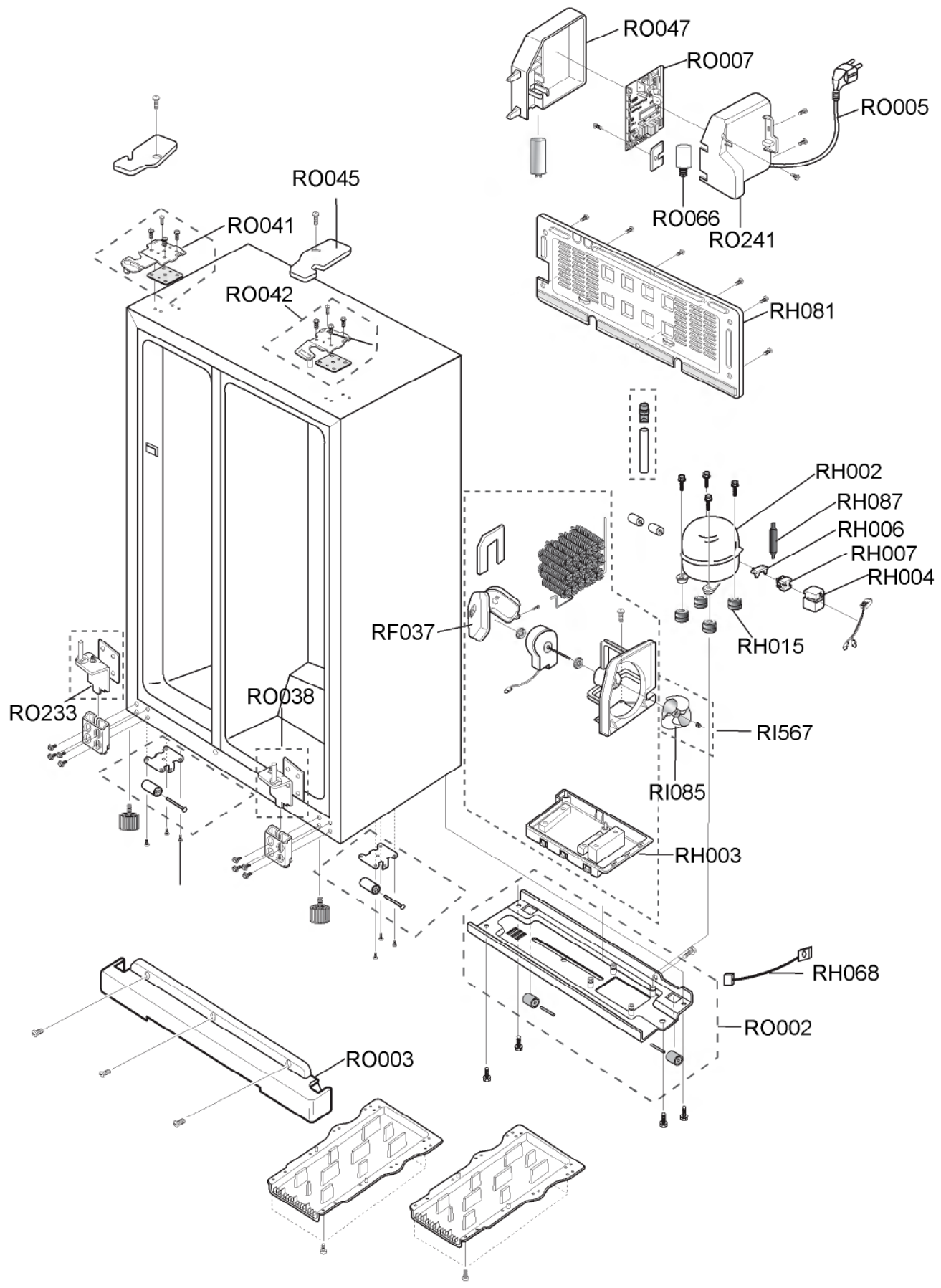
RO047
RO007
RO005
RO066
RO241
RO045
RO041
RO042
RH081
RH002
RH087
RH006
RH007
RH004
RF037
RH015
RO233
RO038
RI567
RI085
RH003
RH068
RO002
RO003

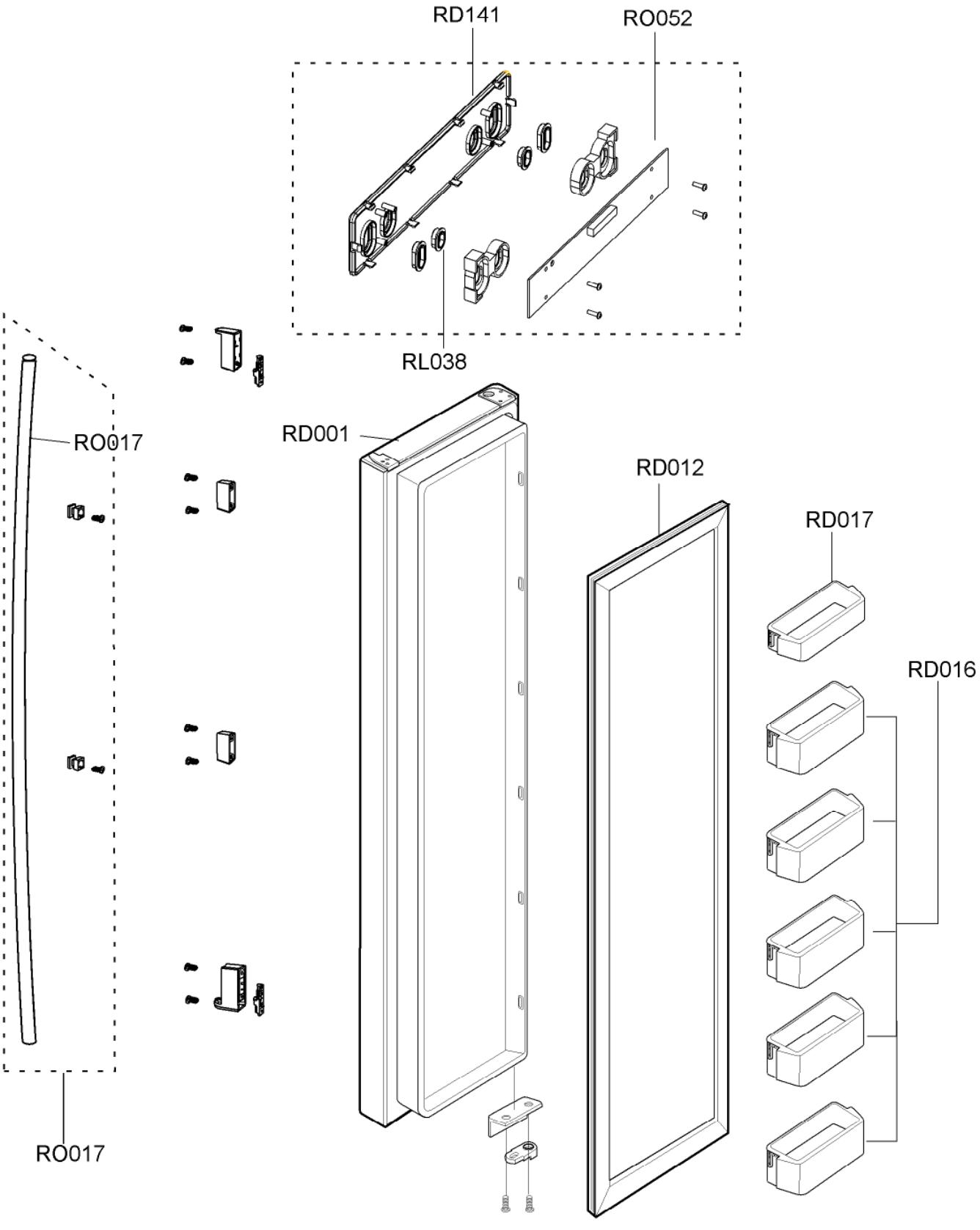
RD141
RO052
RL038
RO017
RD001
RD012
RD017
RD016
RO017

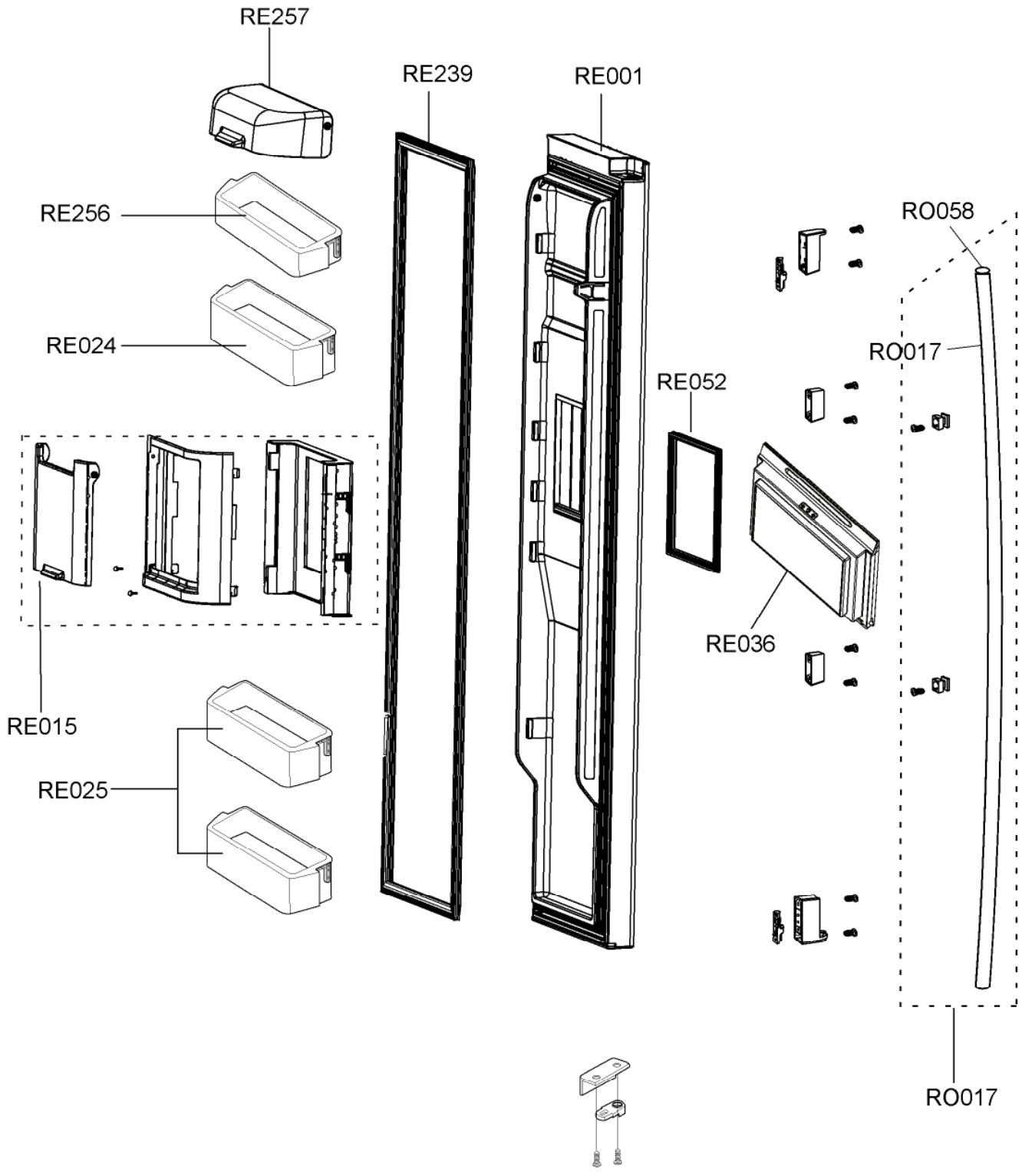
RE257
RE239
RE001
RE256
RO058
RE024
RO017
RE052
RE036
RE015
RE025
RO017