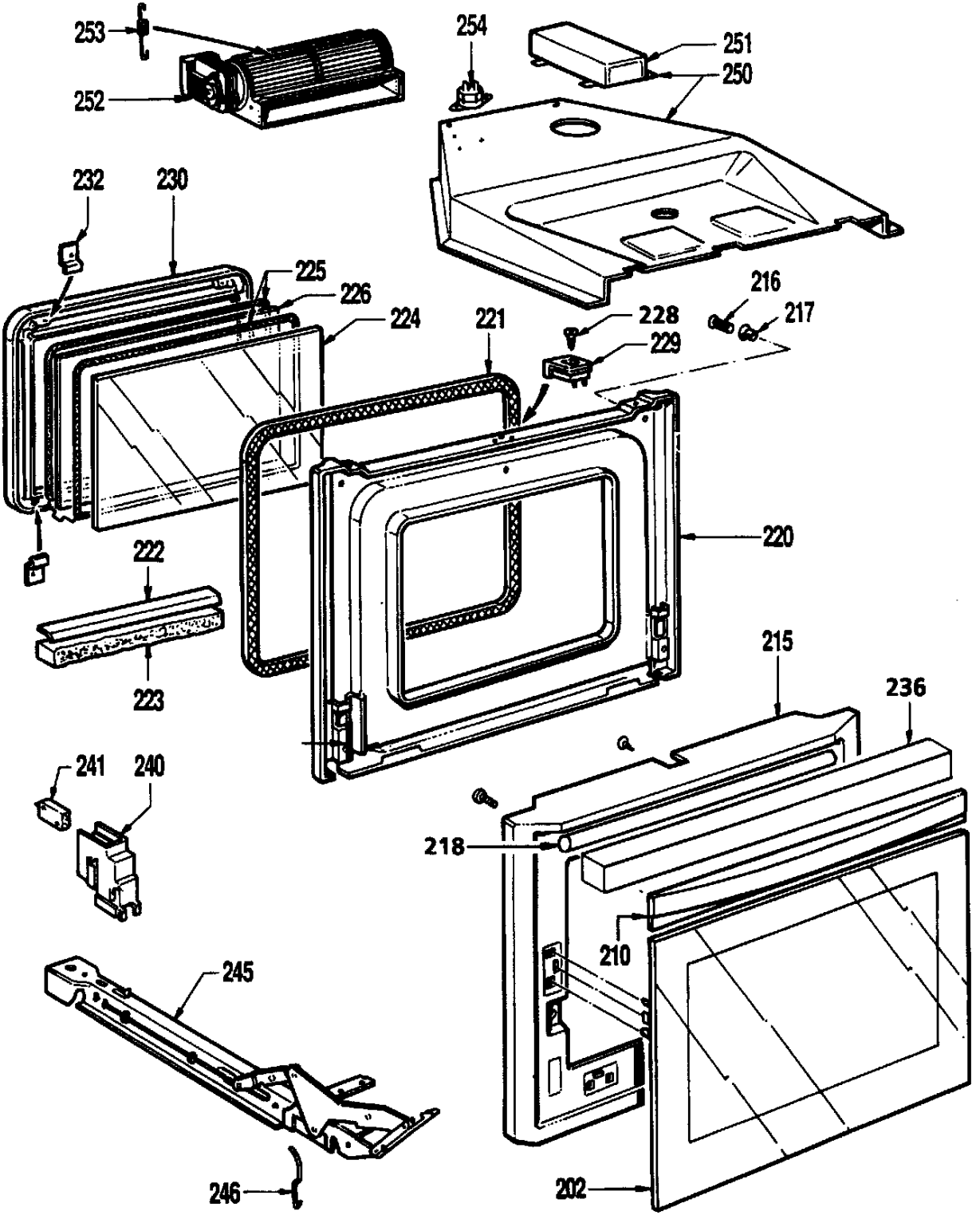
253
252
254
251
250
232
230
225
226
224
221
228
229
216
217
220
222
223
215
236
241
240
218
210
245
246
202

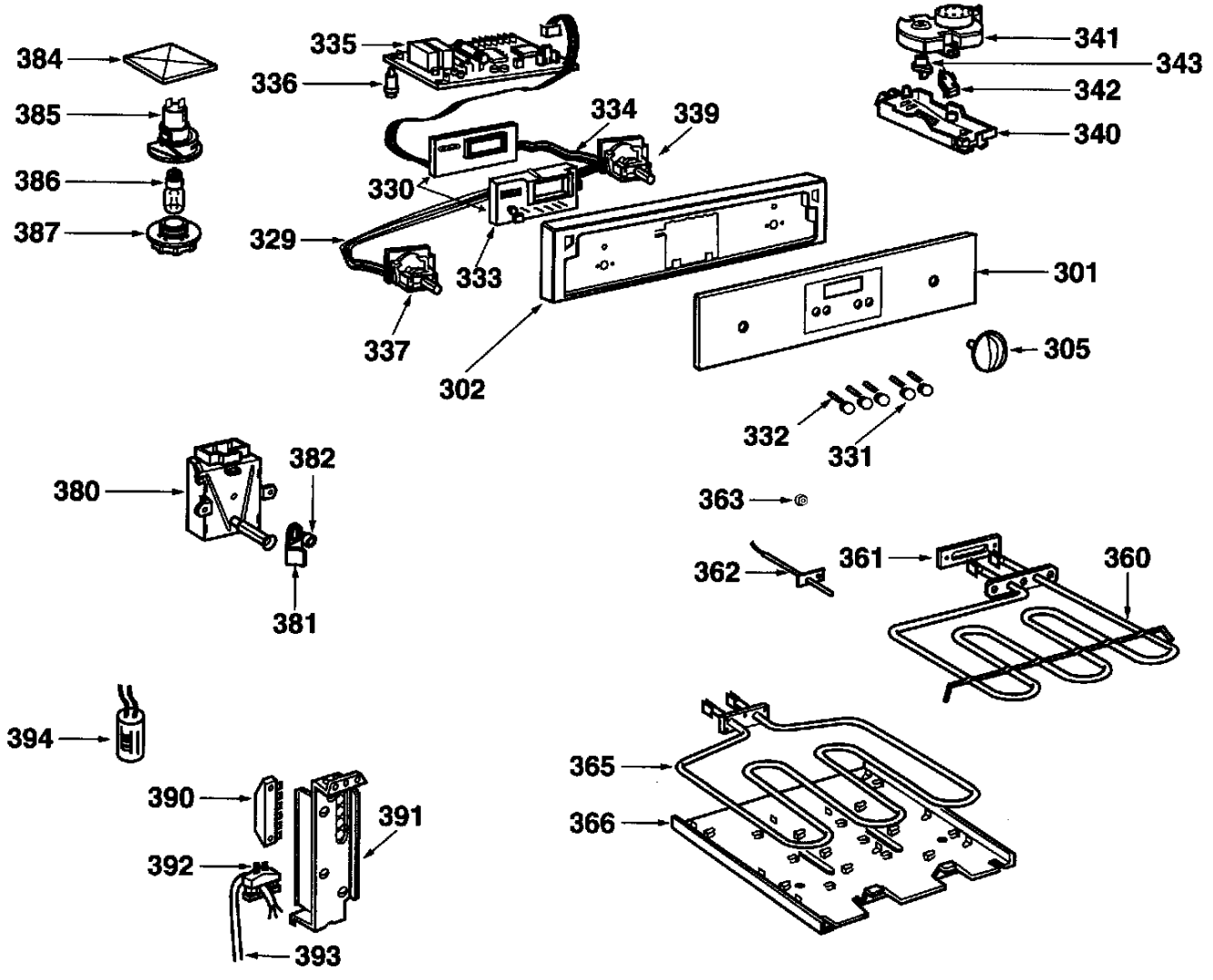
384
385
386
387
335
336
334
339
330
329
333
337
302
341
343
342
340
301
305
332
331
380
382
381
363
362
361
360
394
390
391
392
393
365
366

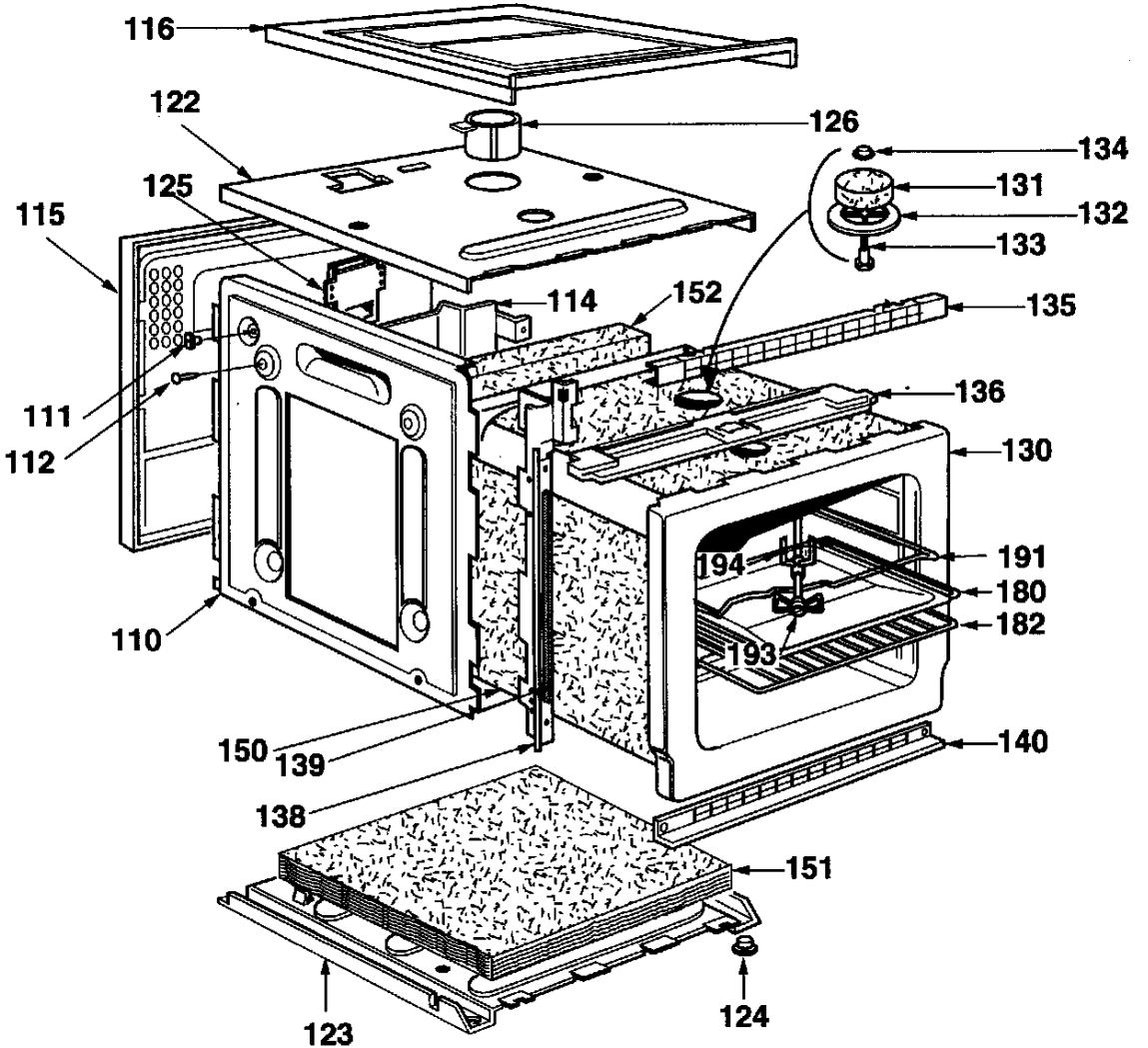
116
122
126
134
131
132
133
125
115
114
152
135
111
112
136
130
194
191
180
182
193
110
150
139
140
138
151
123
124