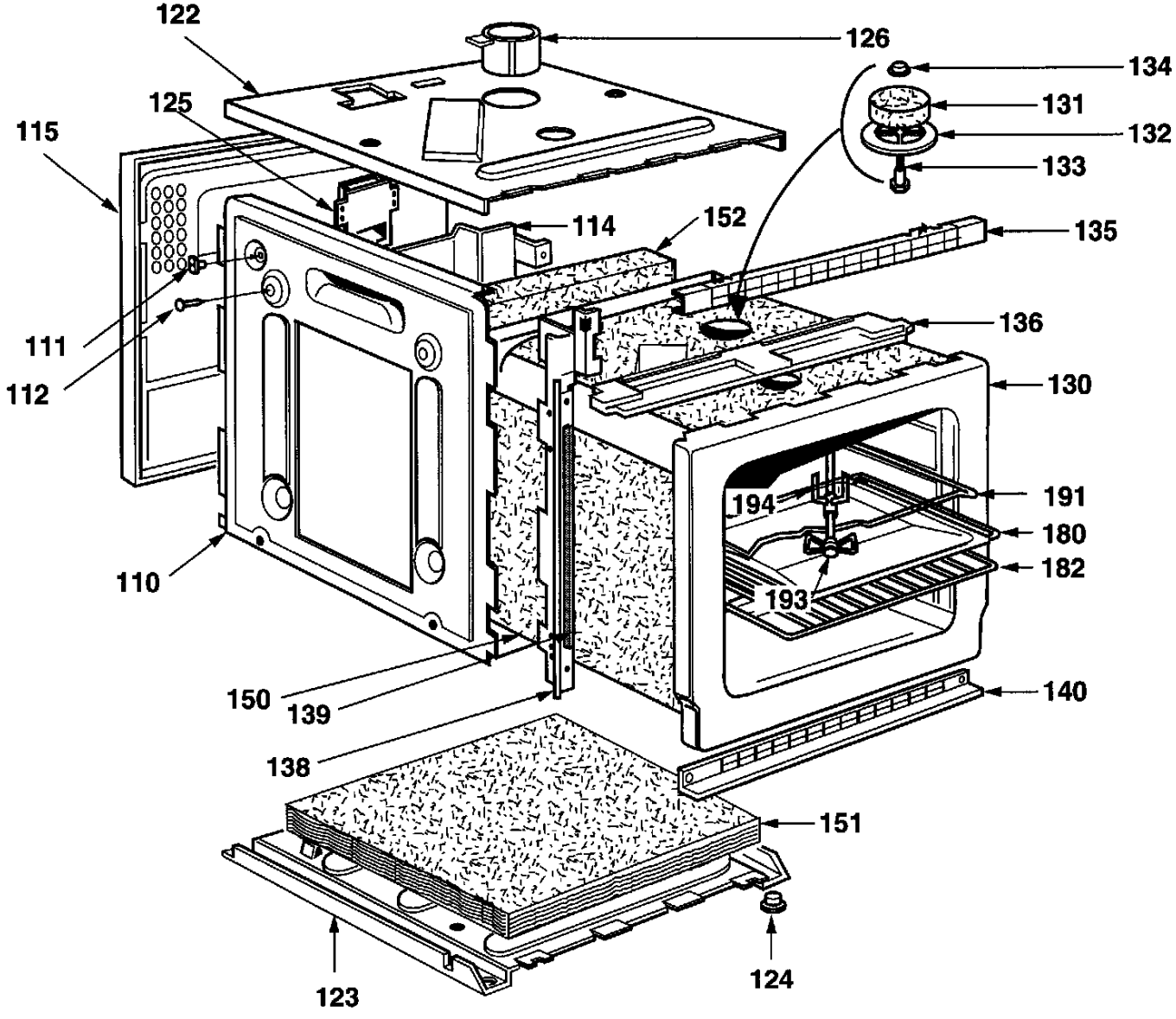
122
126
134
125
131
115
132
133
114
152
135
111
136
112
130
194
191
180
110
182
193
150
139
140
138
151
123
124

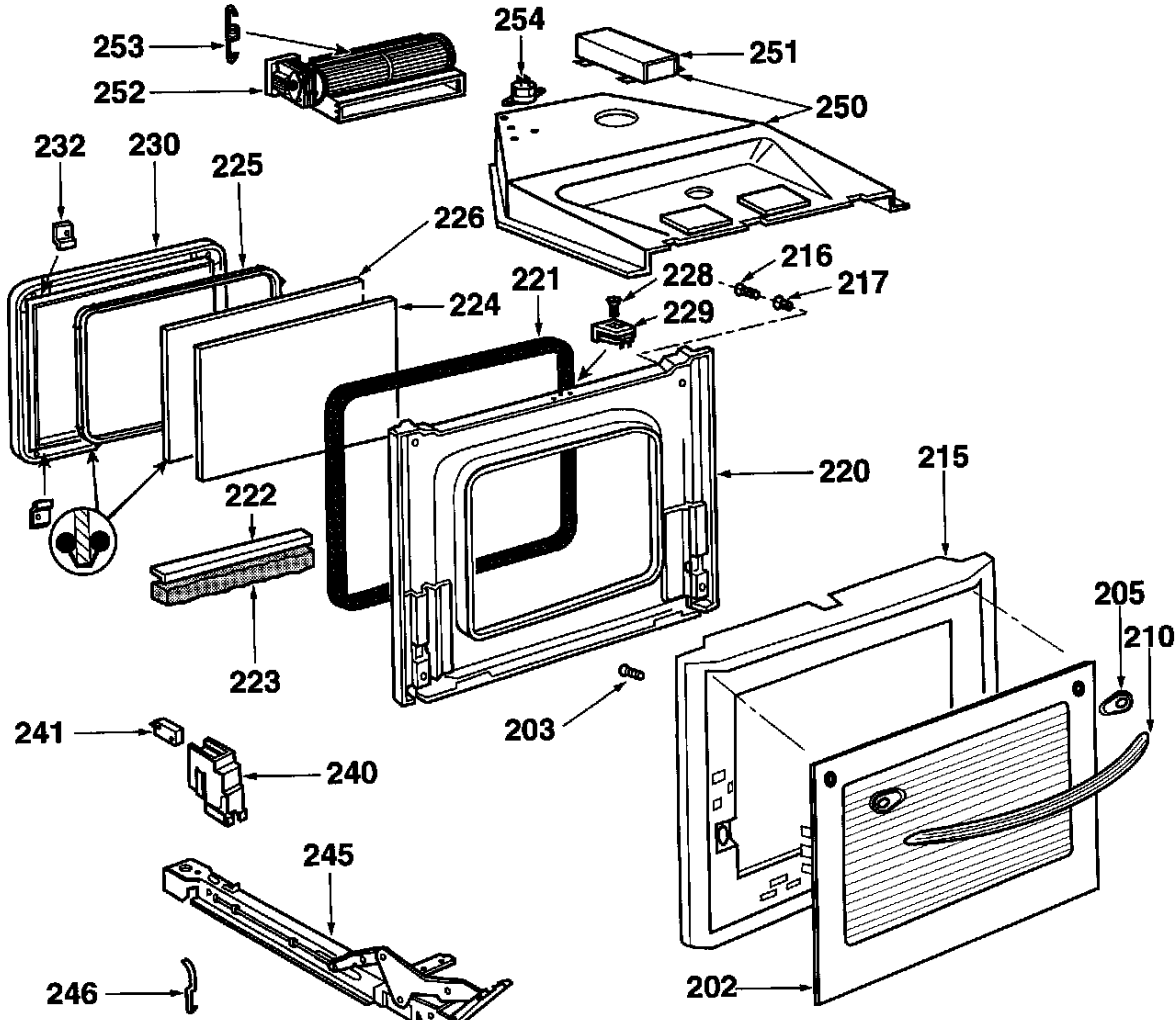
253
252
254
251
250
232
230
225
226
216
228
217
221
224
229
220
215
222
205
210
223
203
241
240
245
246
202

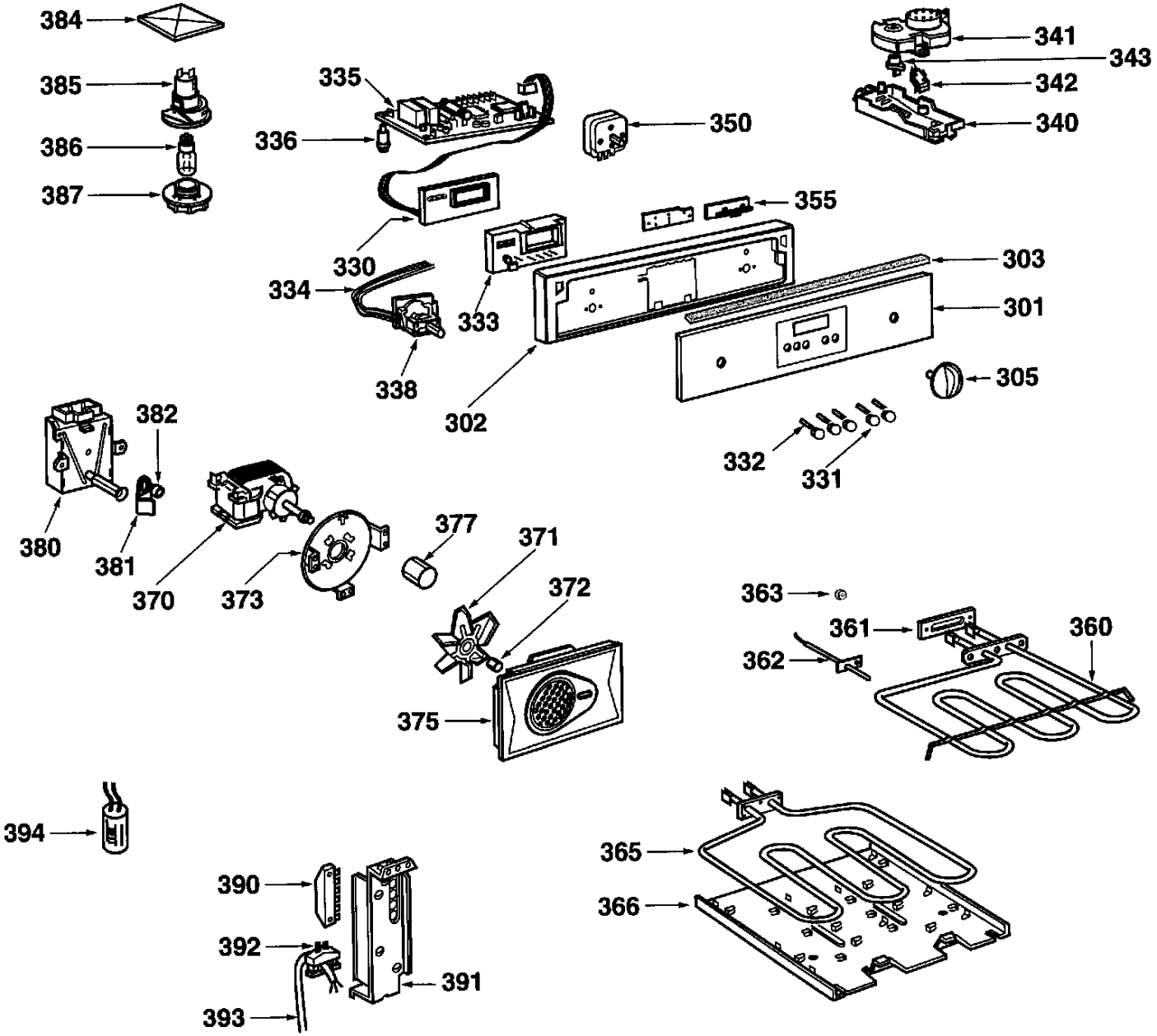
384
385
386
387
335
336
330
334
338
333
350
341
343
342
340
355
303
301
302
305
332
331
382
380
381
370
373
377
371
372
375
363
361
362
360
394
390
392
393
391
365
366

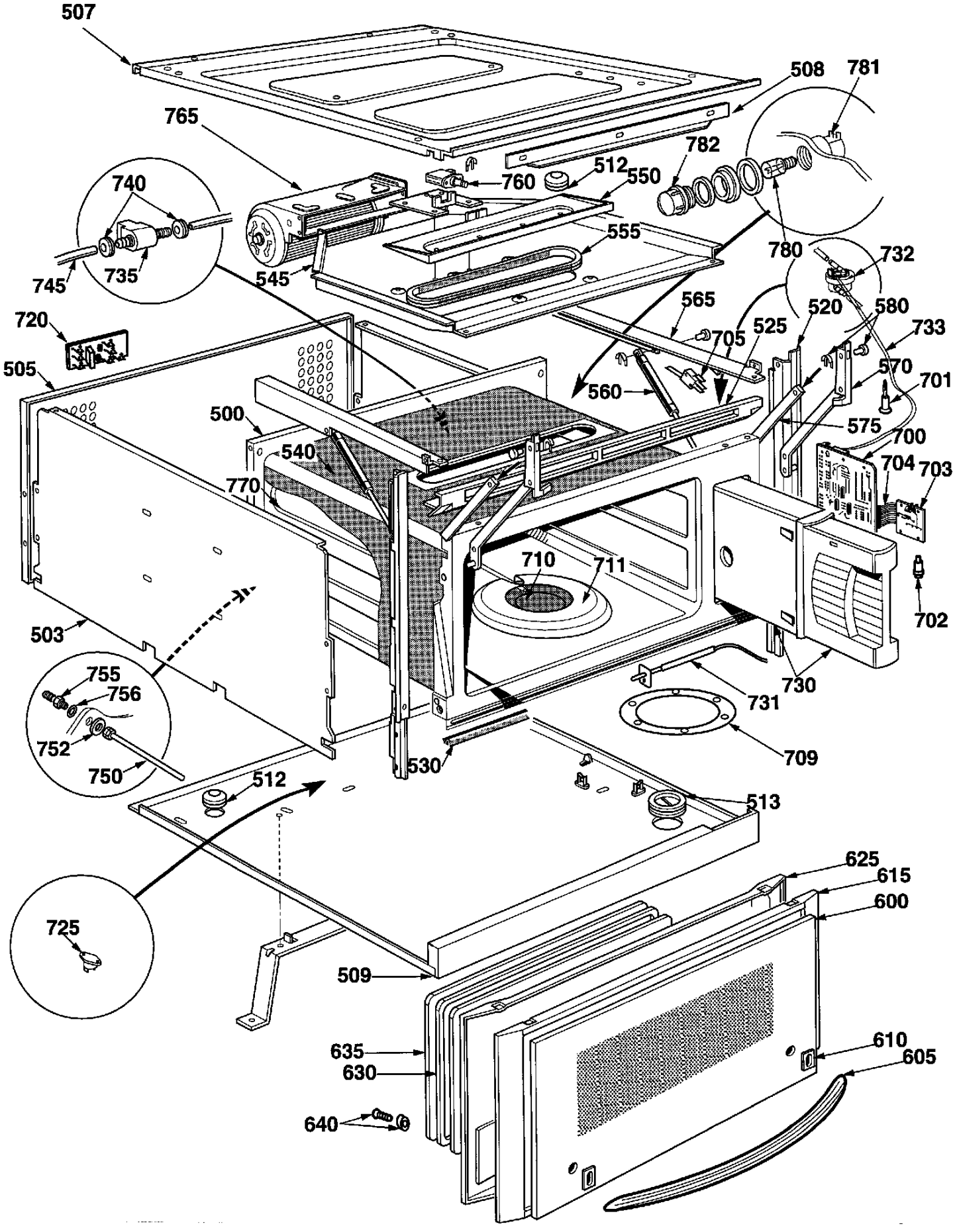
507
508
781
765
782
512
760
550
740
555
780
732
745
735
545
565
520
580
720
525
733
705
570
505
560
701
500
575
700
540
704
703
770
710
711
702
503
755
756
730
731
752
709
750
530
512
513
625
615
725
600
509
610
635
605
630
640