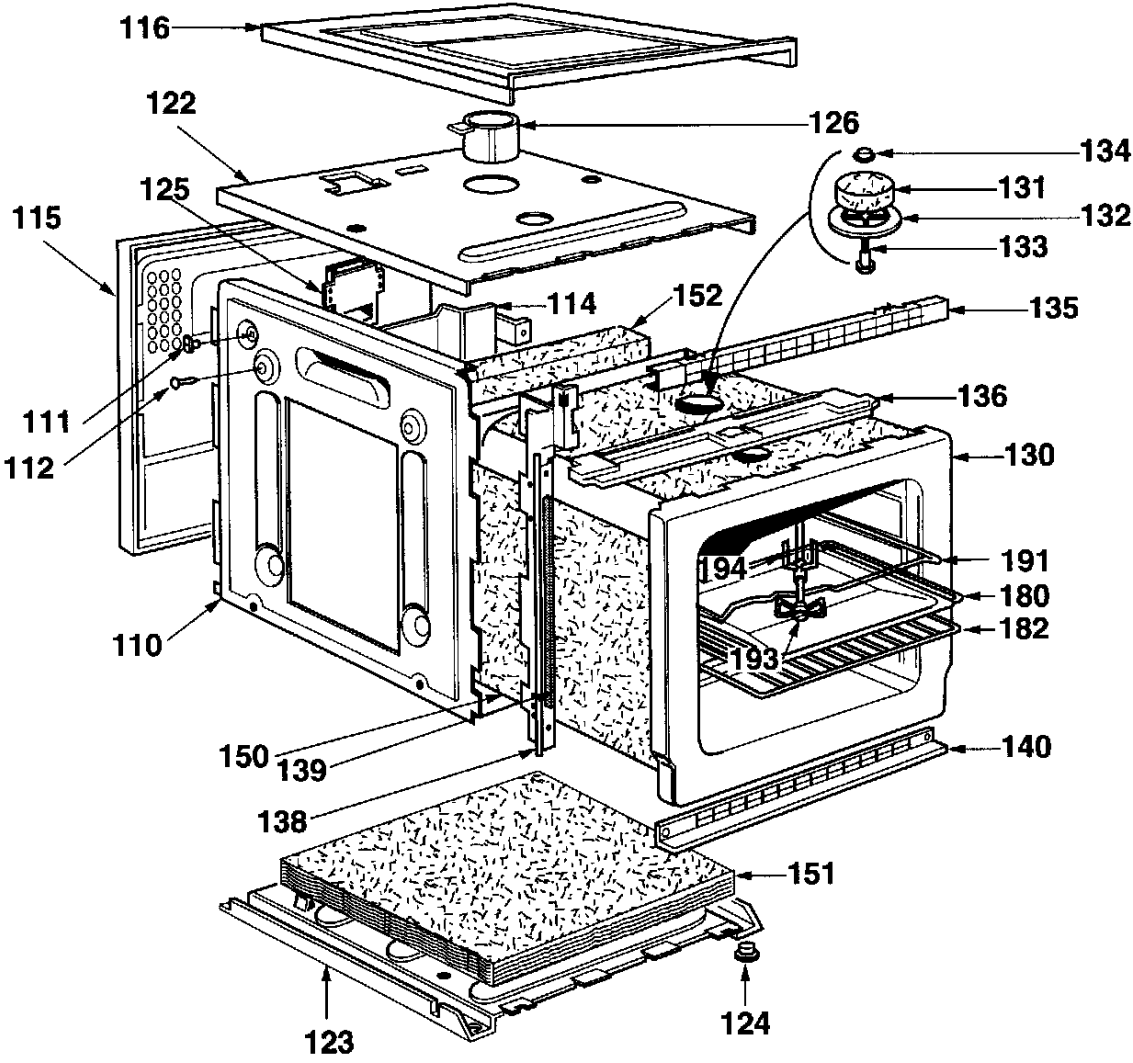
116
122
126
134
125
131
115
132
133
114
152
135
111
136
112
130
194
191
180
110
182
193
150
139
140
138
151
123
124

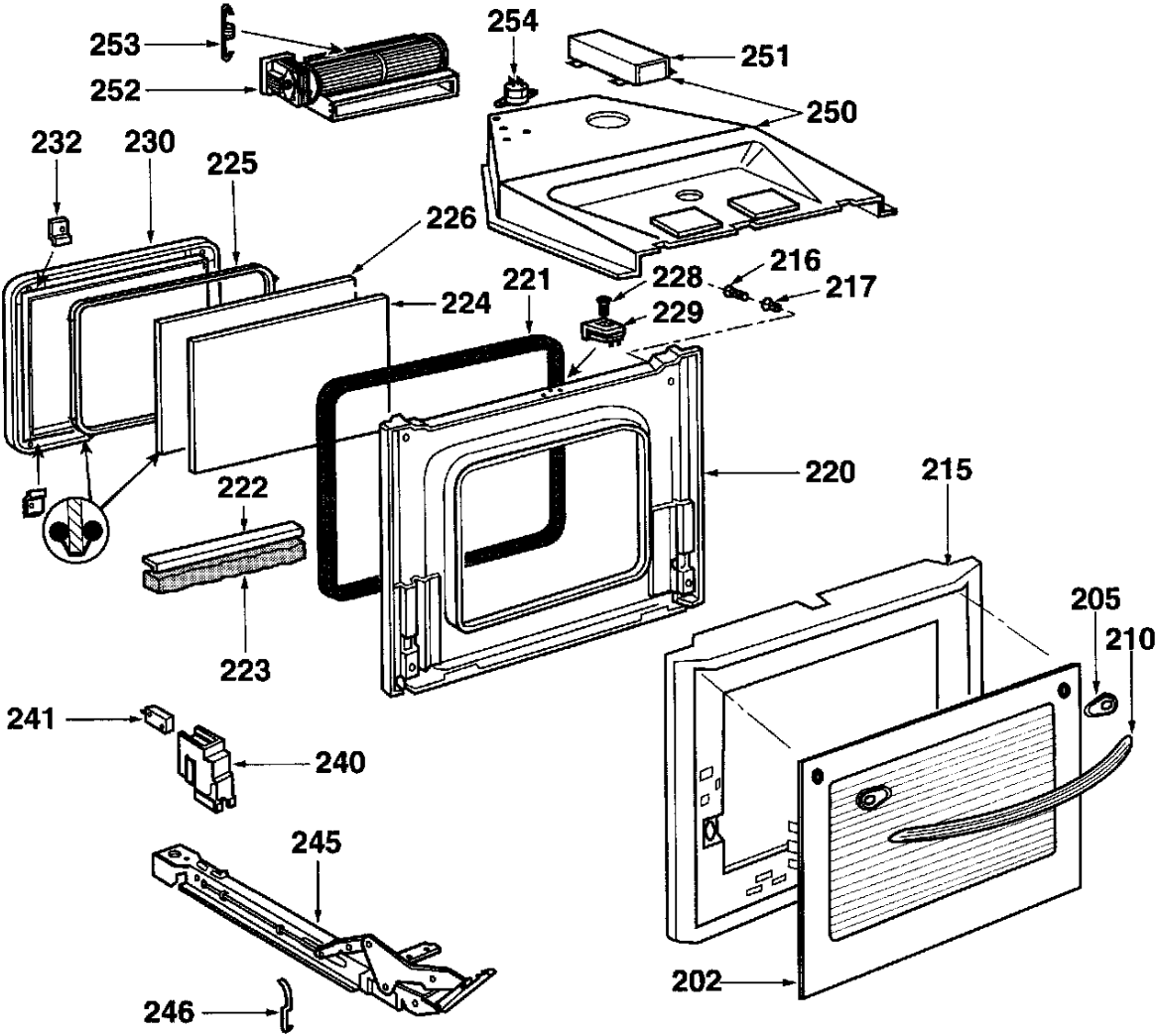
253
252
254
251
250
232
230
225
226
224
221
228
216
217
229
220
215
222
223
205
210
241
240
245
246
202

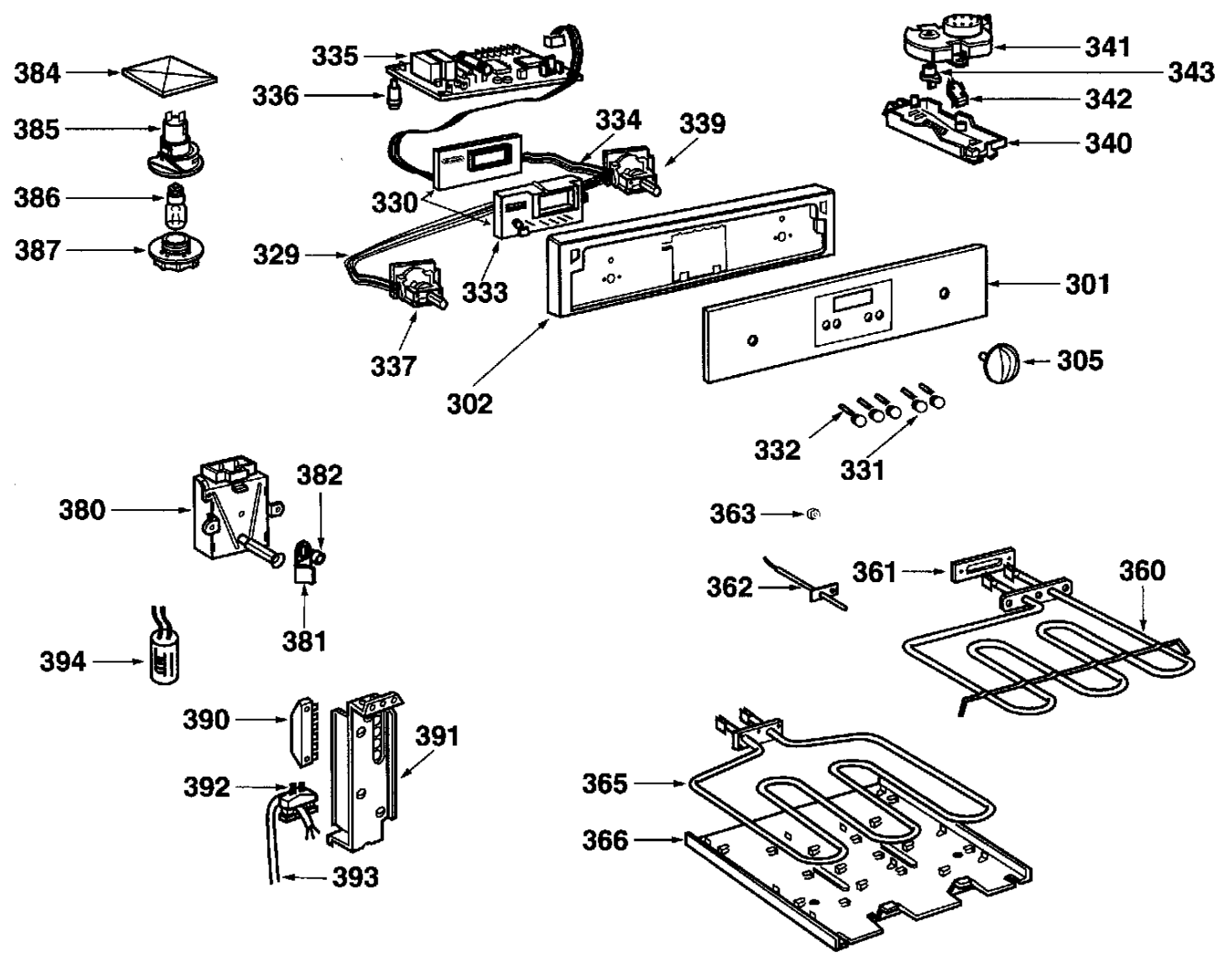
384
385
386
387
335
336
334
339
330
329
333
337
302
341
343
342
340
301
305
332
331
380
382
381
394
363
362
361
360
390
391
392
393
365
366