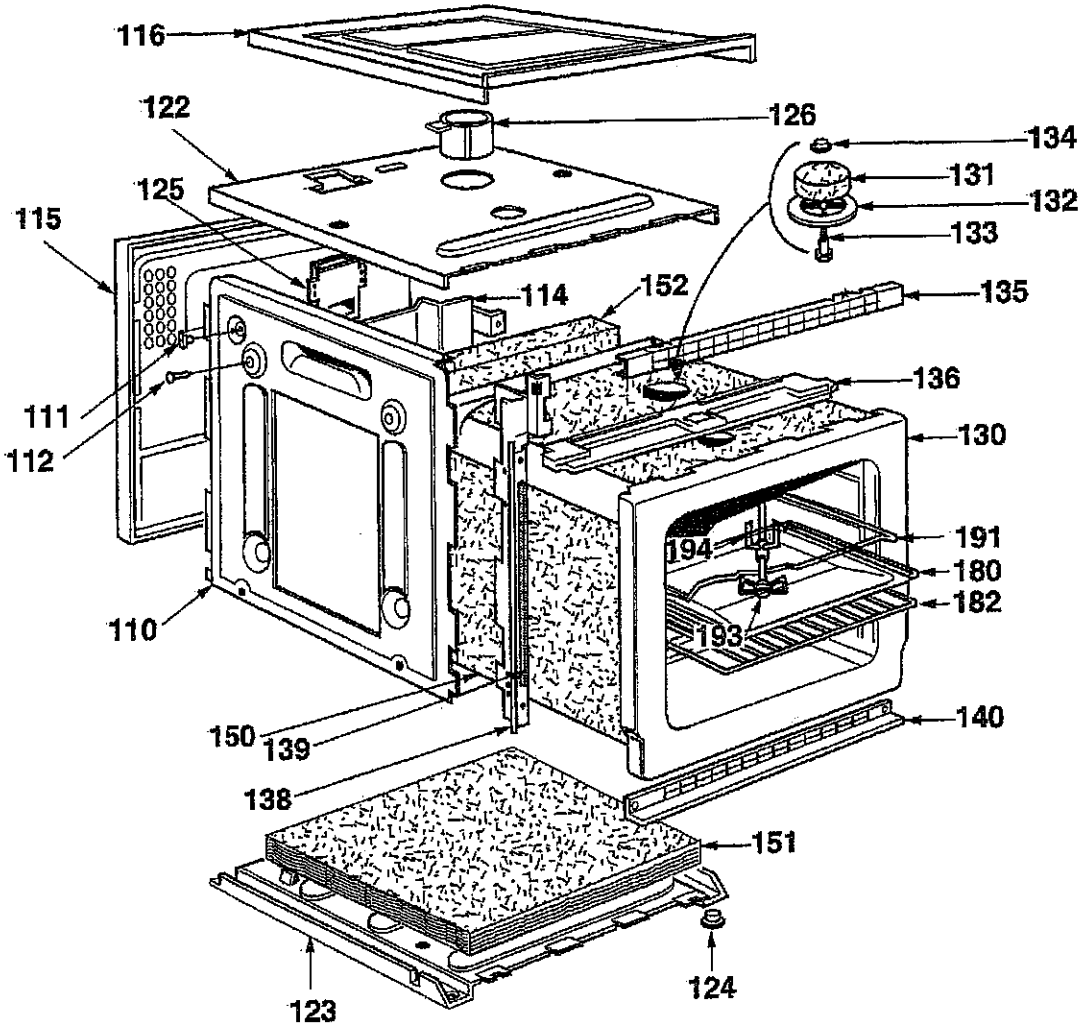
116
122
126
134
131
132
133
125
115
114
152
135
136
111
112
130
191
194
180
182
110
193
150
139
140
138
151
123
124

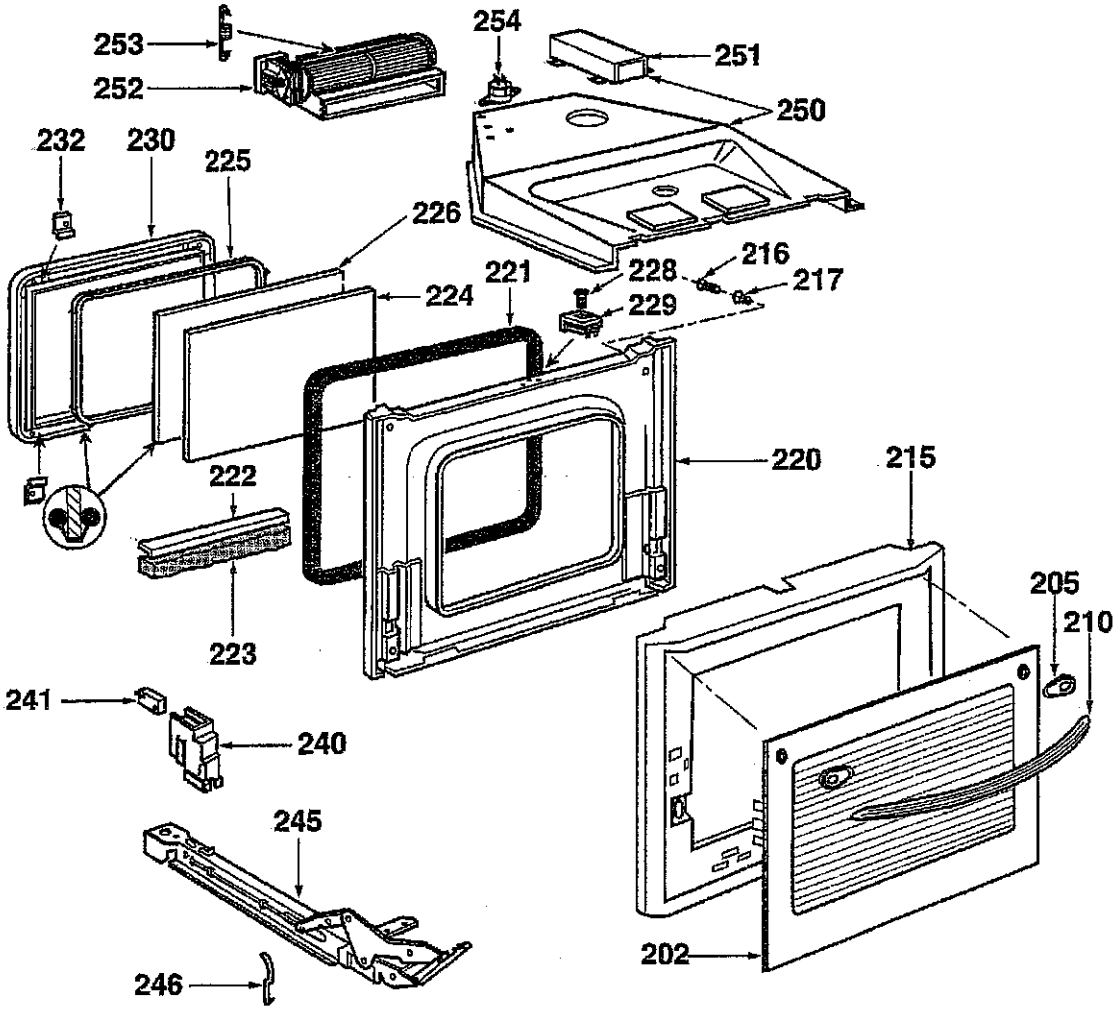
253
252
254
251
250
232
230
225
226
224
221
228
216
217
229
220
215
222
223
205
210
241
240
245
246
202

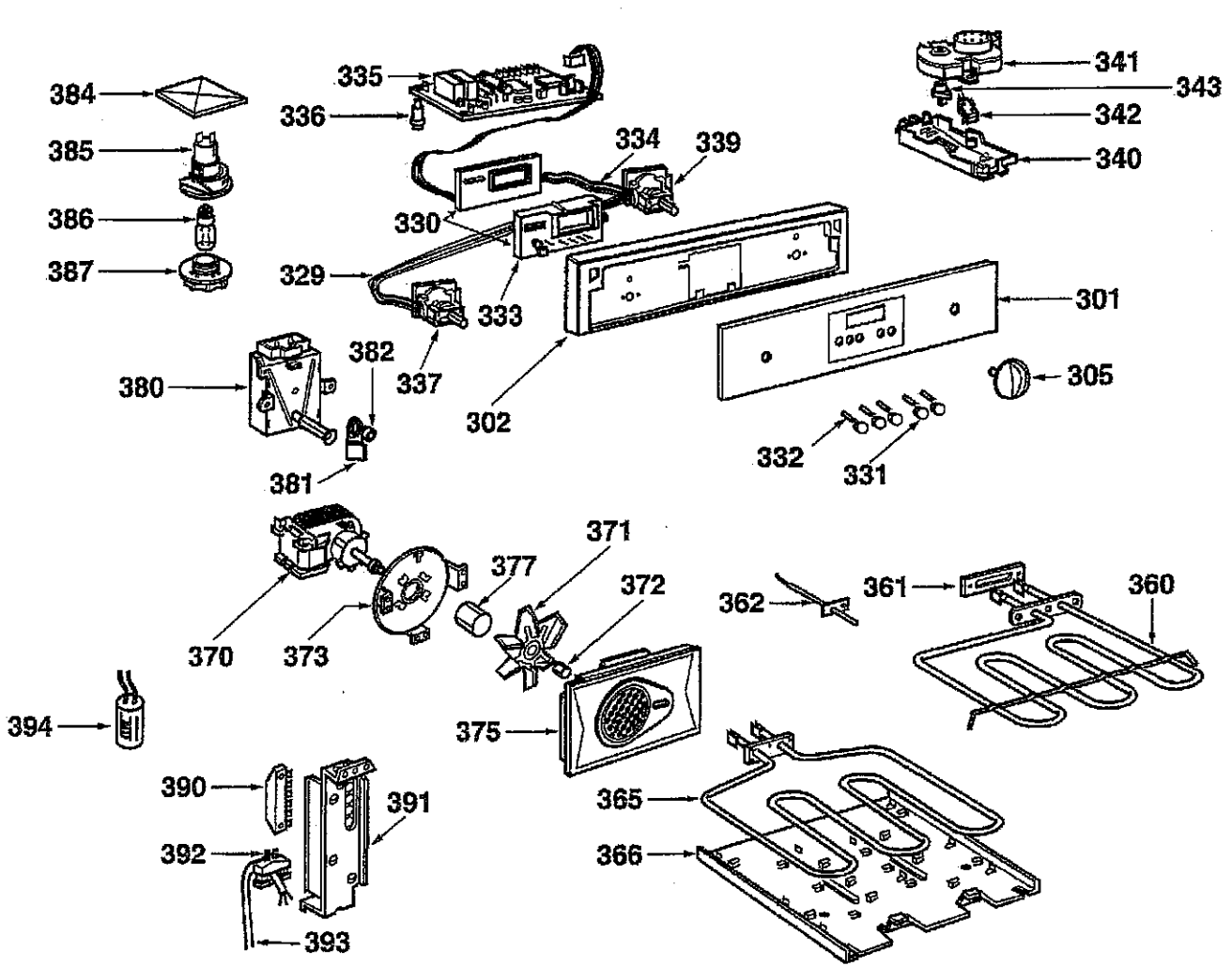
384
385
386
387
335
336
334
339
330
329
333
337
302
341
343
342
340
301
305
380
382
381
332
331
371
377
372
370
373
362
361
360
394
375
390
391
392
393
365
366