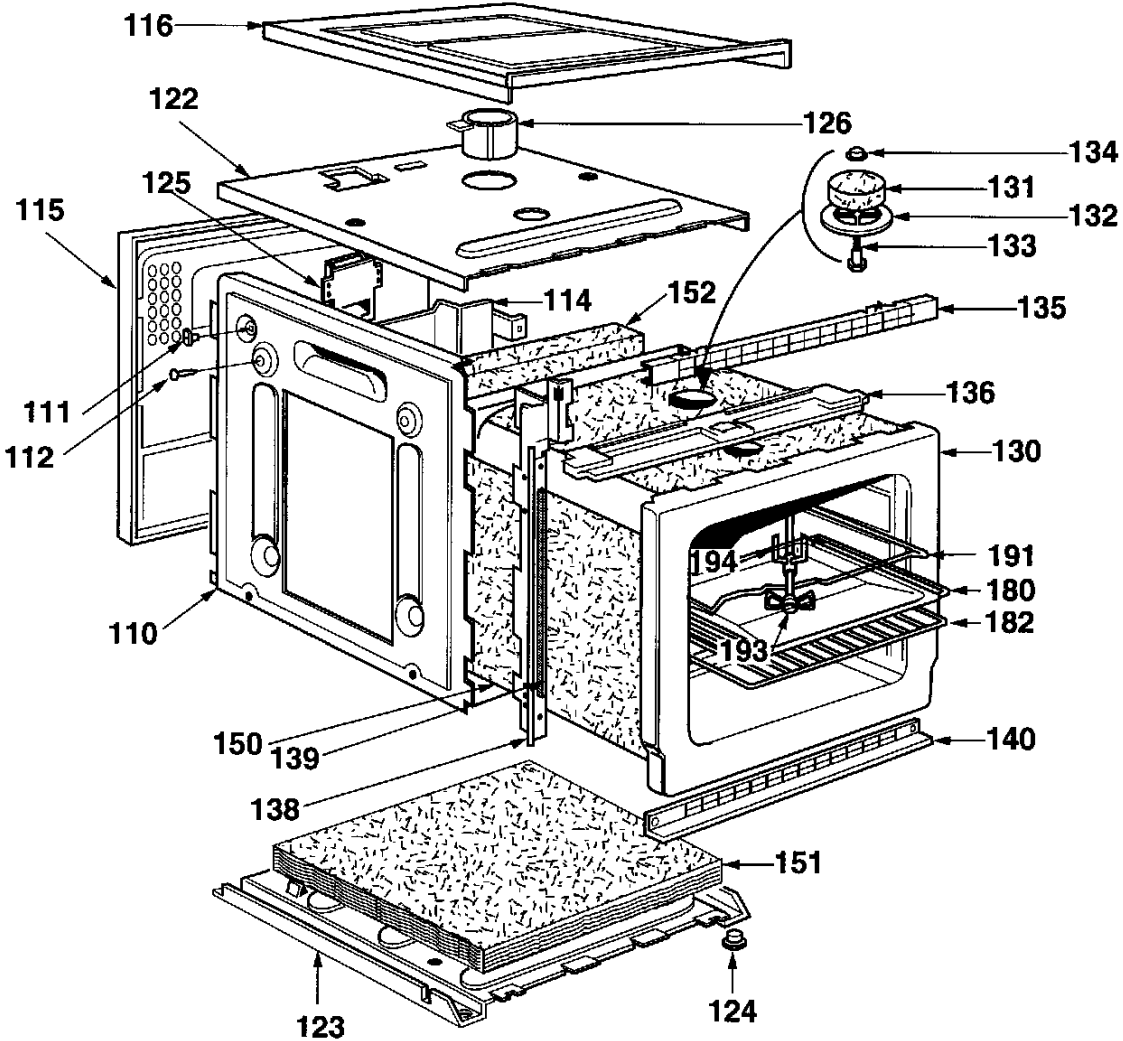
116
122
126
134
131
132
133
125
115
114
152
135
111
112
136
130
194
191
180
182
193
110
150
139
140
138
151
123
124

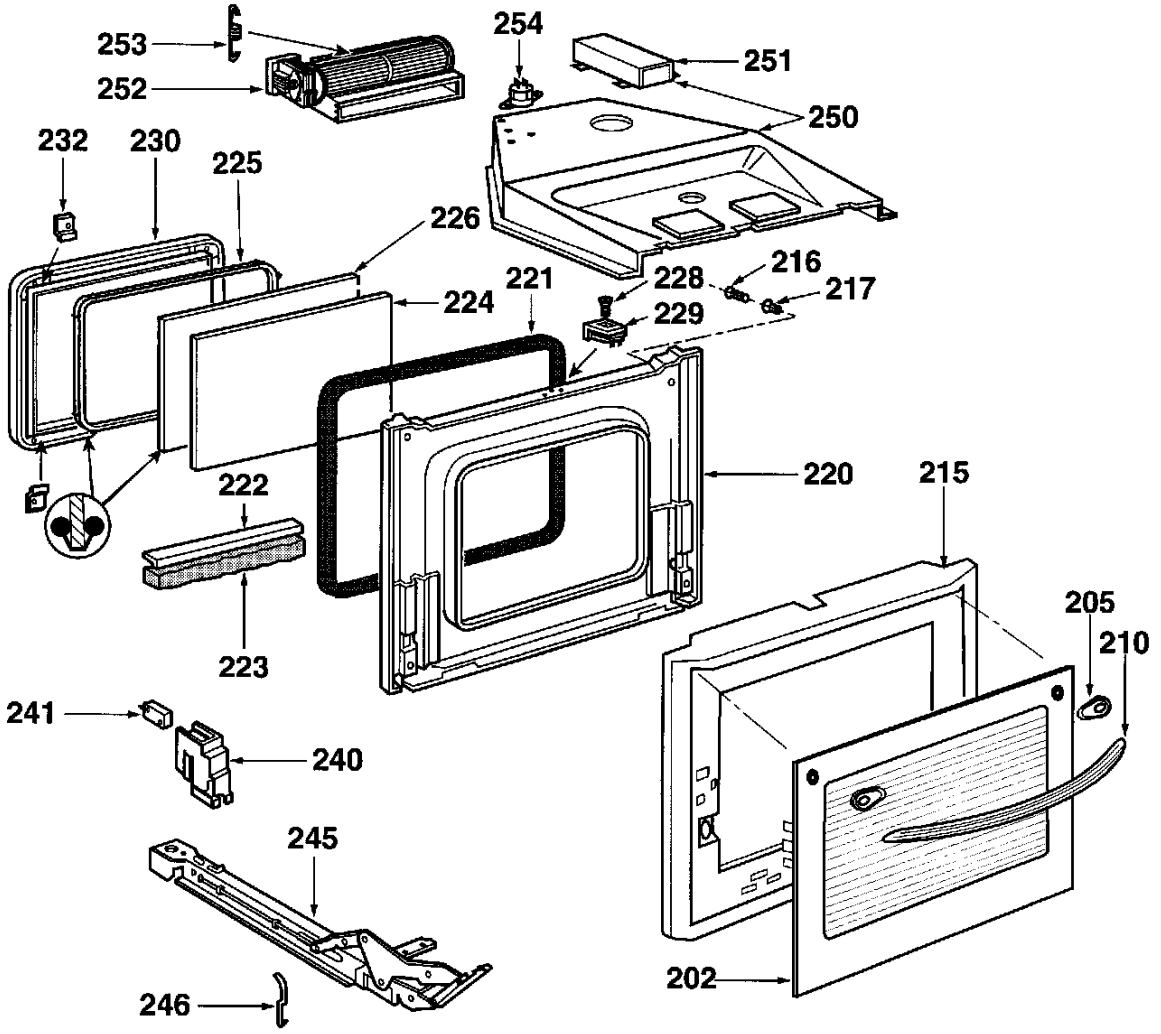
253
252
254
251
250
232
230
225
226
228
216
217
221
224
229
220
215
222
223
205
210
241
240
245
246
202

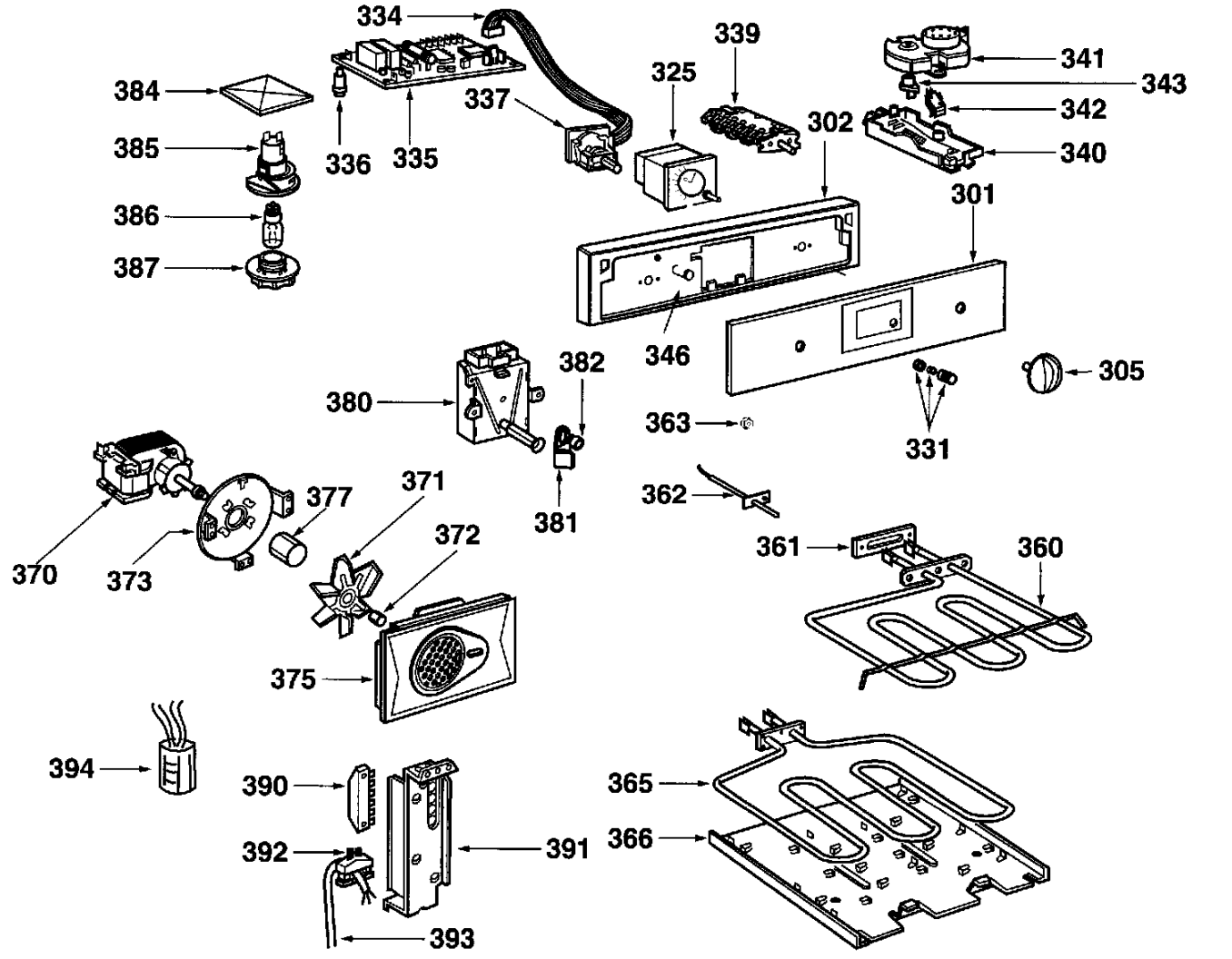
334
339
341
343
342
340
325
384
337
302
385
336
335
386
387
301
346
382
305
380
363
331
381
362
371
377
370
373
372
361
360
375
394
390
365
392
391
366
393