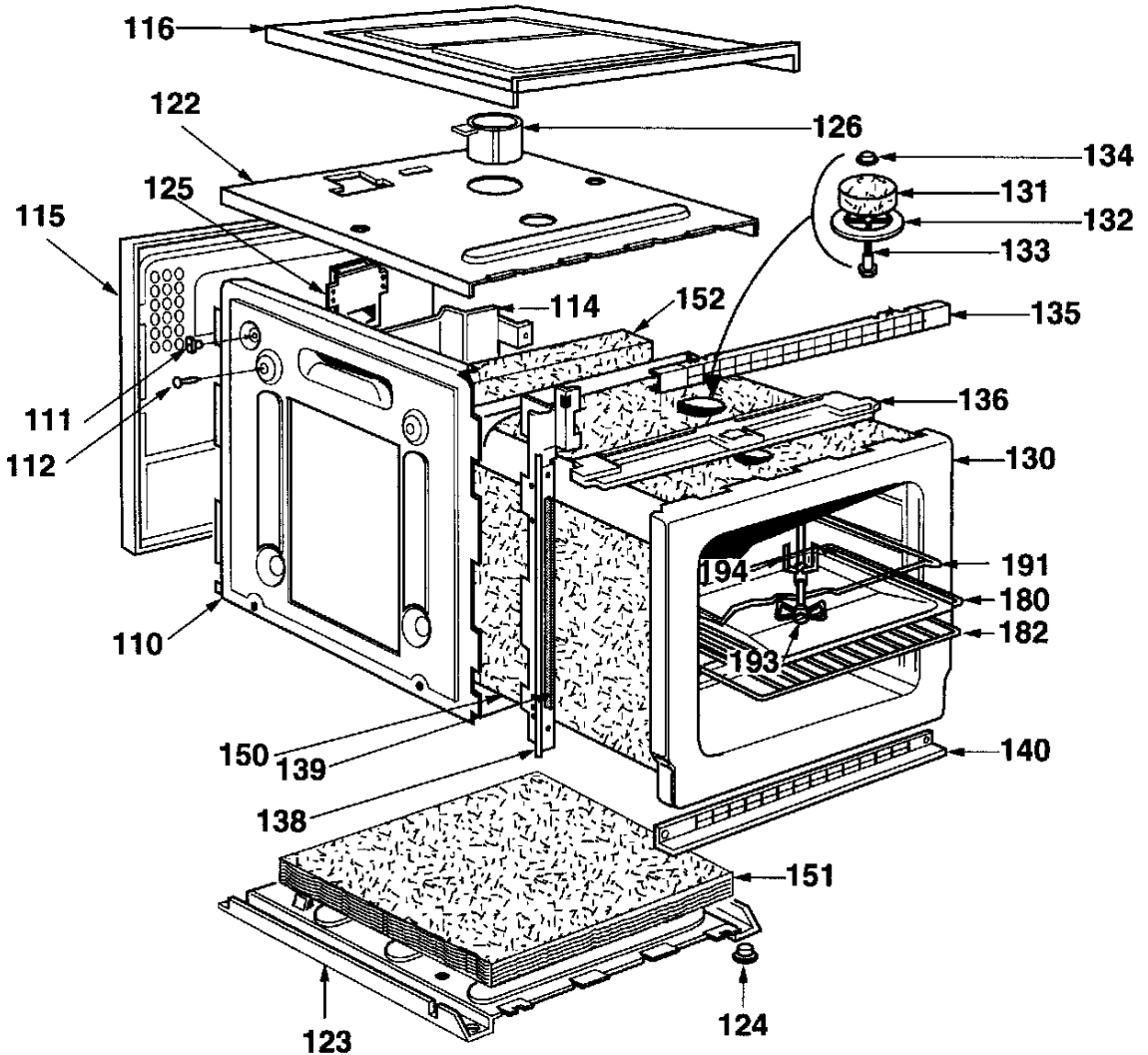
116
122
126
134
125
131
115
132
133
114
152
135
111
136
112
130
191
194
180
110
182
193
150
139
140
138
151
123
124

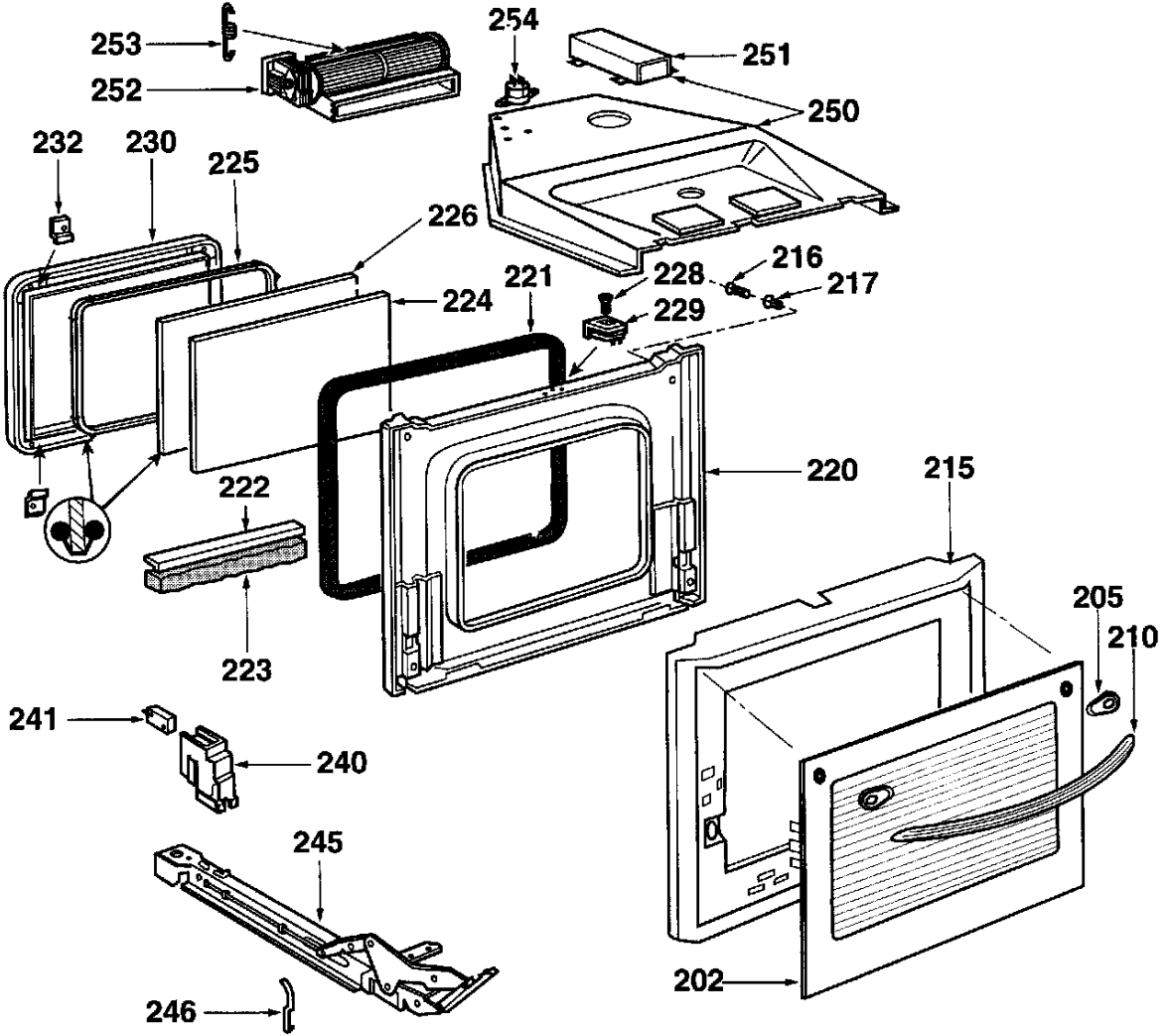
253
252
254
251
250
232
230
225
226
216
228
217
221
224
229
220
215
222
205
210
223
241
240
245
202
246

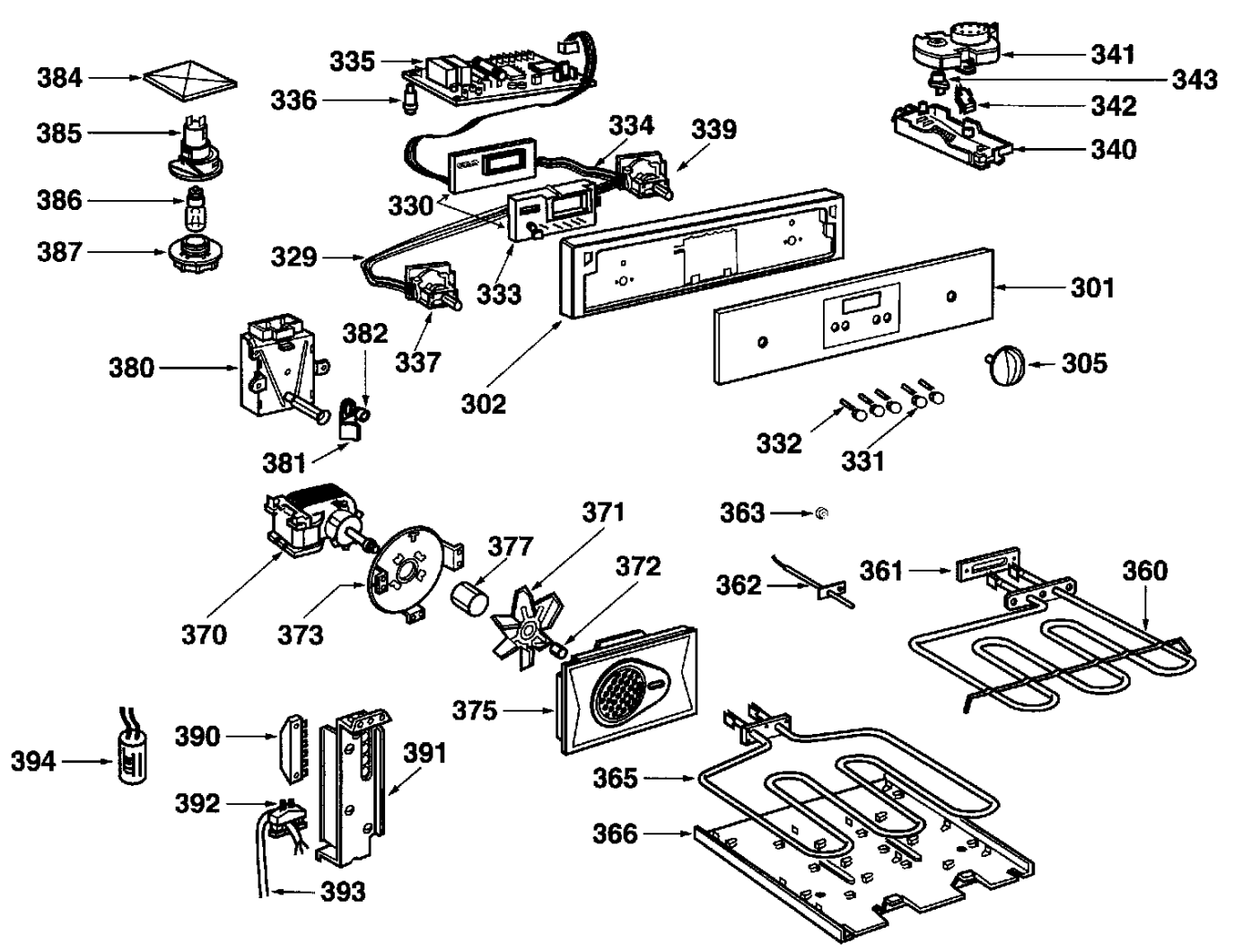
384
385
386
387
335
336
334
339
330
329
333
337
341
343
342
340
301
305
380
382
381
302
332
331
371
363
377
372
362
361
360
370
373
375
394
390
391
392
393
365
366