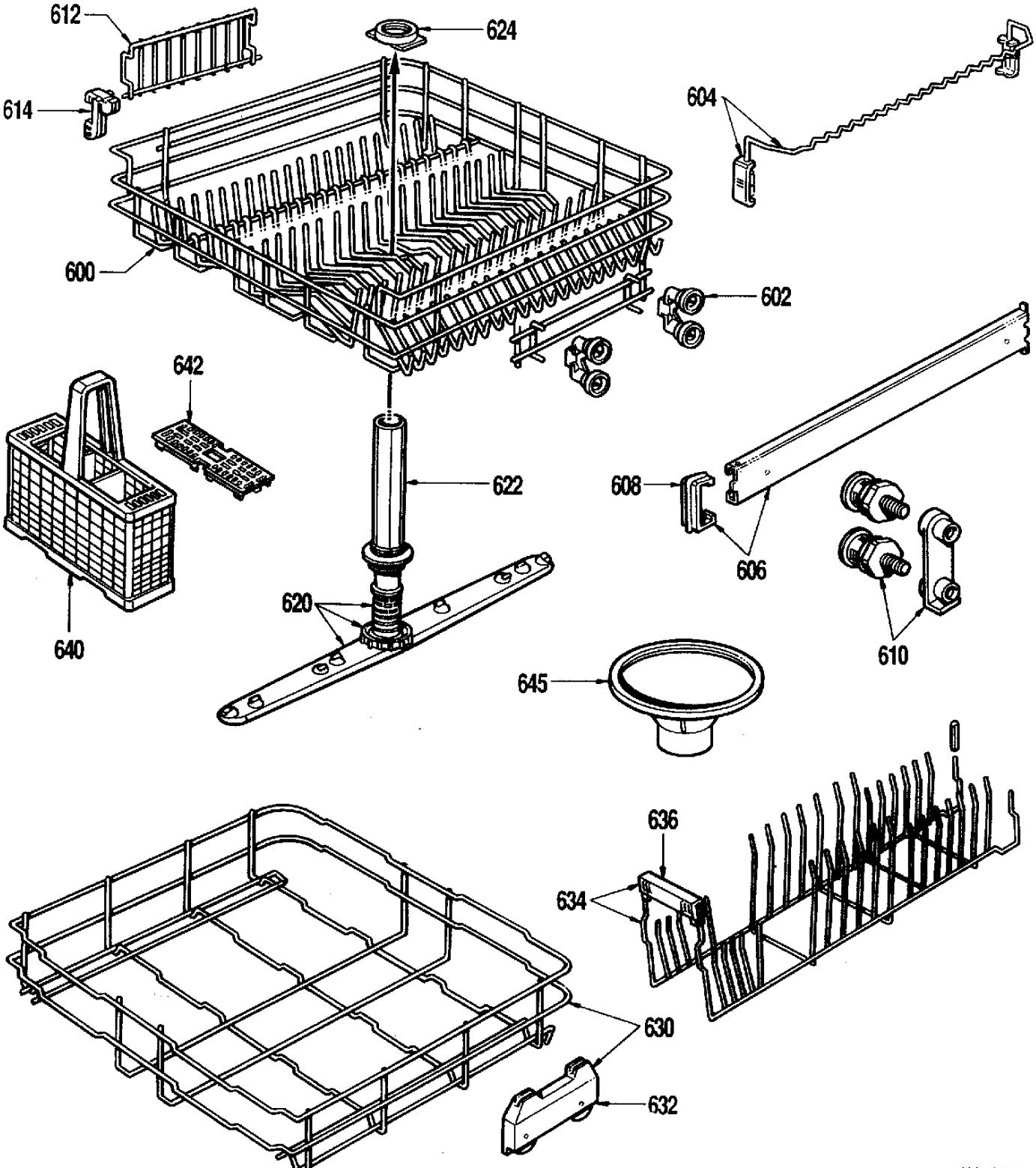
612
624
614
604
600
602
642
622
608
606
640
620
610
645
636
634
630
632

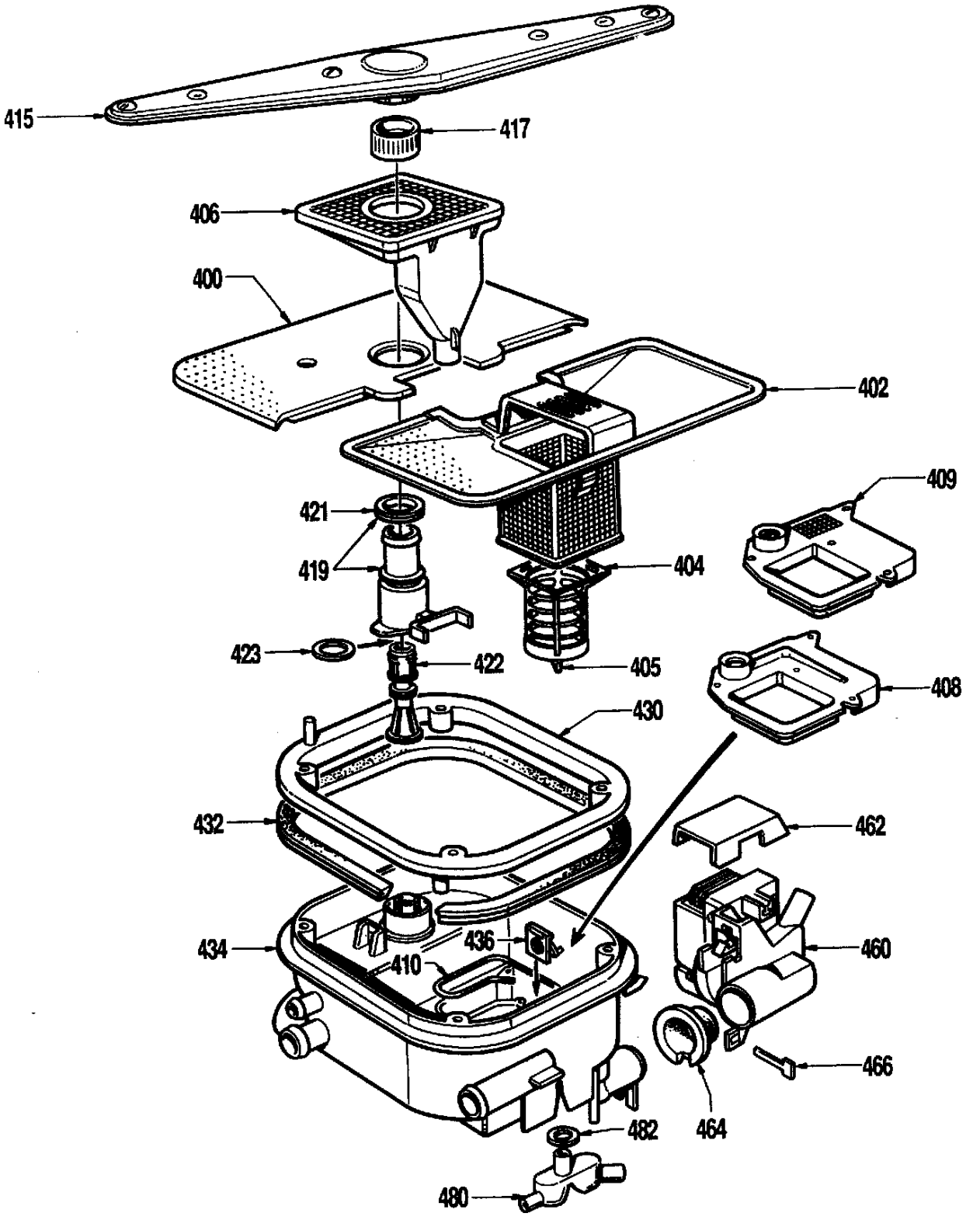
415
417
406
400
402
409
421
419
404
423
422
405
408
430
432
462
434
436
410
460
466
464
482
480

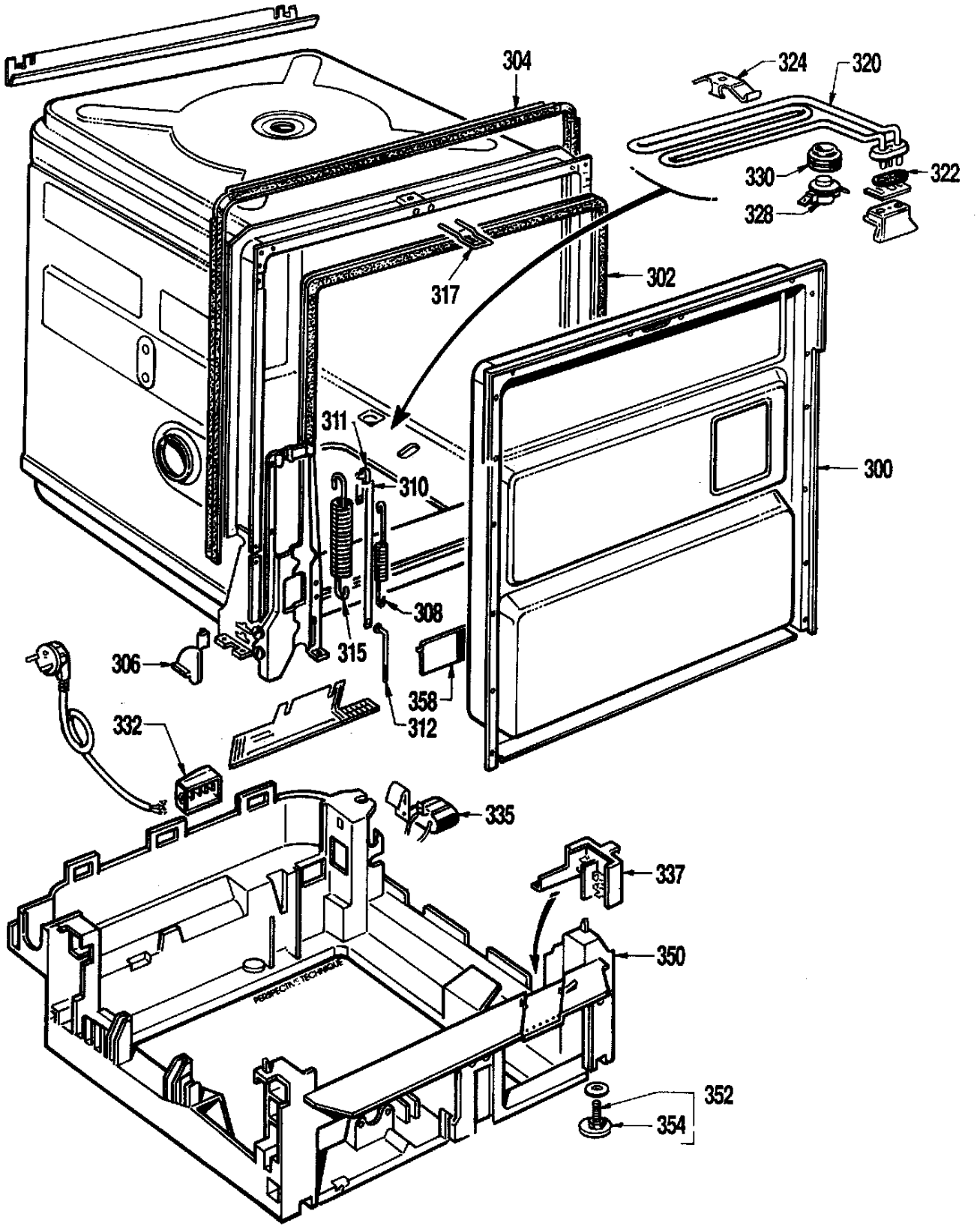
304
324
320
330
322
328
317
302
311
310
300
308
306
315
358
332
312
335
337
350
352
354

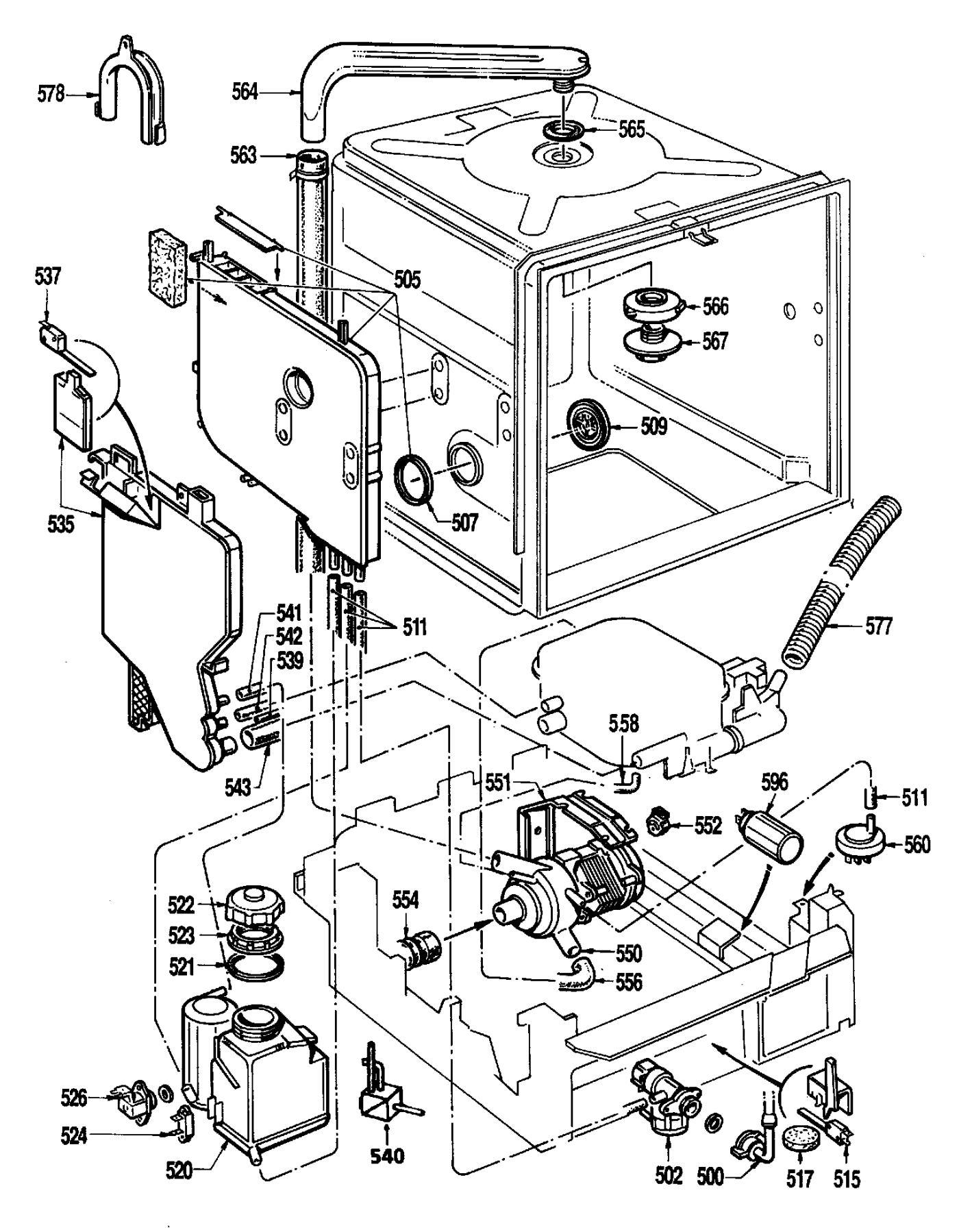
578
564
565
563
537
505
566
567
509
535
507
541
542
539
511
577
558
543
551
596
511
552
560
522
523
521
554
550
556
526
524
520
540
502
500
517
515

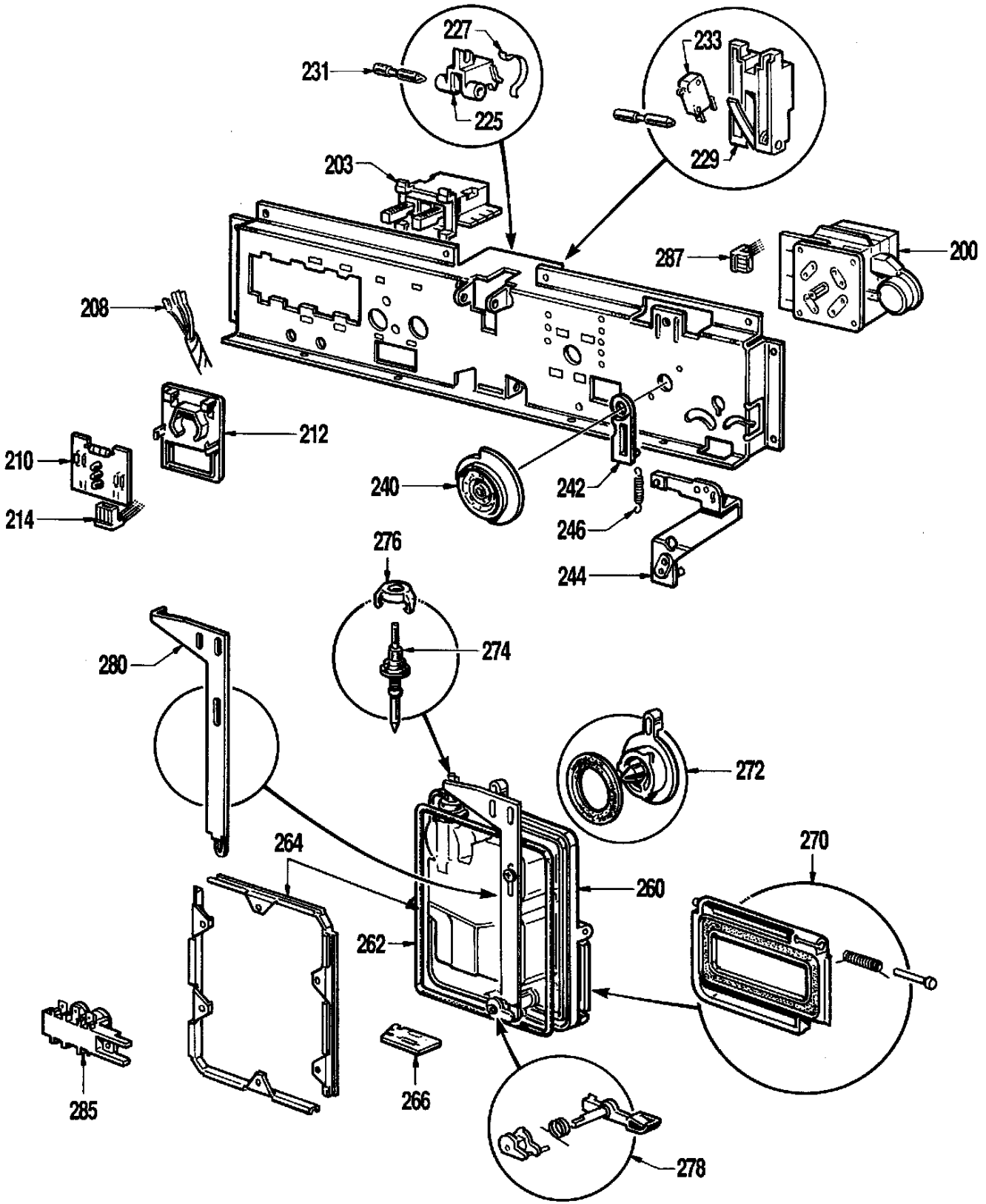
227
231
225
233
229
203
287
200
208
212
210
214
240
242
246
244
276
274
280
272
264
270
260
262
285
266
278

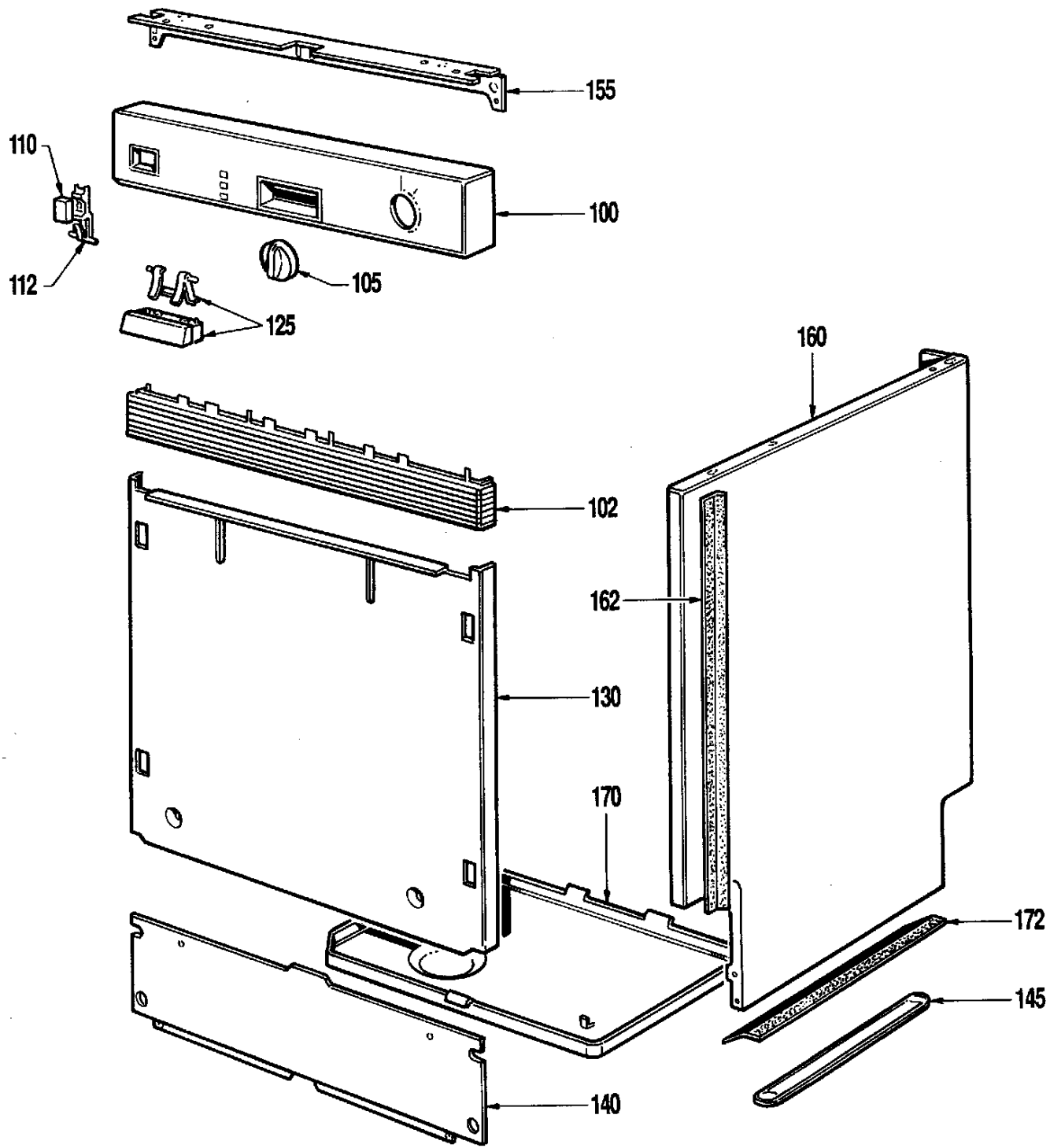
155
110
100
112
105
125
160
102
162
130
170
172
145
140