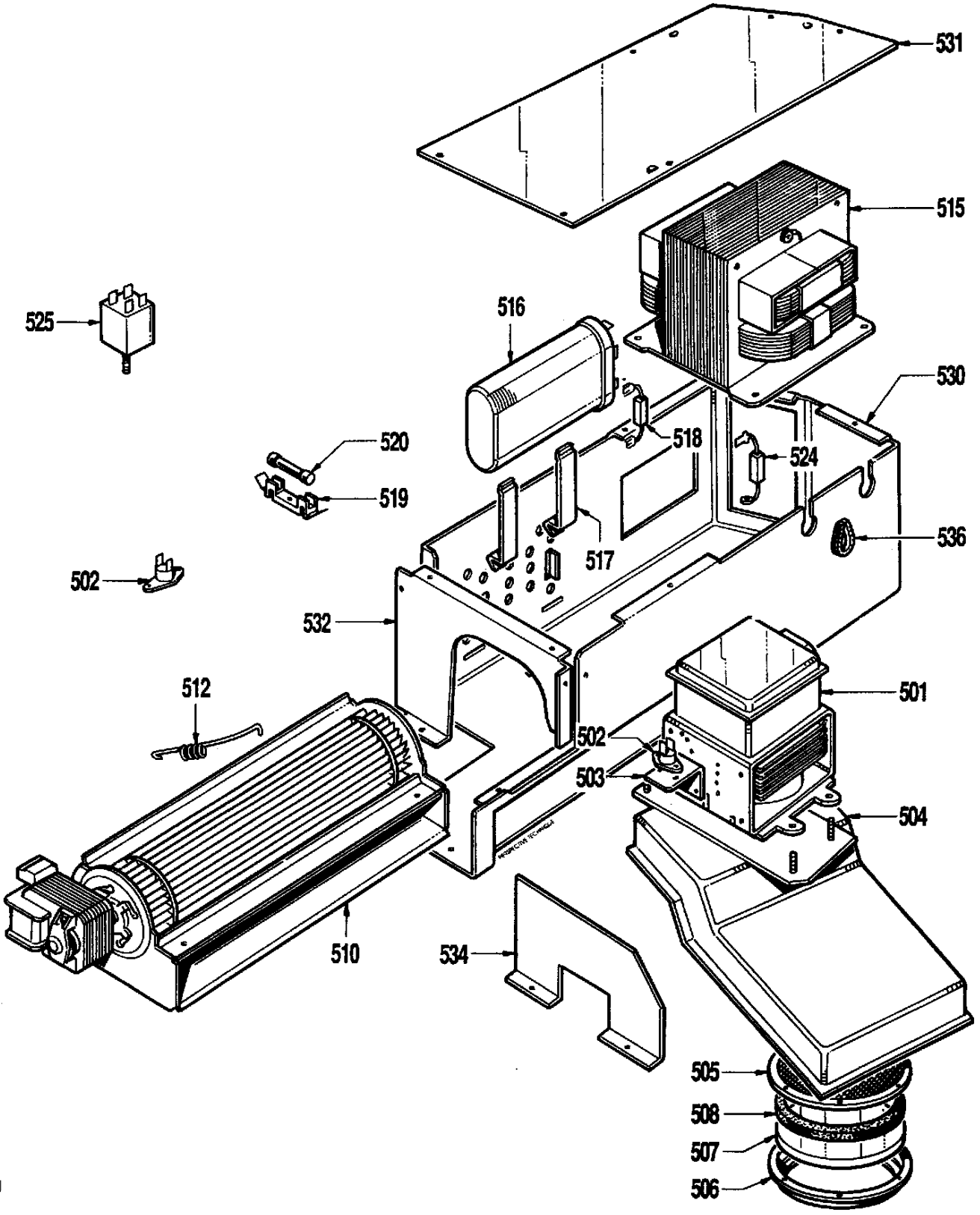
531
515
525
516
530
520
518
524
519
536
517
502
532
512
501
502
503
504
510
534
505
508
507
506

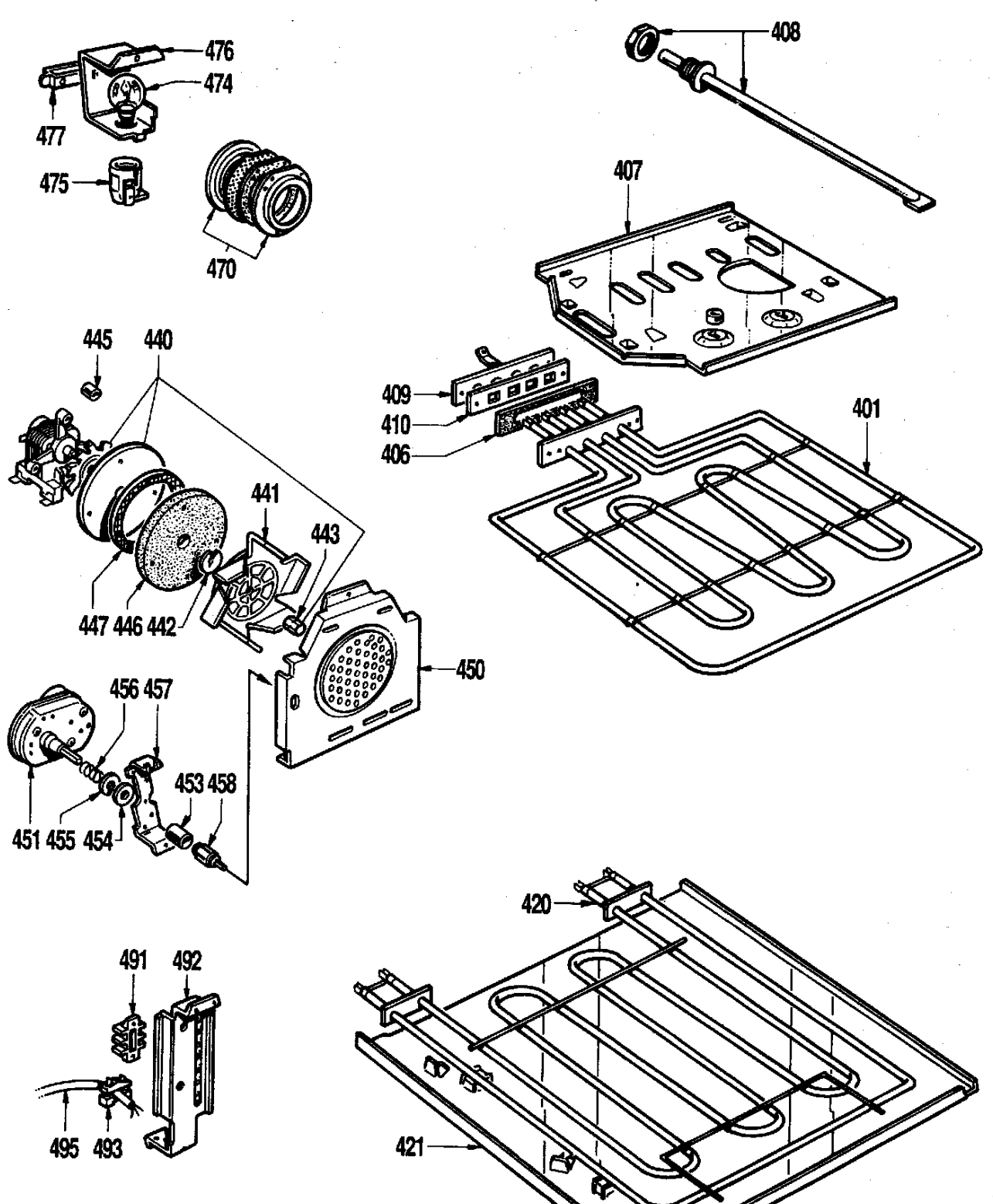
476
474
477
475
470
408
407
445
440
409
410
406
401
441
443
447 446 442
450
456 457
453 458
451 455 454
420
491
492
495 493
421

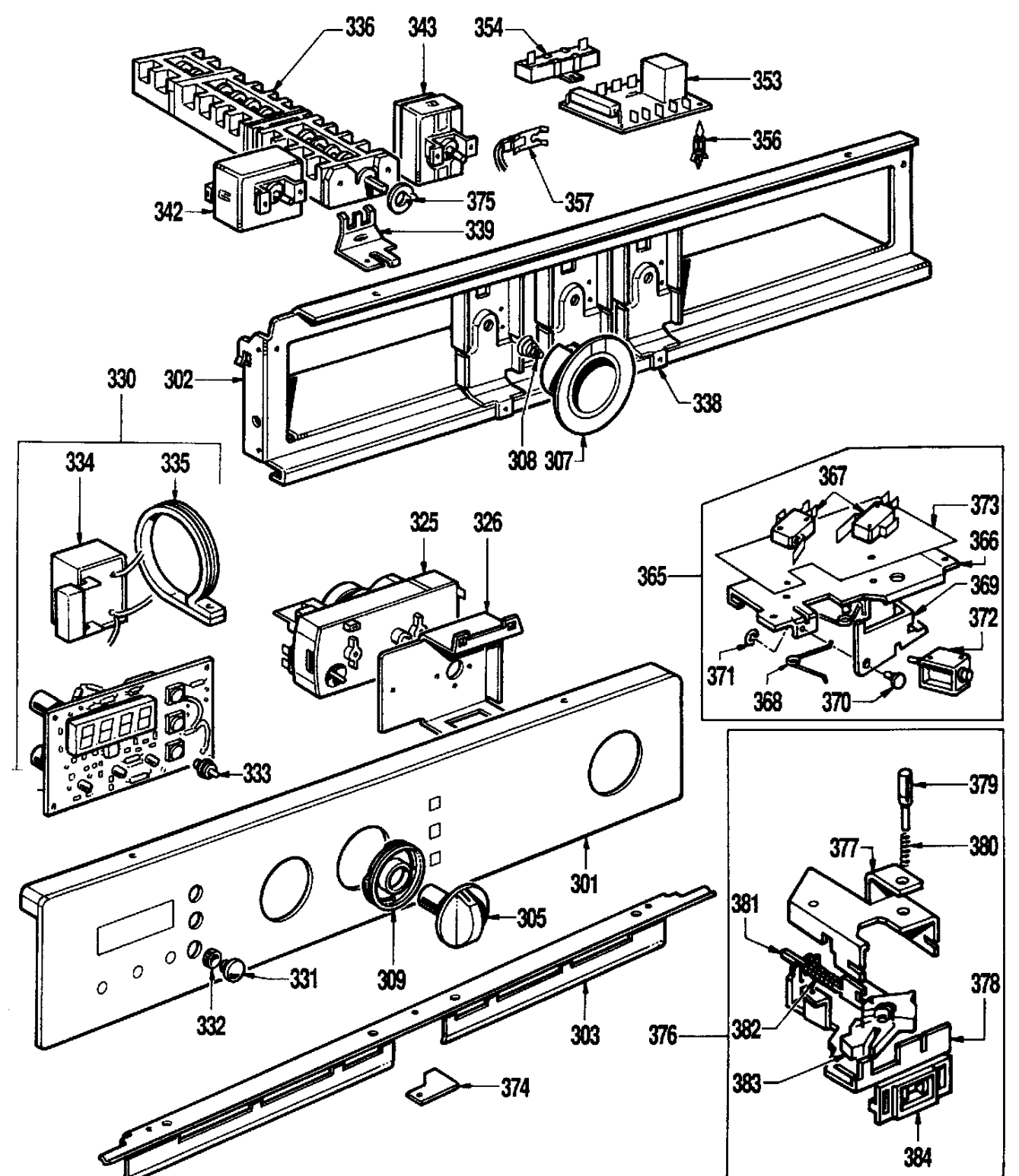
336
343
354
353
356
342
375
357
339
302
330
338
308
307
334
335
325
326
367
373
366
365
369
372
371
368
370
333
379
377
380
381
378
305
301
331
309
332
303
376
382
383
374
384

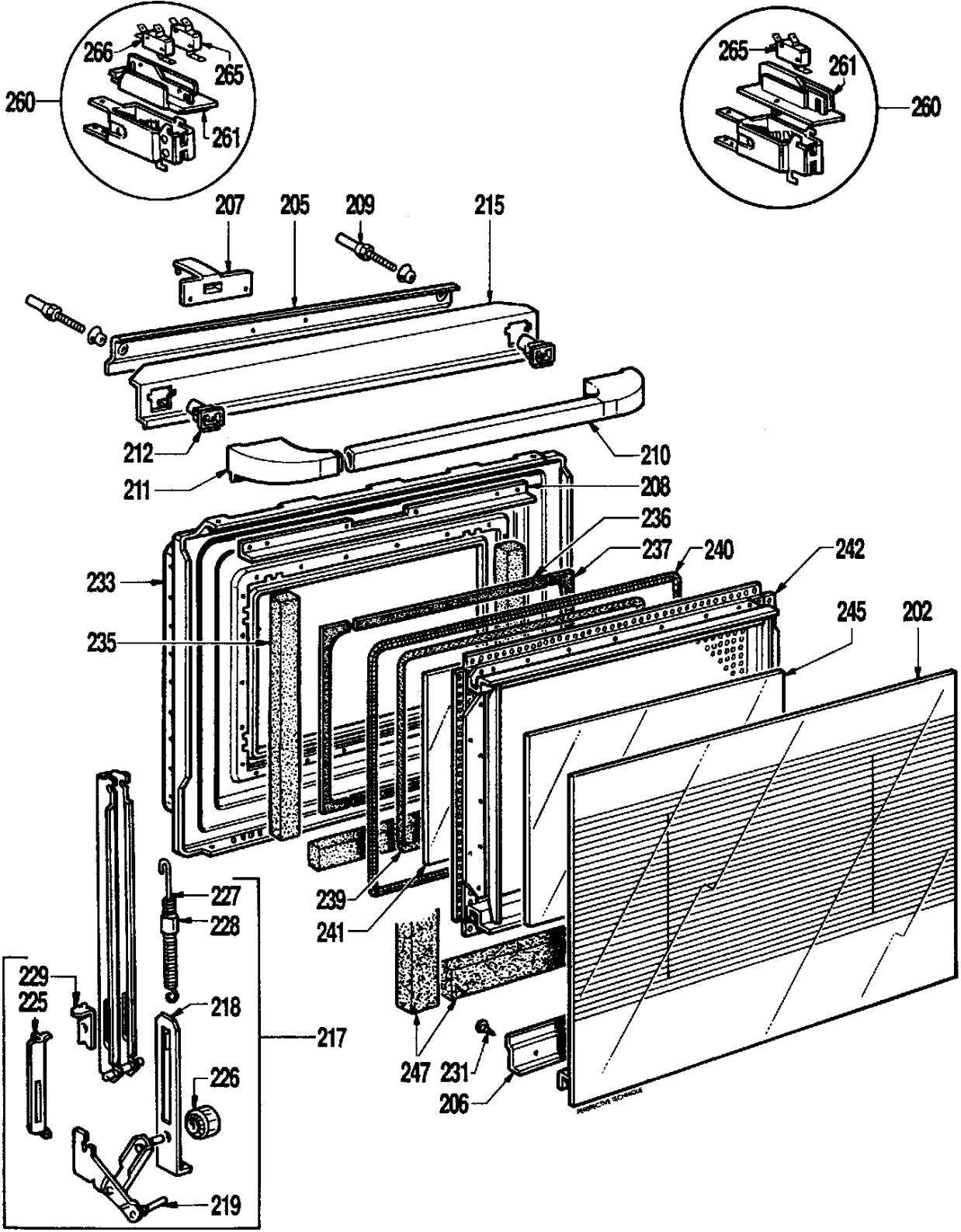
266
265
260
261
265
261
260
207
205
209
215
212
210
211
208
236
237
240
242
233
245
202
235
227
228
239
241
229
225
218
217
226
247
231
206
219

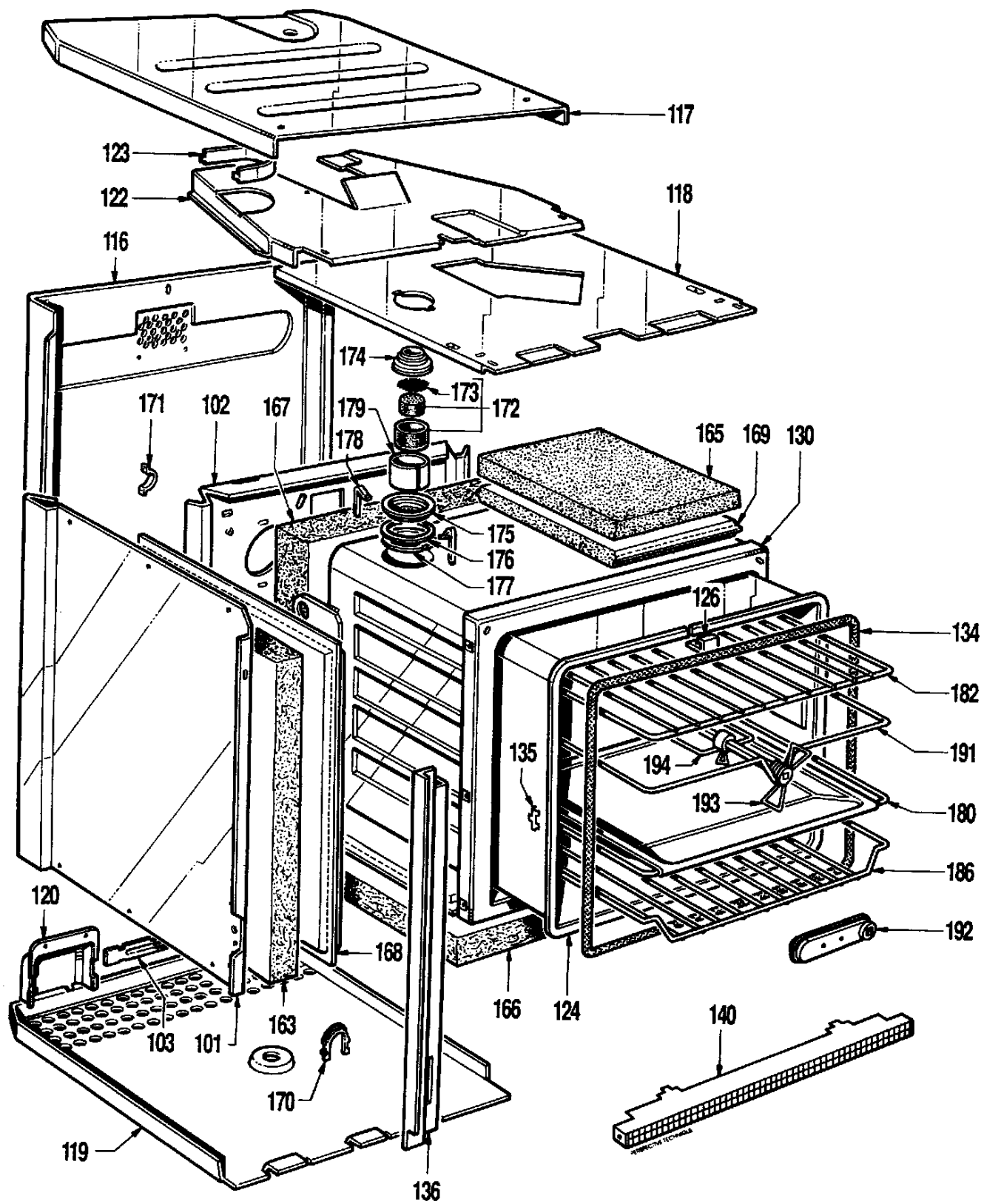
117
123
122
118
116
174
173
172
171
102
167
179
178
165
169
130
175
176
177
126
134
182
191
135
194
193
180
186
120
192
168
166
124
140
103
101
163
170
119
136