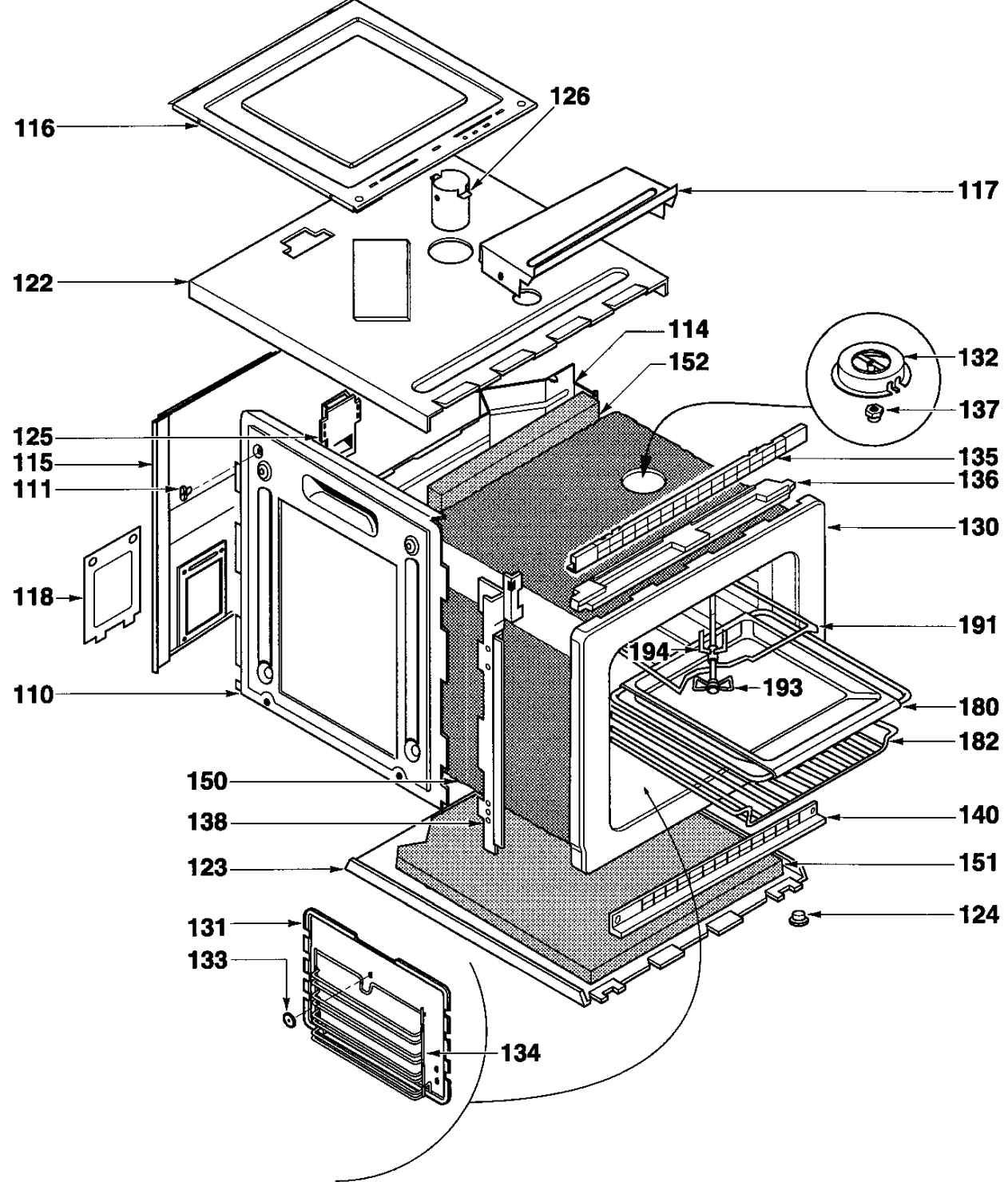
116
126
117
122
114
152
132
137
125
115
111
135
136
130
118
191
194
193
110
180
182
150
138
140
123
151
124
131
133
134

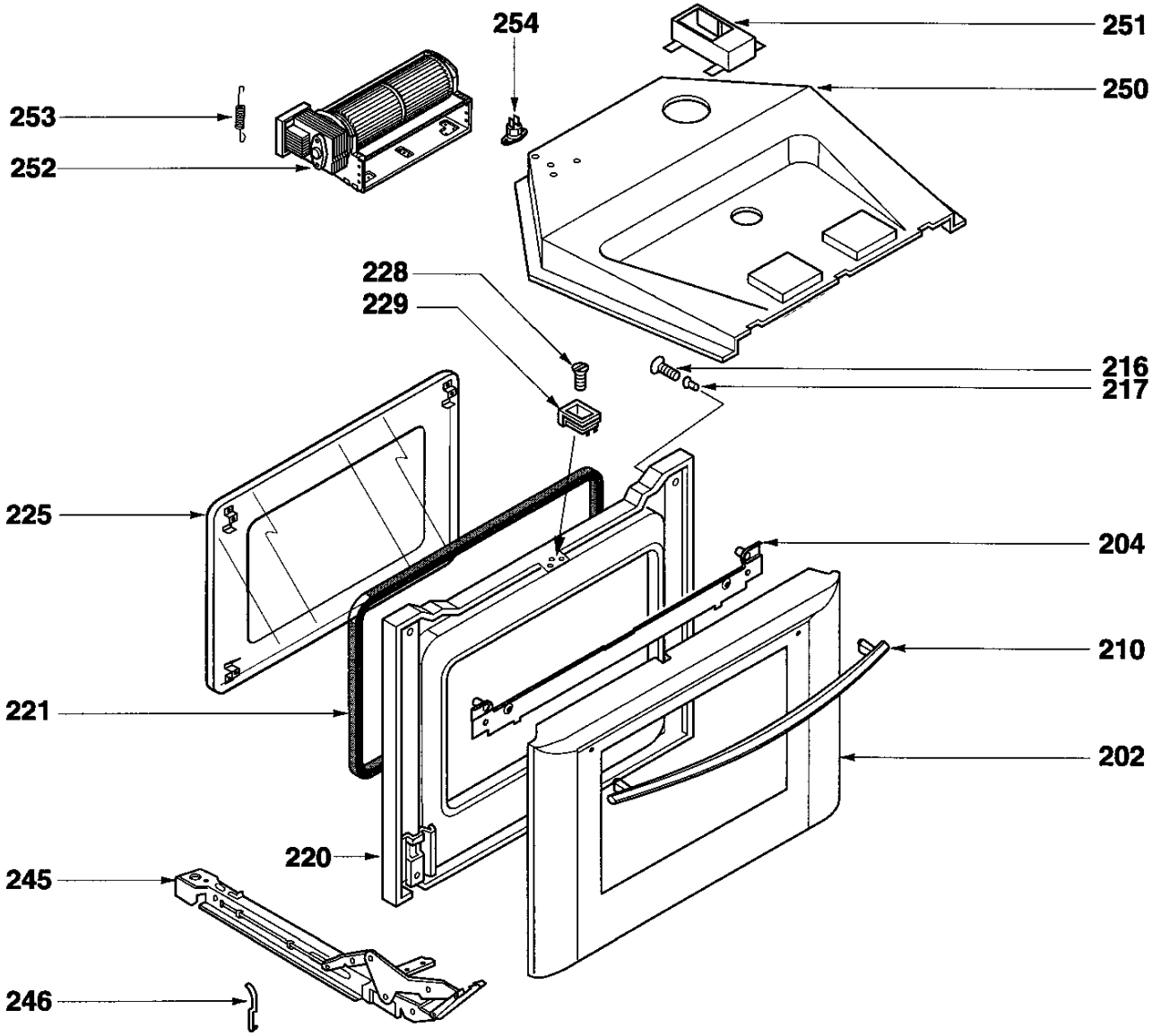
254
251
250
253
252
228
229
216
217
225
204
210
221
202
220
245
246

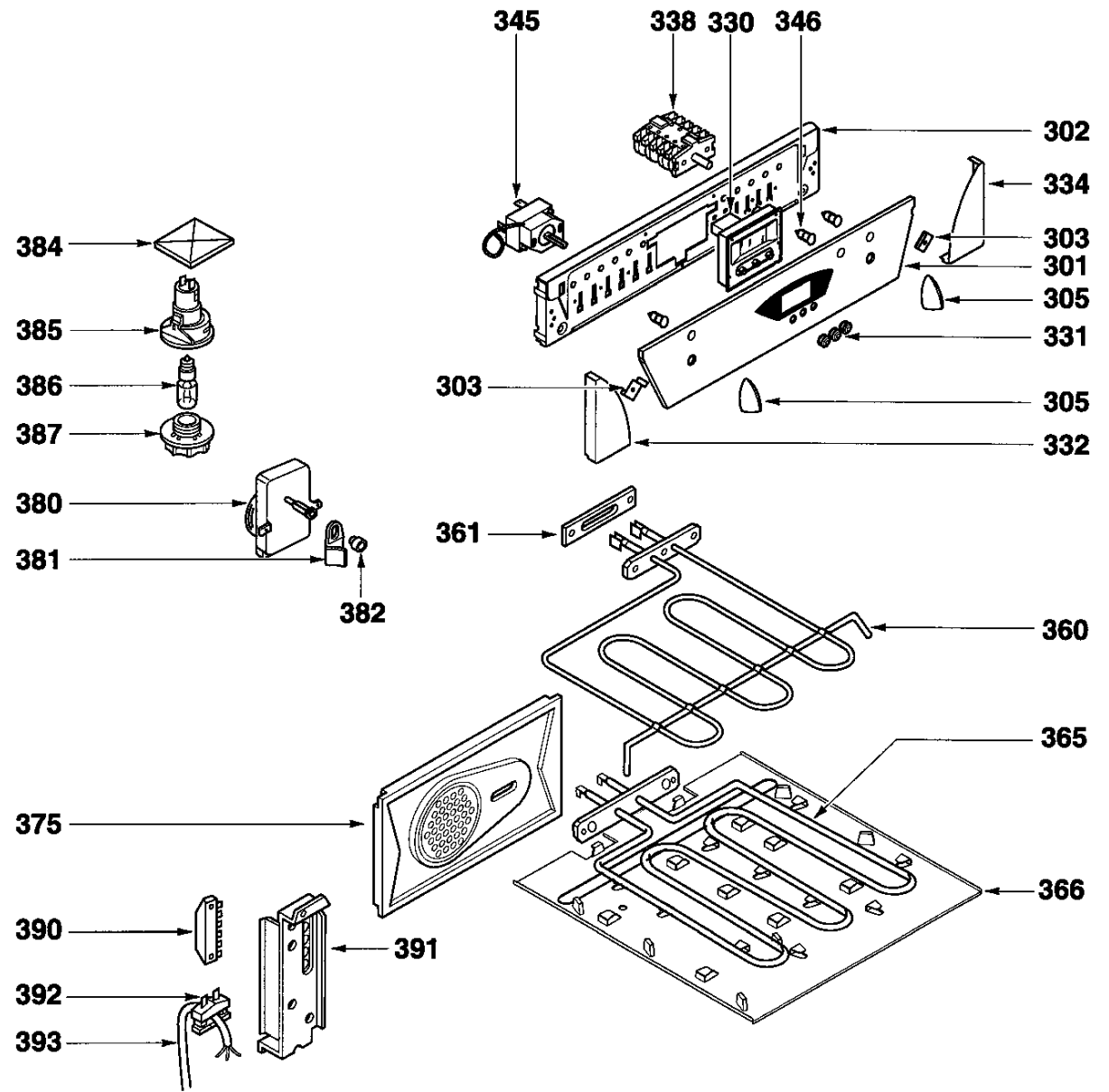
345
338
330
346
302
334
303
301
305
331
384
385
386
387
303
305
332
380
381
382
361
360
365
375
366
390
391
392
393