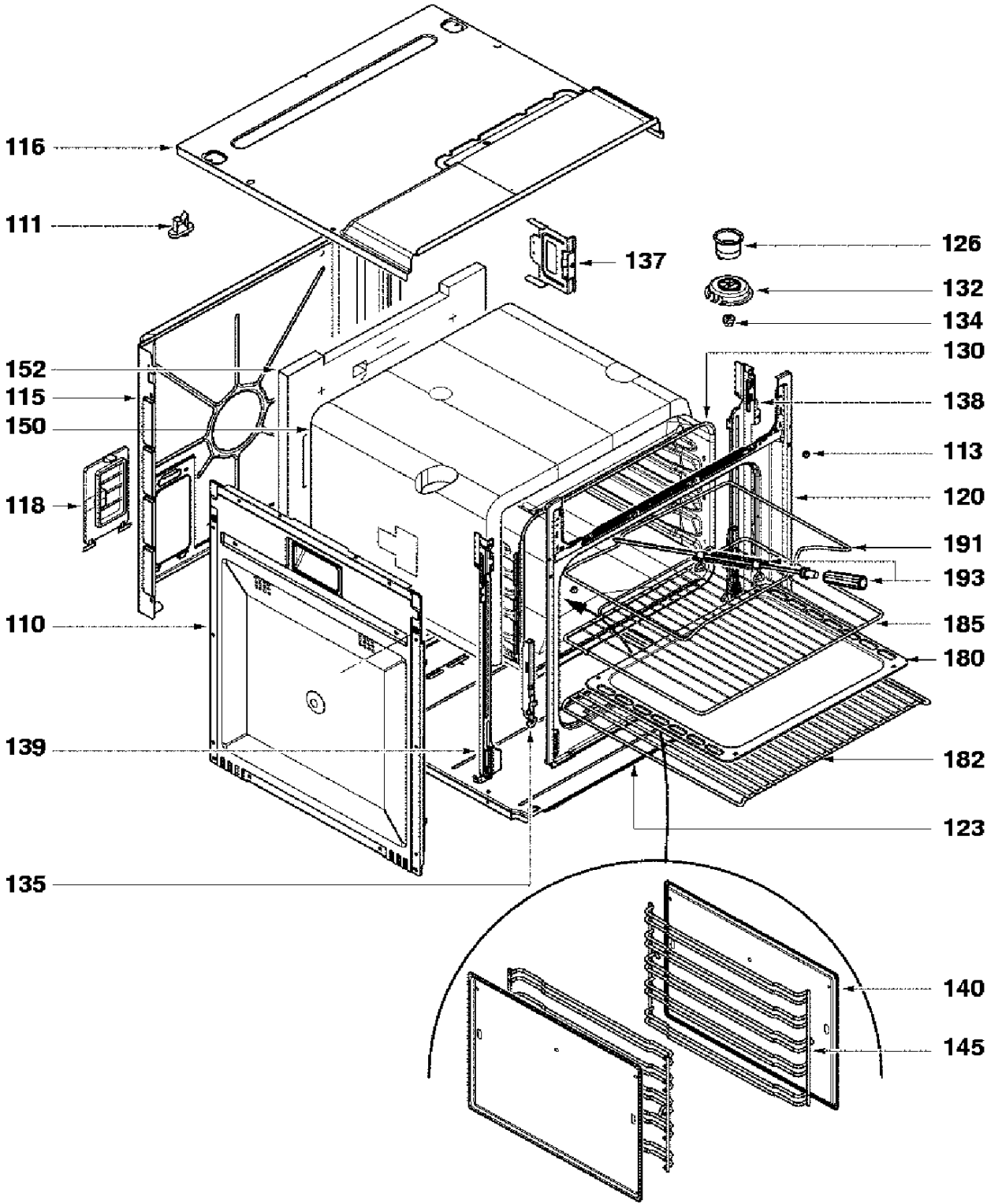
116
111
137
126
132
134
130
152
115
150
138
113
118
120
191
193
110
185
180
139
182
123
135
140
145

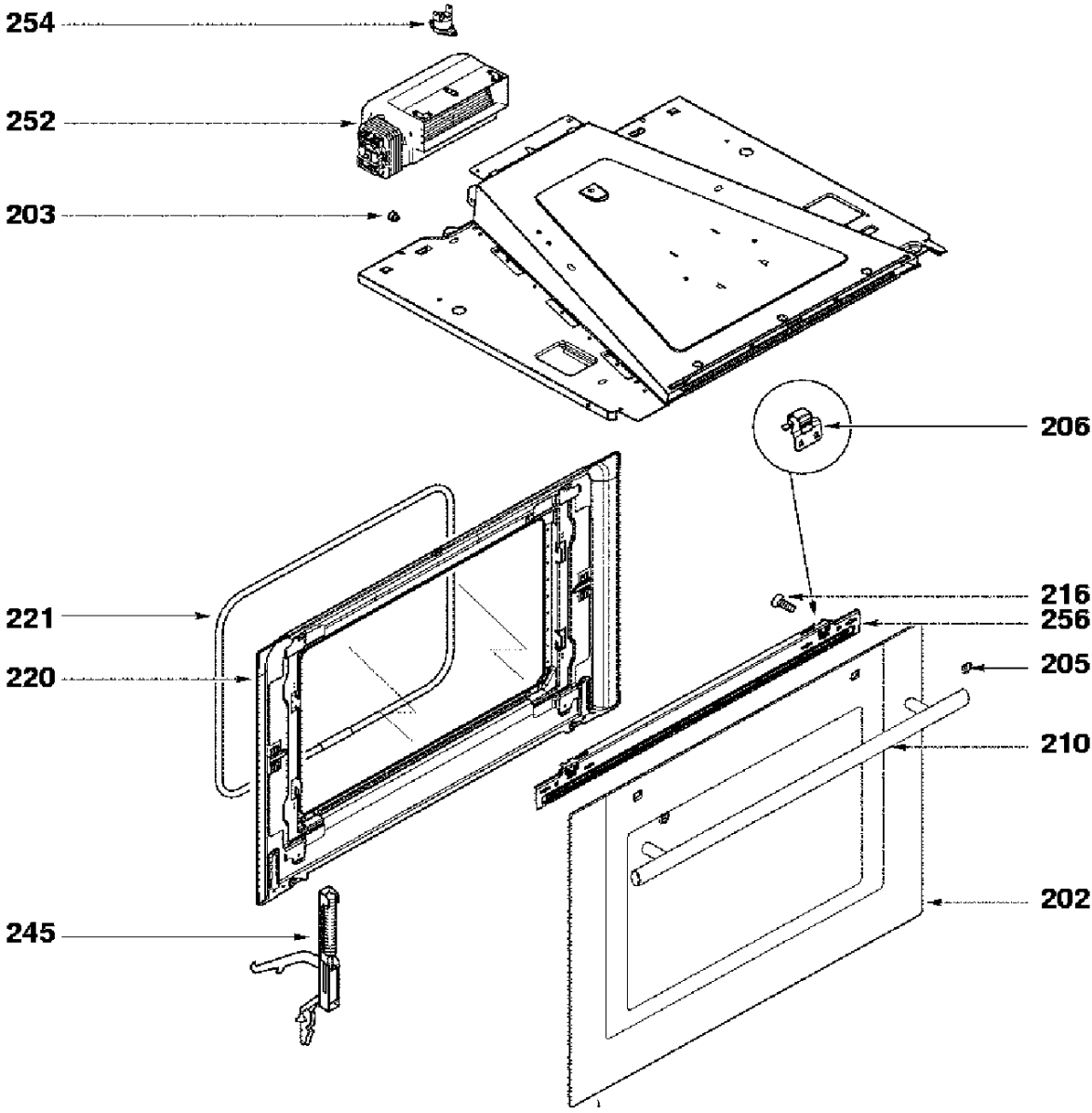
254
252
203
206
216
256
205
210
202
221
220
245

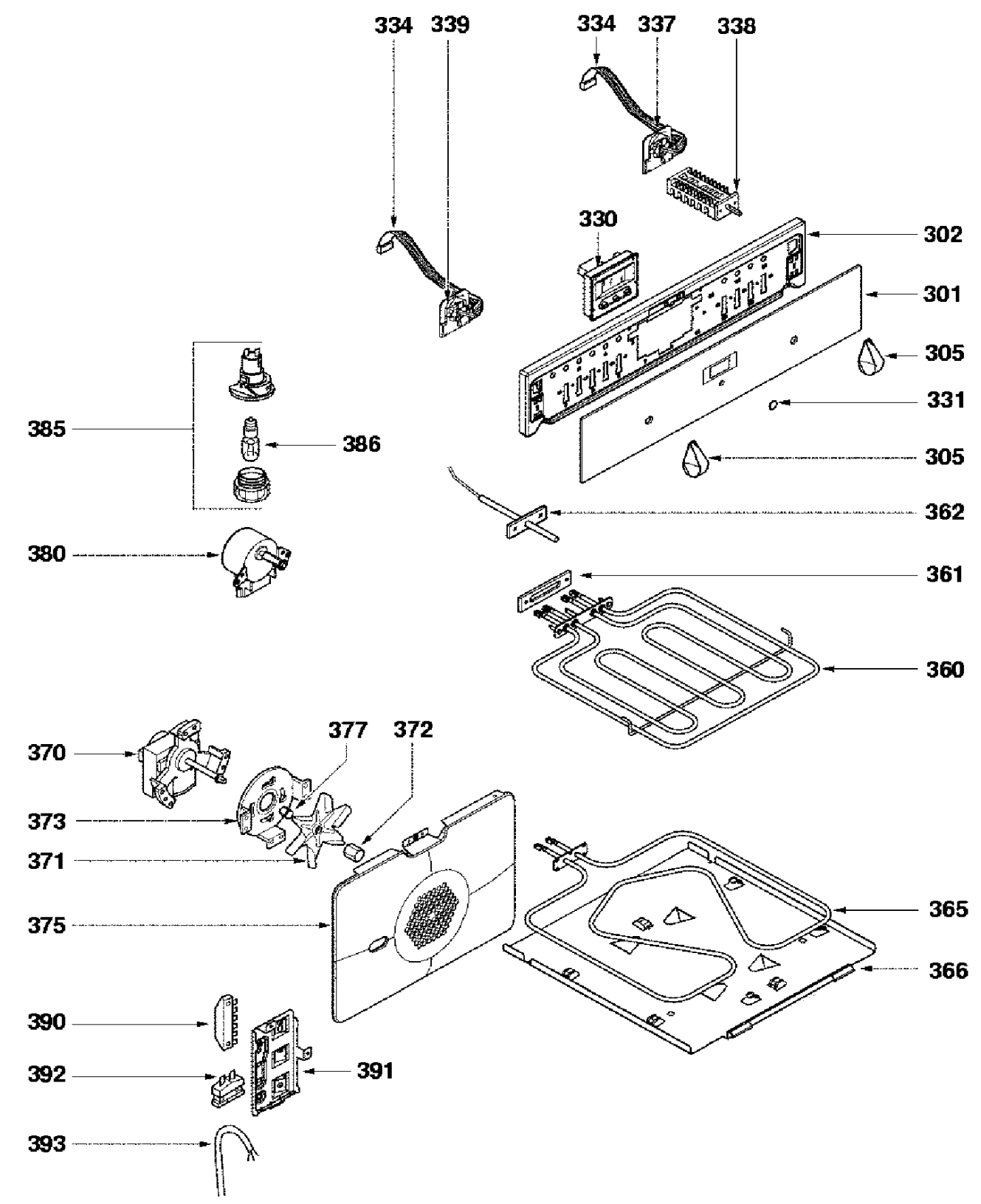
334
339
334
337
338
330
302
301
305
331
305
385
386
362
380
361
360
370
377
372
373
371
375
365
366
390
392
391
393