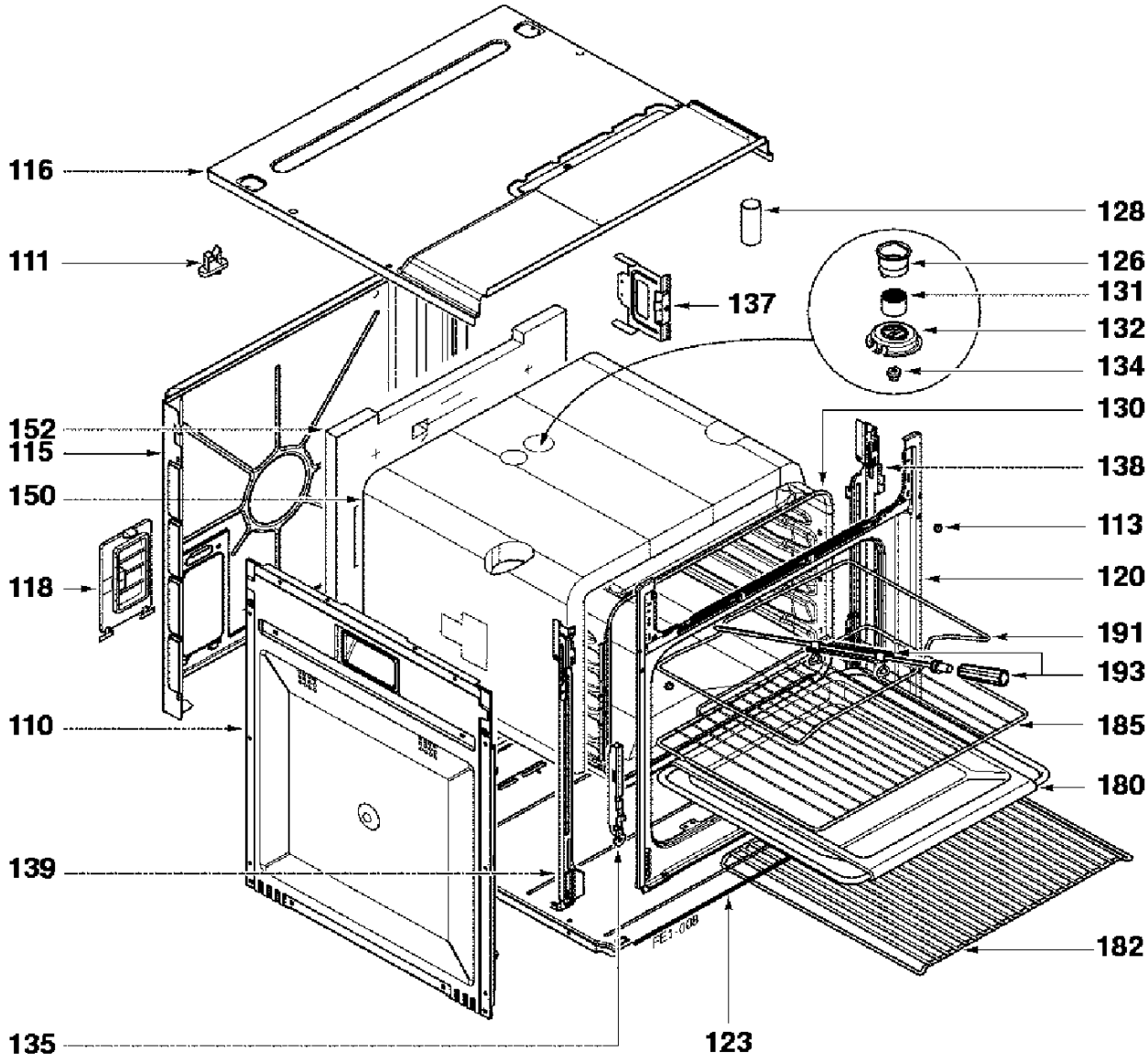
116
111
152
115
150
118
110
139
135
128
126
131
132
134
137
130
138
113
120
191
193
185
180
182
123
FE1-009

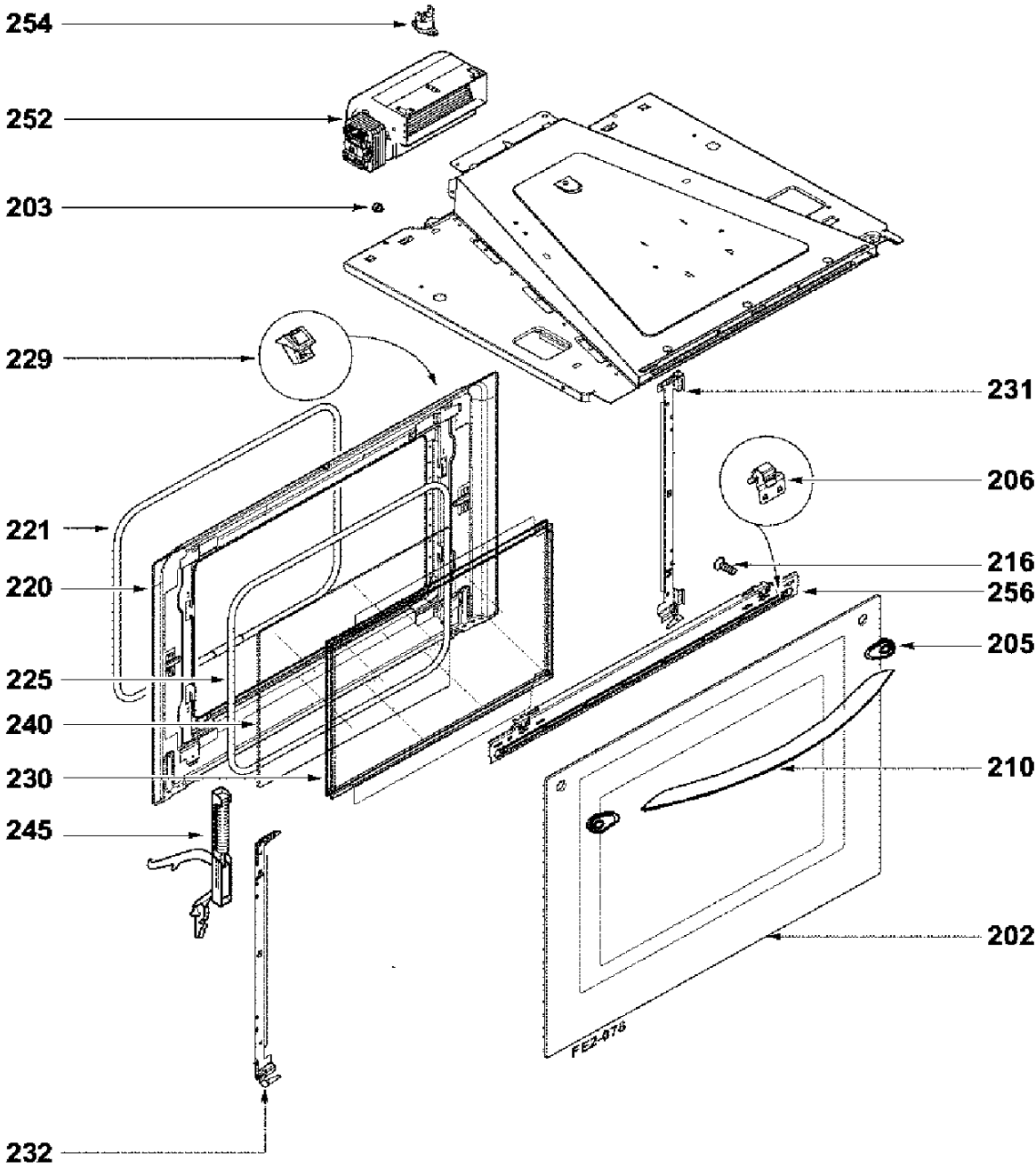
254
252
203
229
231
206
221
216
220
256
205
225
240
210
230
245
202
FE2-078
232

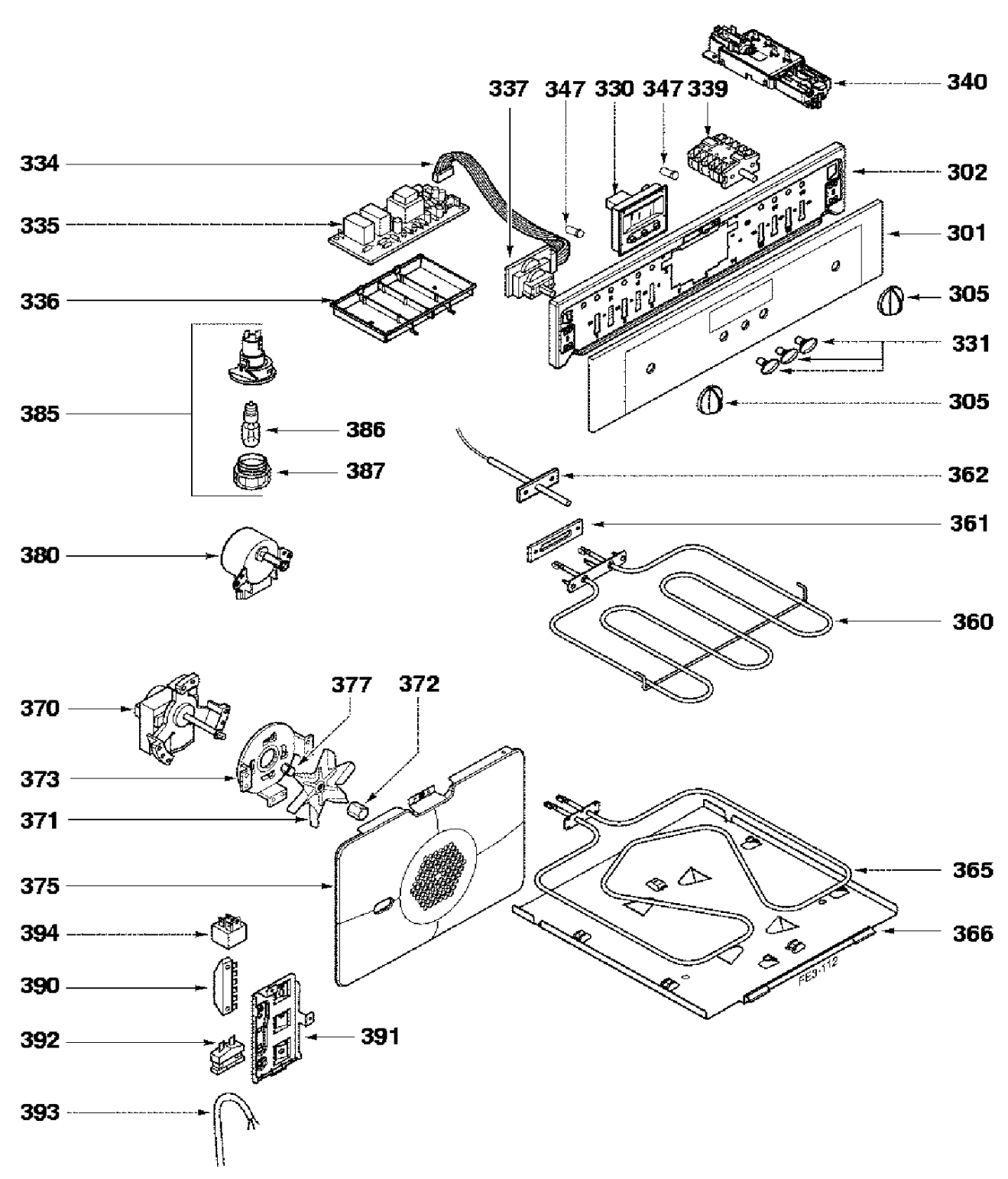
340
337
347
330
347
339
334
302
335
301
336
305
331
385
305
386
387
362
361
380
360
370
377
372
373
371
375
365
394
366
390
392
391
393
FE3-112