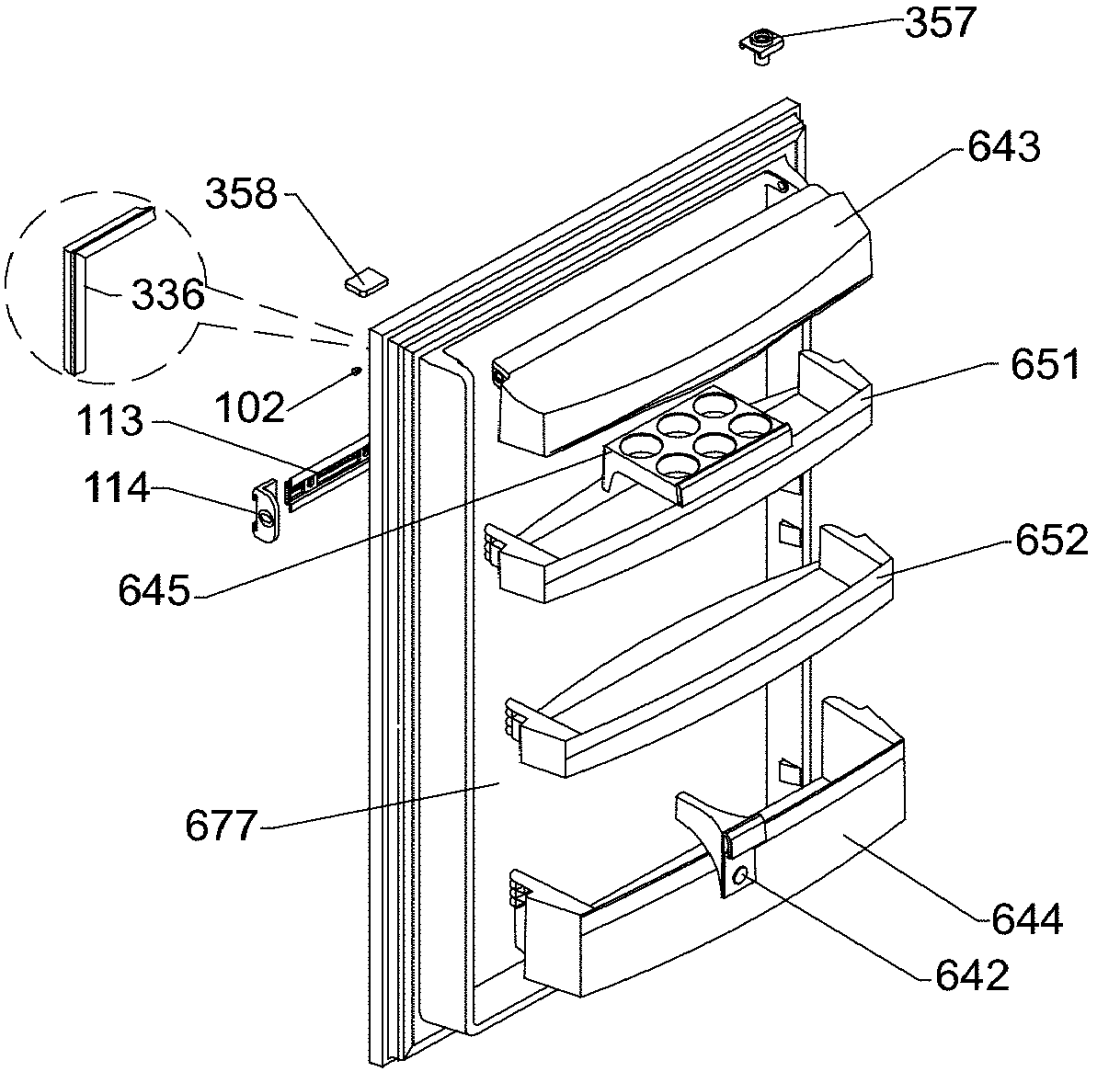
357
643
358
336
651
102
113
114
645
652
677
644
642

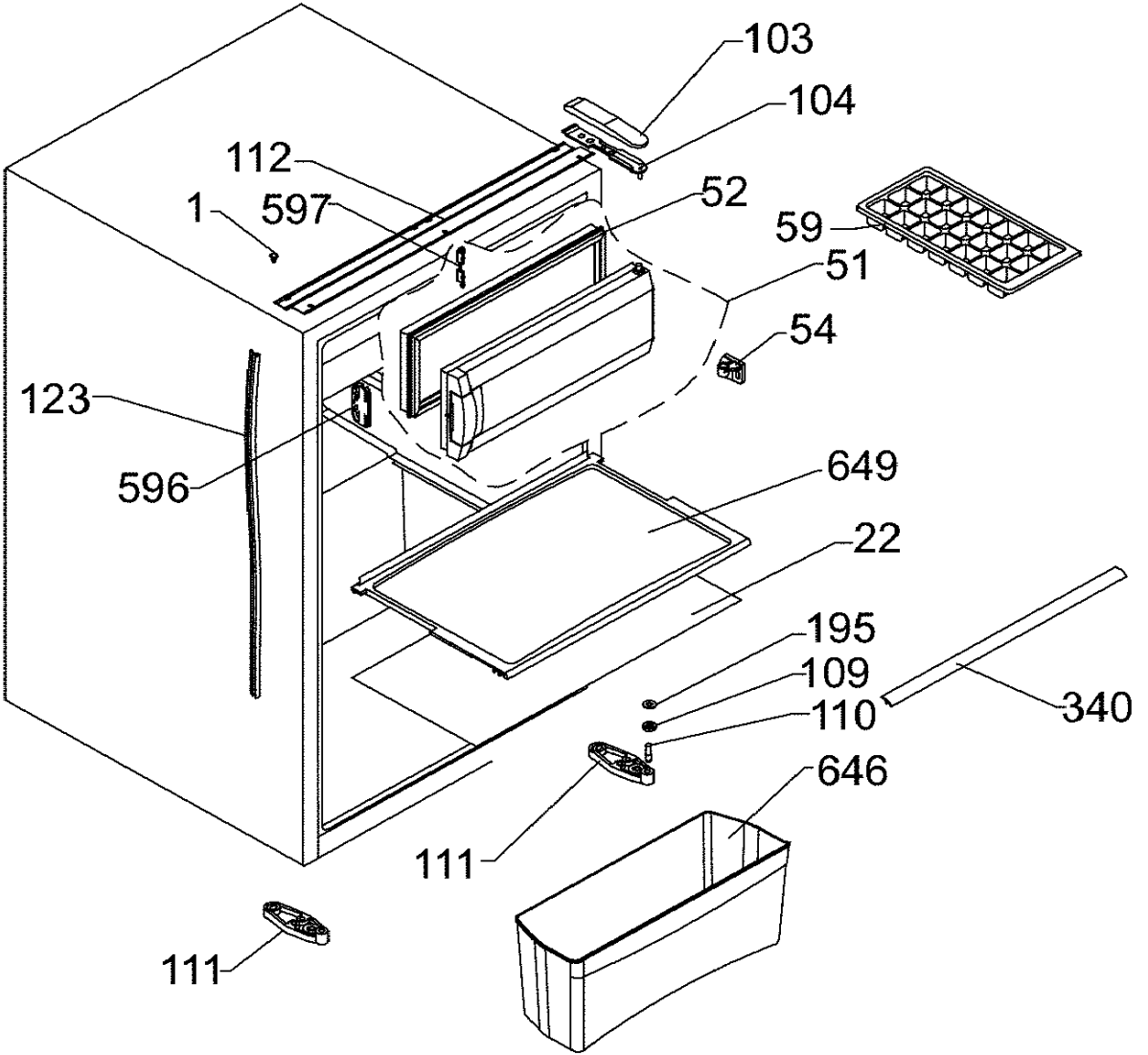
103
104
112
1
597
52
59
51
54
123
596
649
22
195
109
110
340
646
111
111

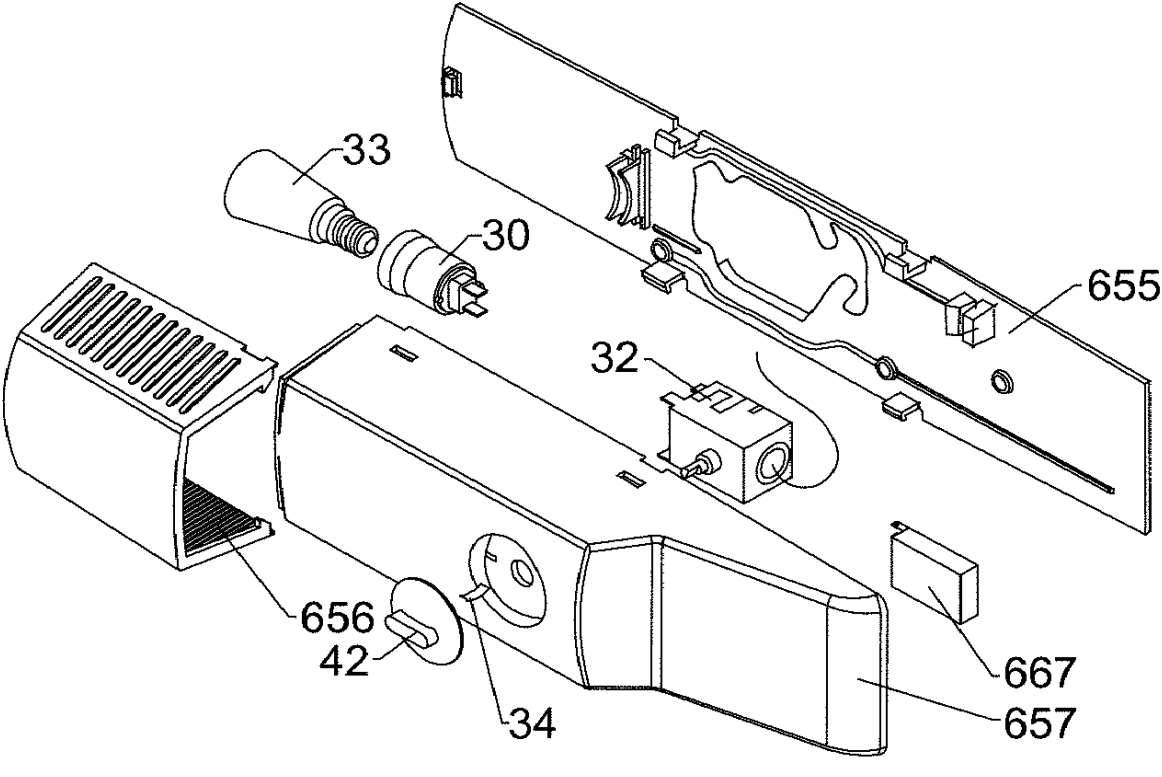
33
30
655
32
656
42
34
667
657

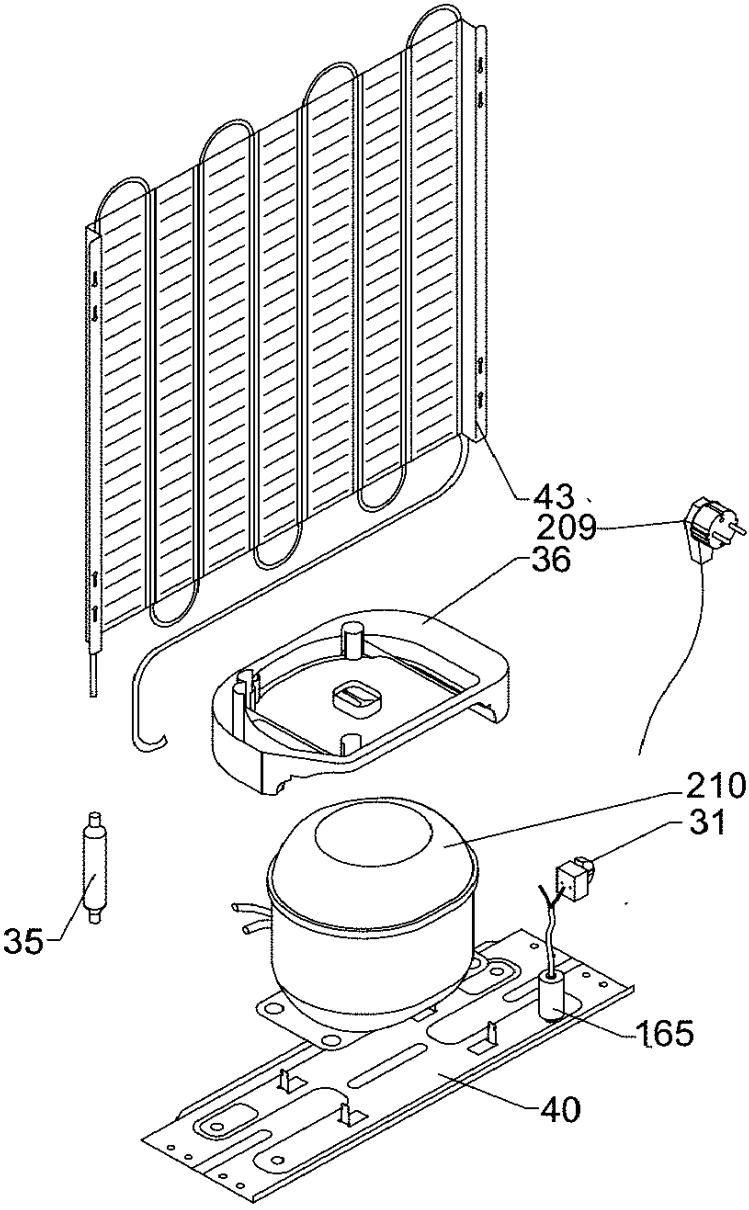
43
209
36
210
31
35
165
40