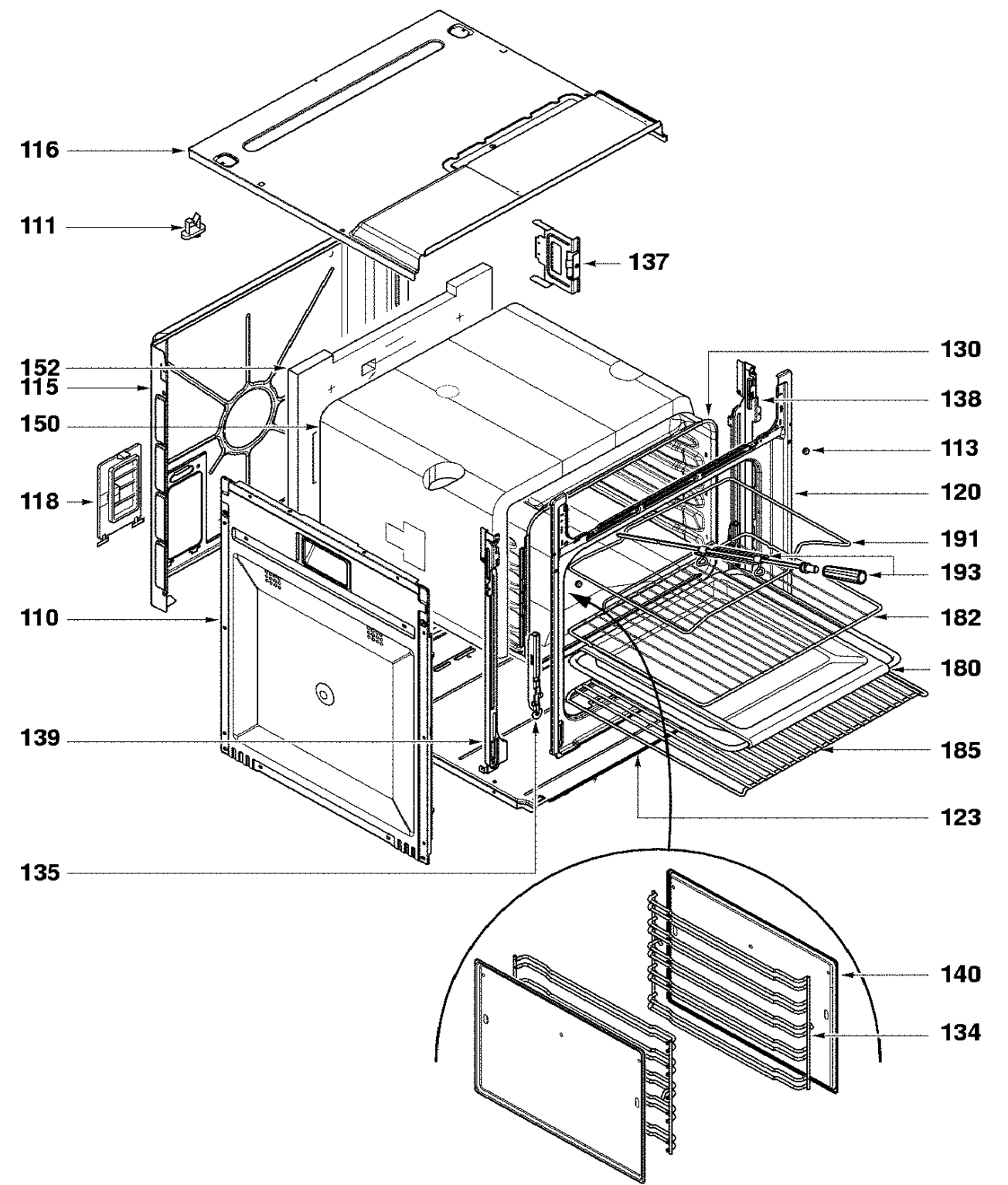
116
111
137
152
115
150
118
110
139
135
130
138
113
120
191
193
182
180
185
123
140
134

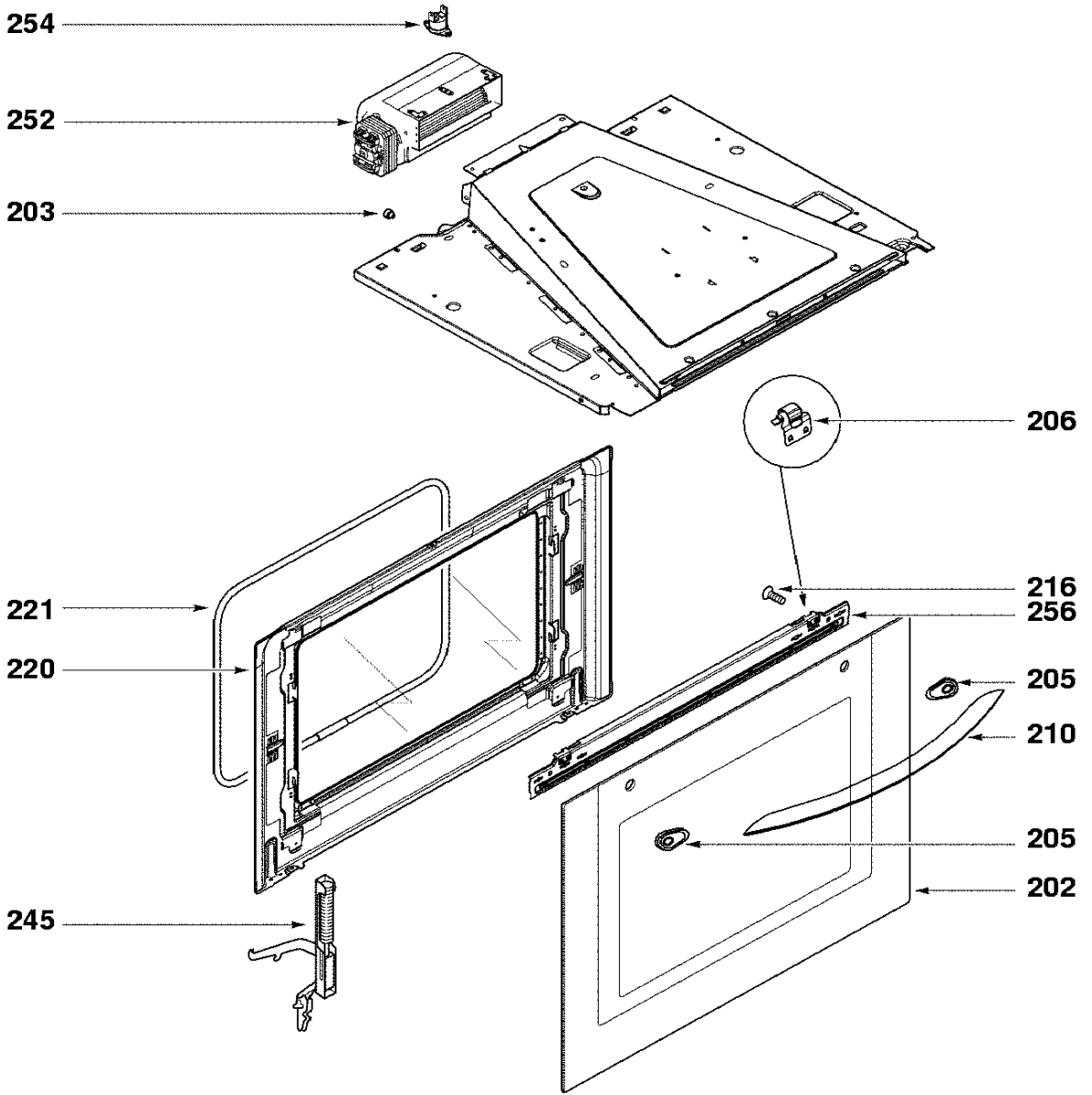
254
252
203
206
216
256
221
220
205
210
205
202
245

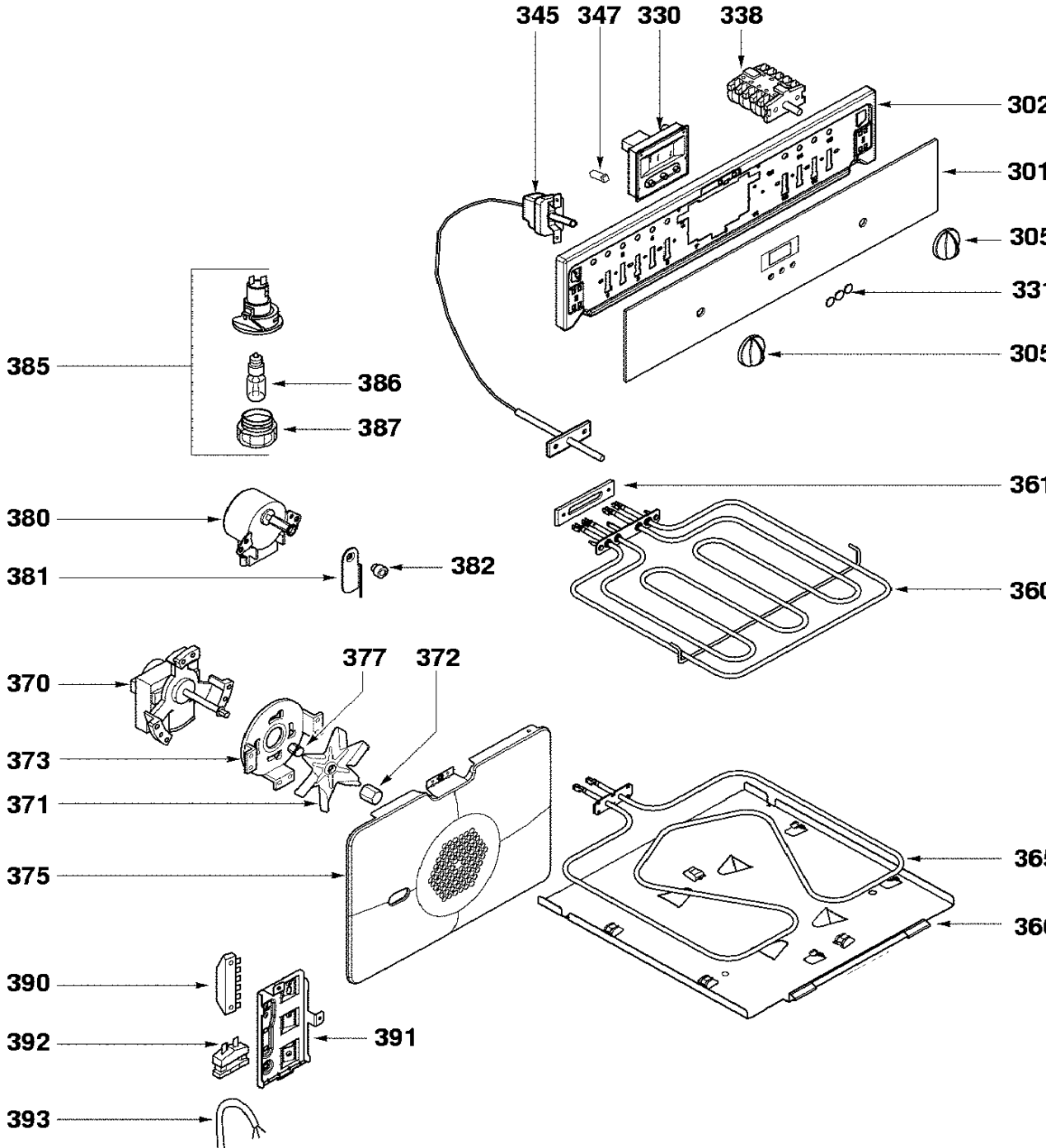
345
347
330
338
302
301
305
331
305
385
386
387
361
380
381
382
360
370
377
372
373
371
375
365
366
390
392
391
393