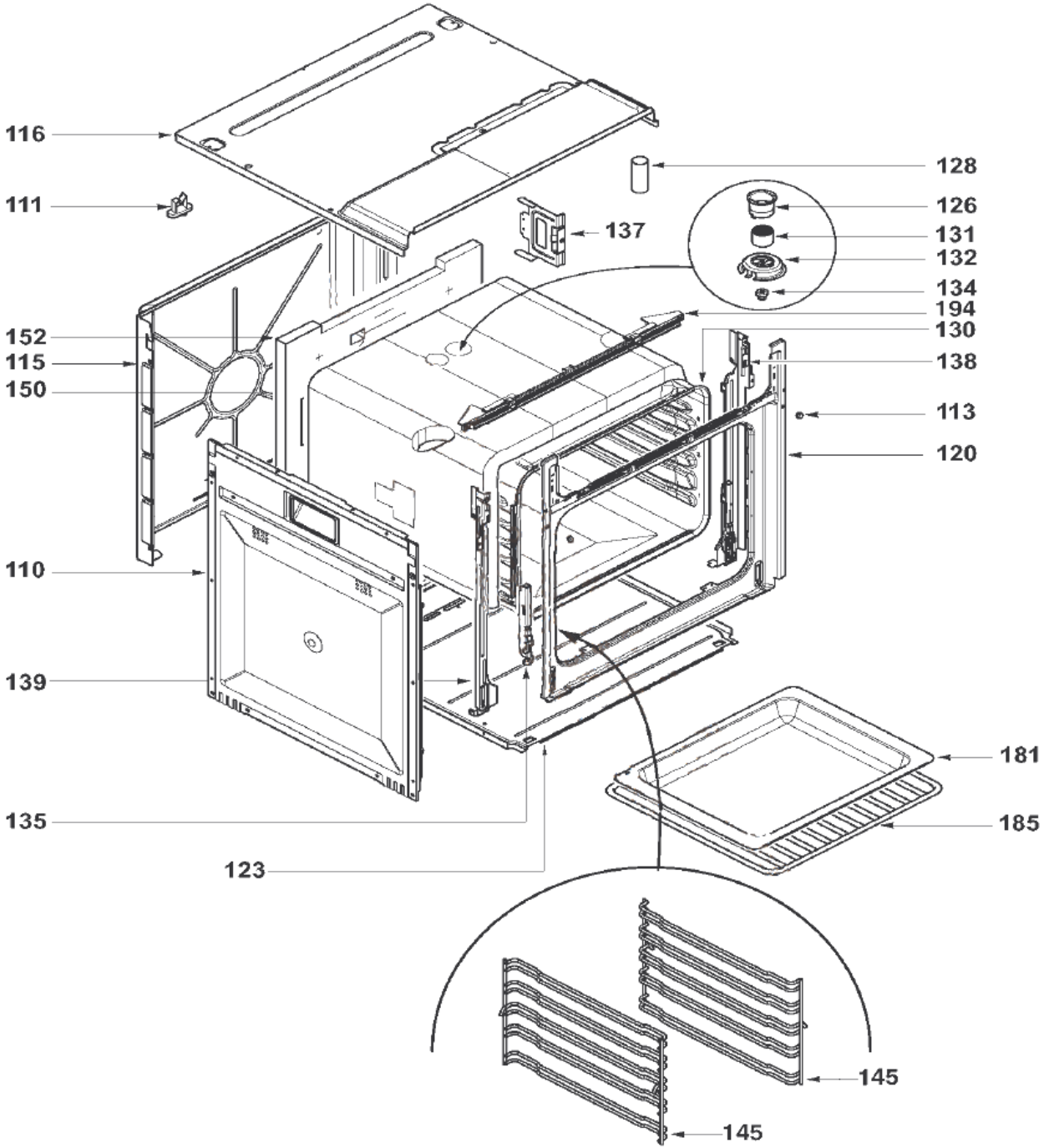
116
111
152
115
150
110
139
135
123
128
126
131
132
134
194
130
138
113
120
137
181
185
145
145

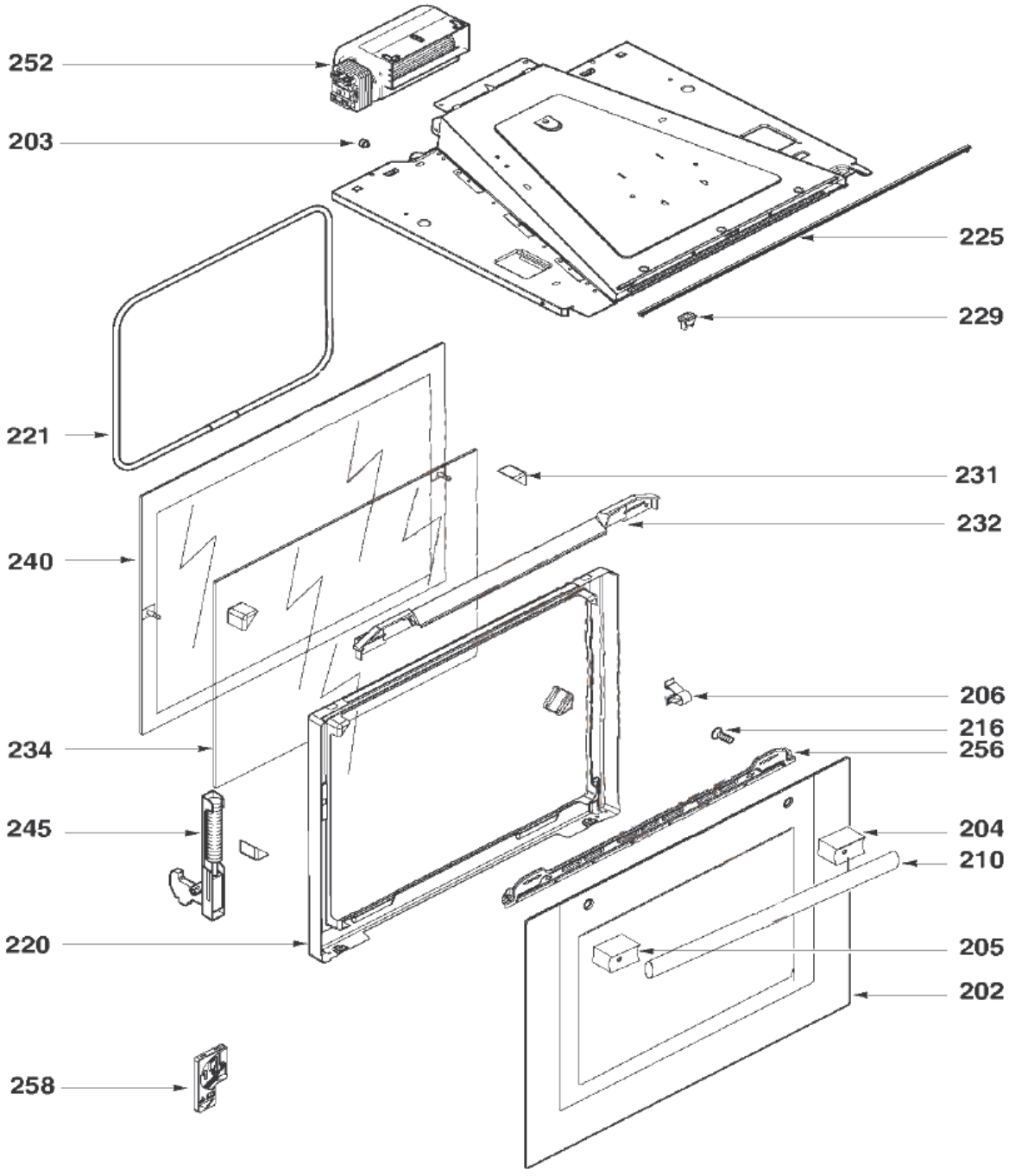
252
203
225
229
221
231
232
240
206
216
234
256
245
204
210
220
205
202
258

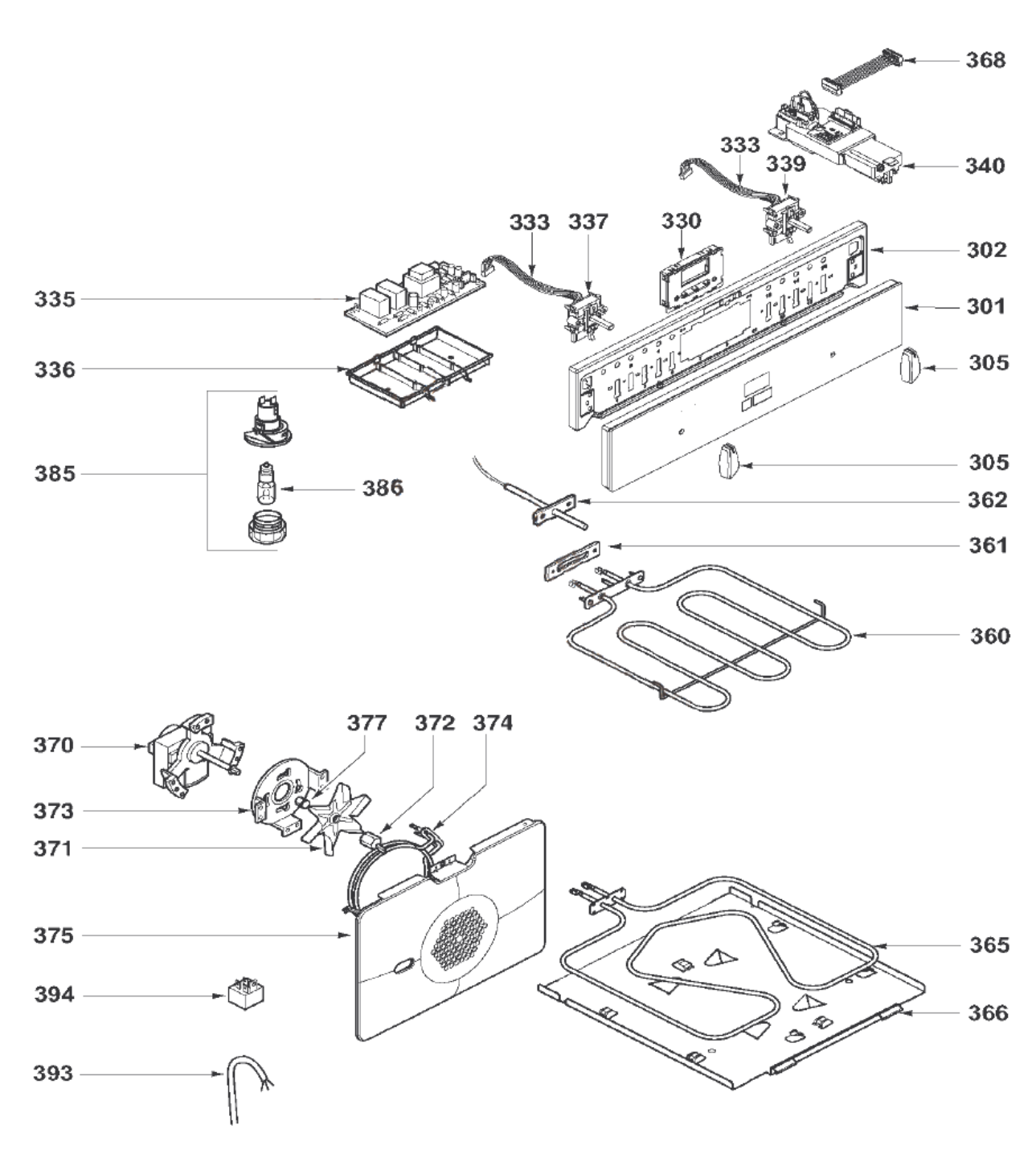
368
340
333
339
333
337
330
302
335
301
336
305
385
386
305
362
361
360
370
377
372
374
373
371
375
365
394
366
393