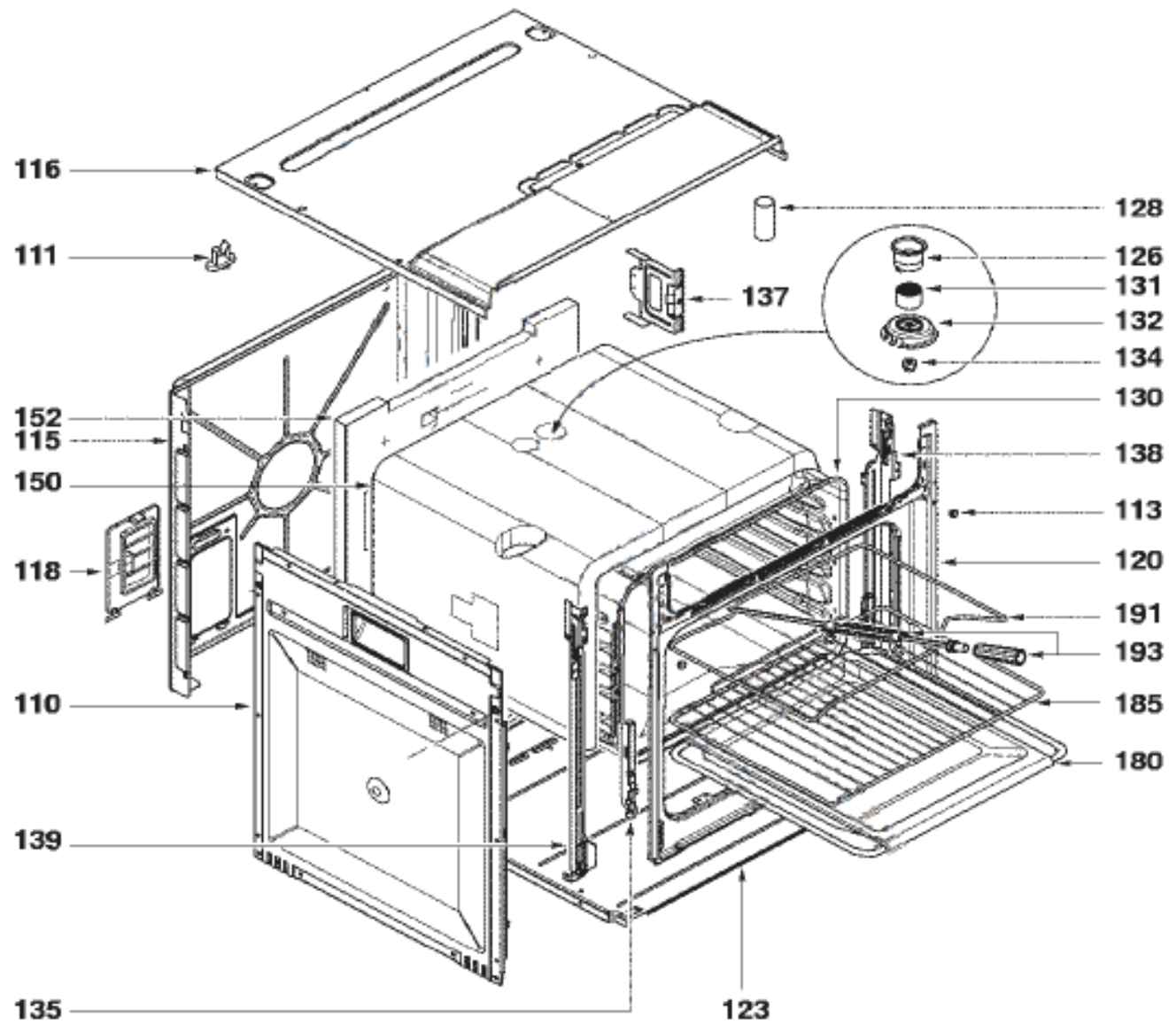
116
111
152
115
150
118
110
139
135
128
126
131
132
134
137
130
138
113
120
191
193
185
180
123

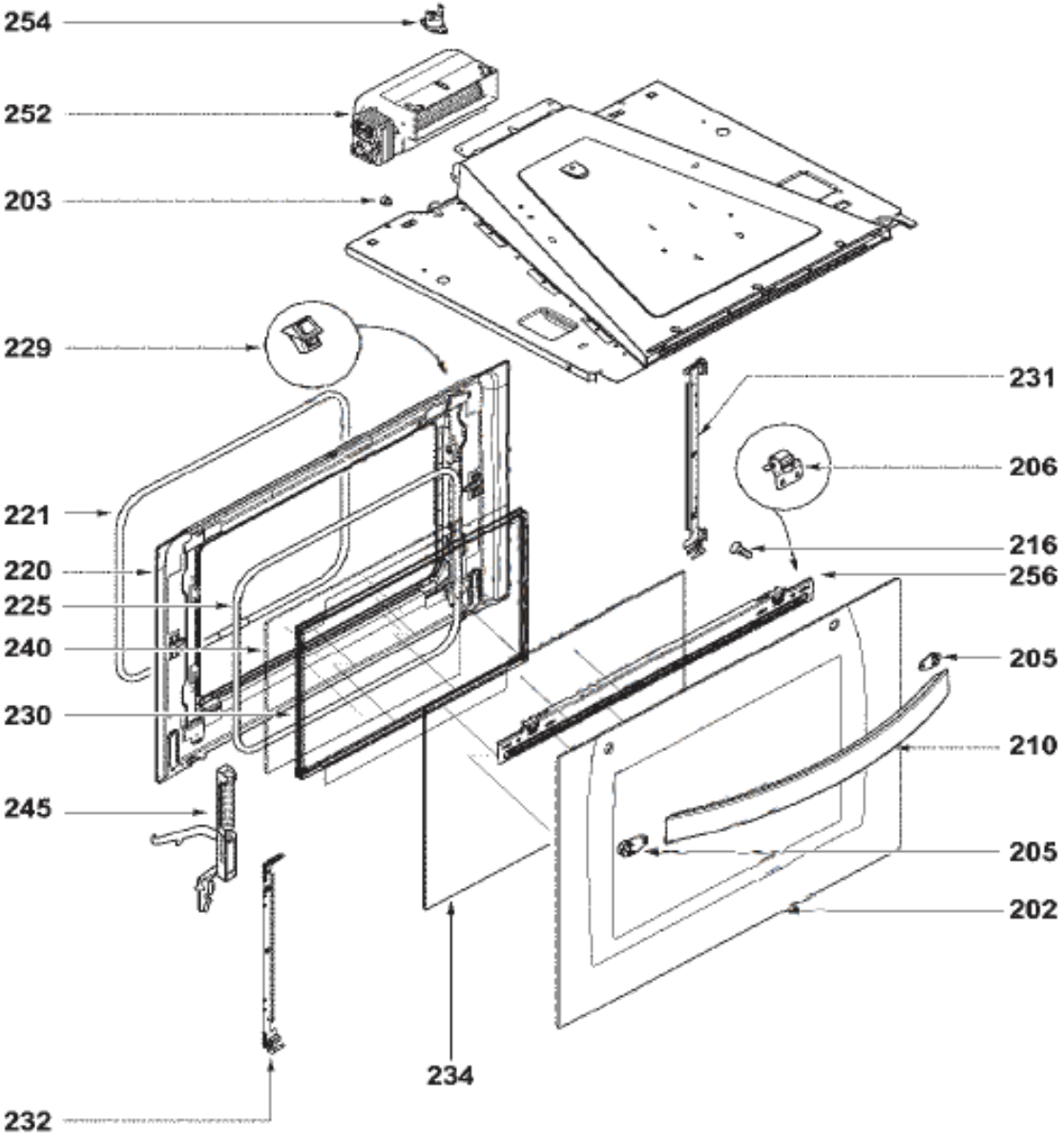
254
252
203
229
231
206
221
216
220
256
225
240
205
230
210
245
205
202
234
232

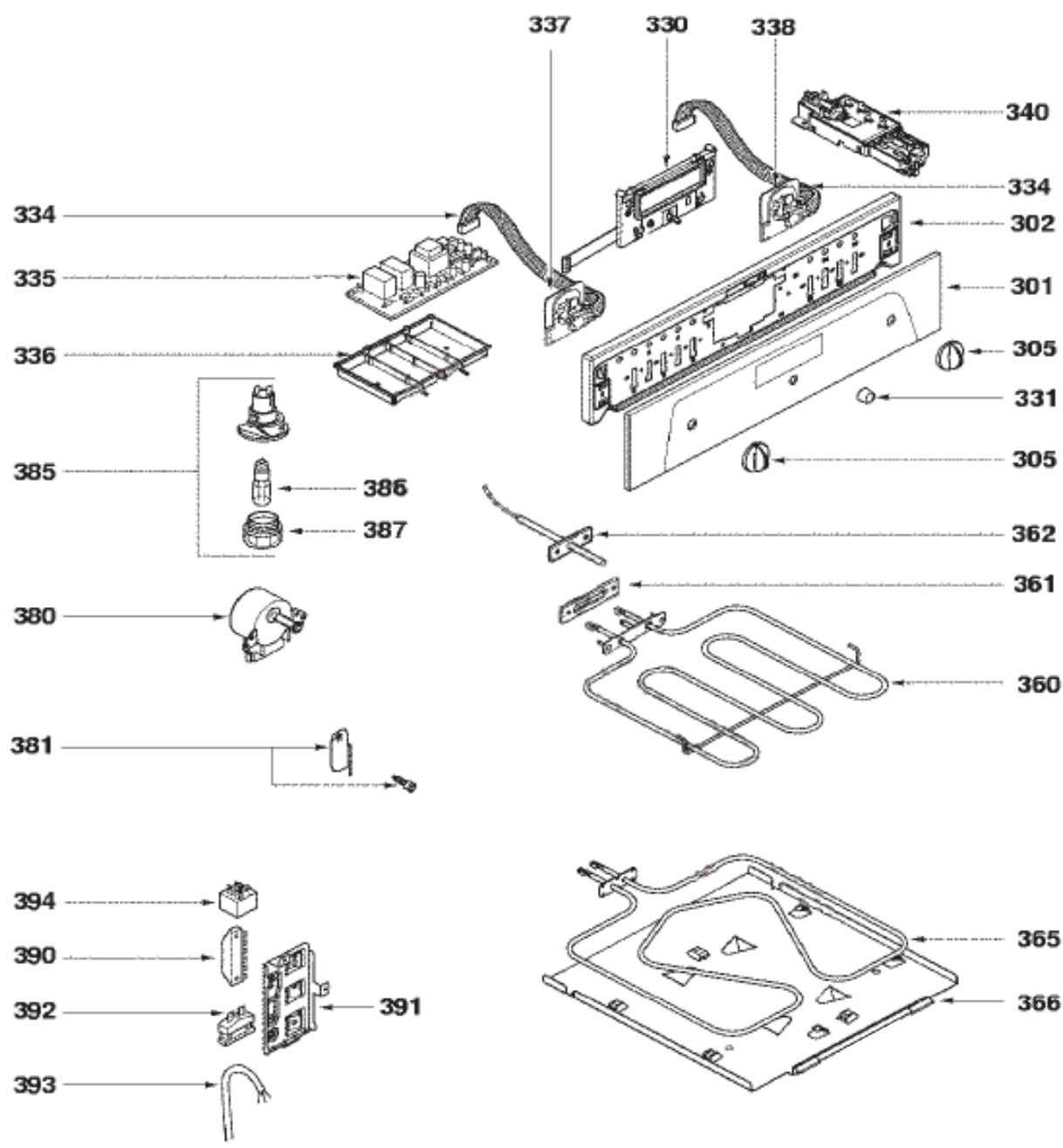
337
330
338
340
334
334
302
335
301
336
305
331
385
386
305
387
362
361
380
360
381
394
365
390
392
391
366
393