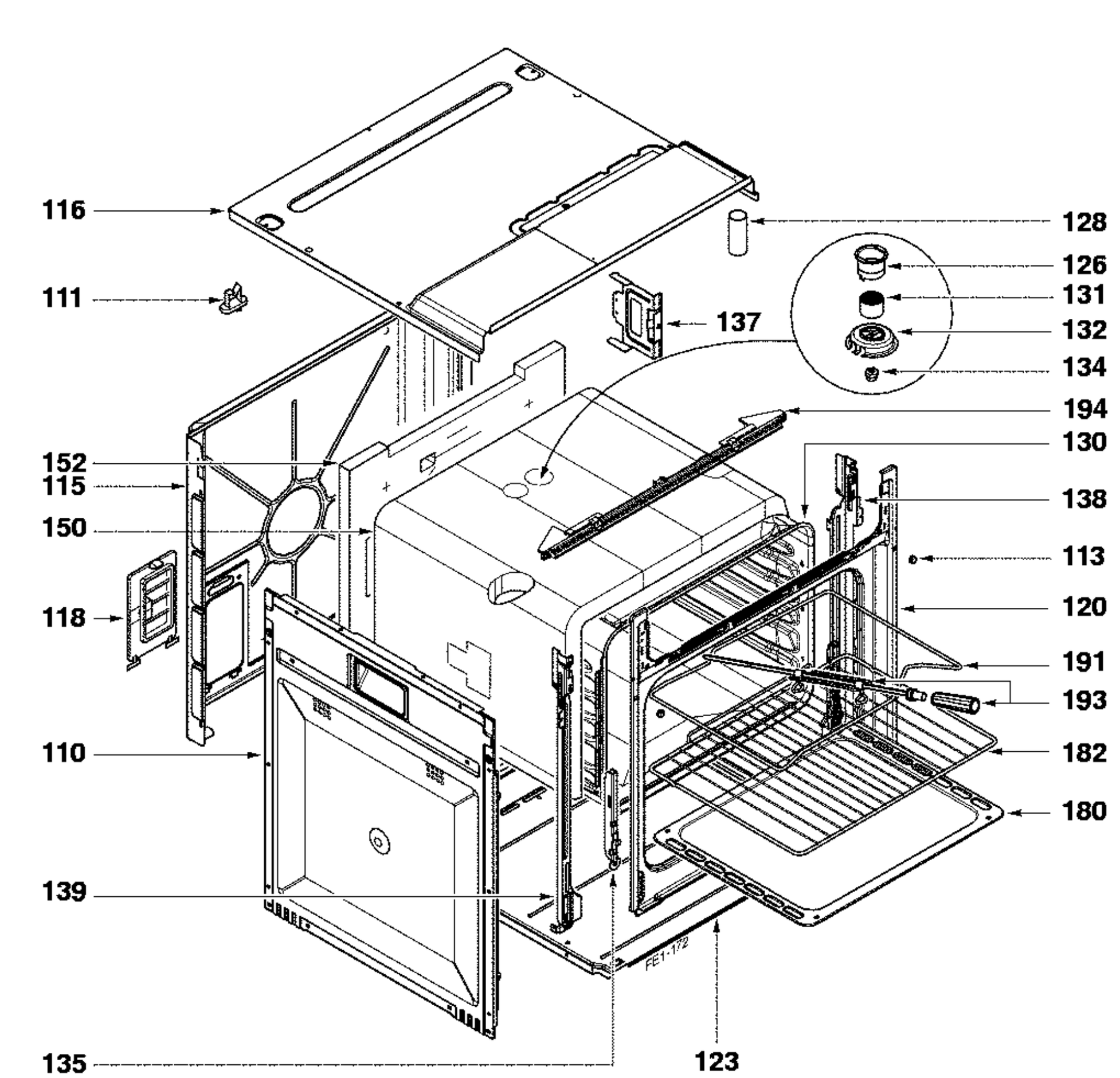
116
111
152
115
150
118
110
139
135
128
126
131
132
134
137
194
130
138
113
120
191
193
182
180
123
FE1-172

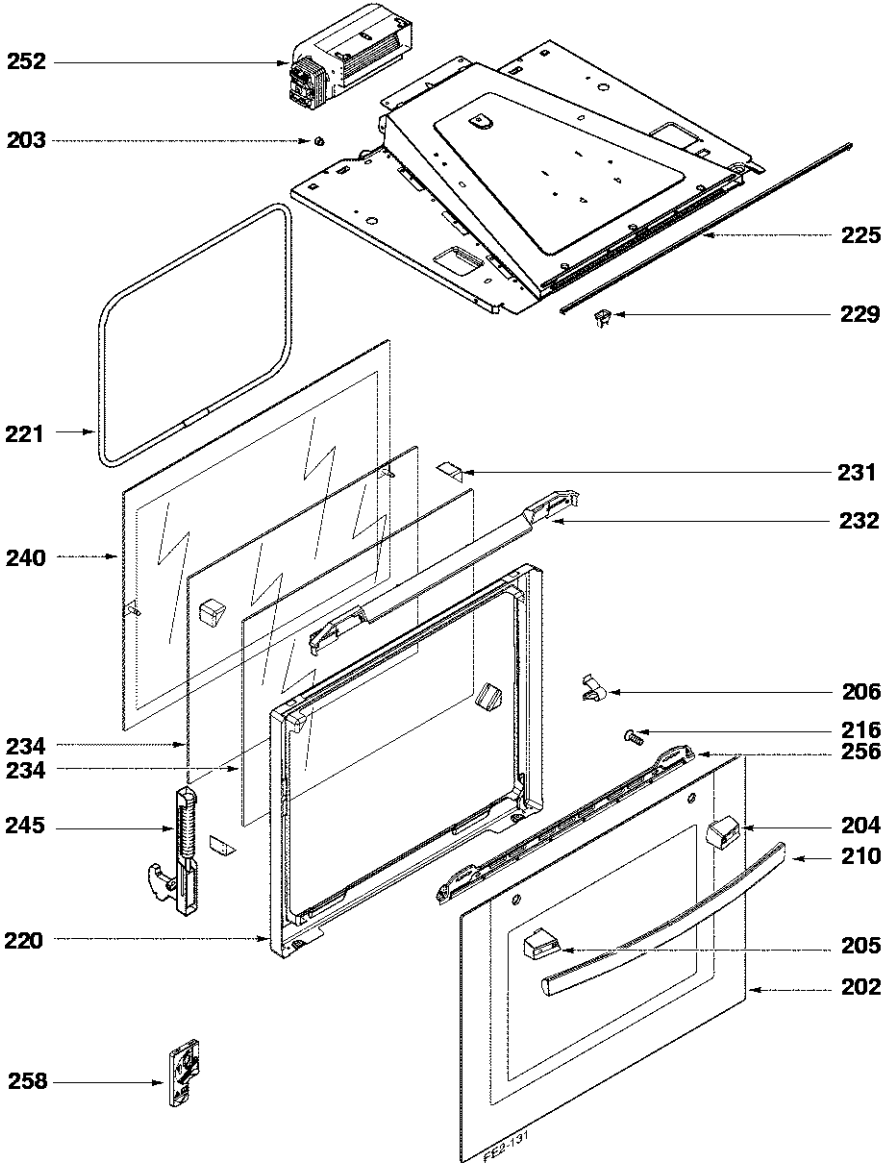
252
203
225
229
221
231
232
240
206
216
234
256
234
245
204
210
220
205
202
258
FE2-131

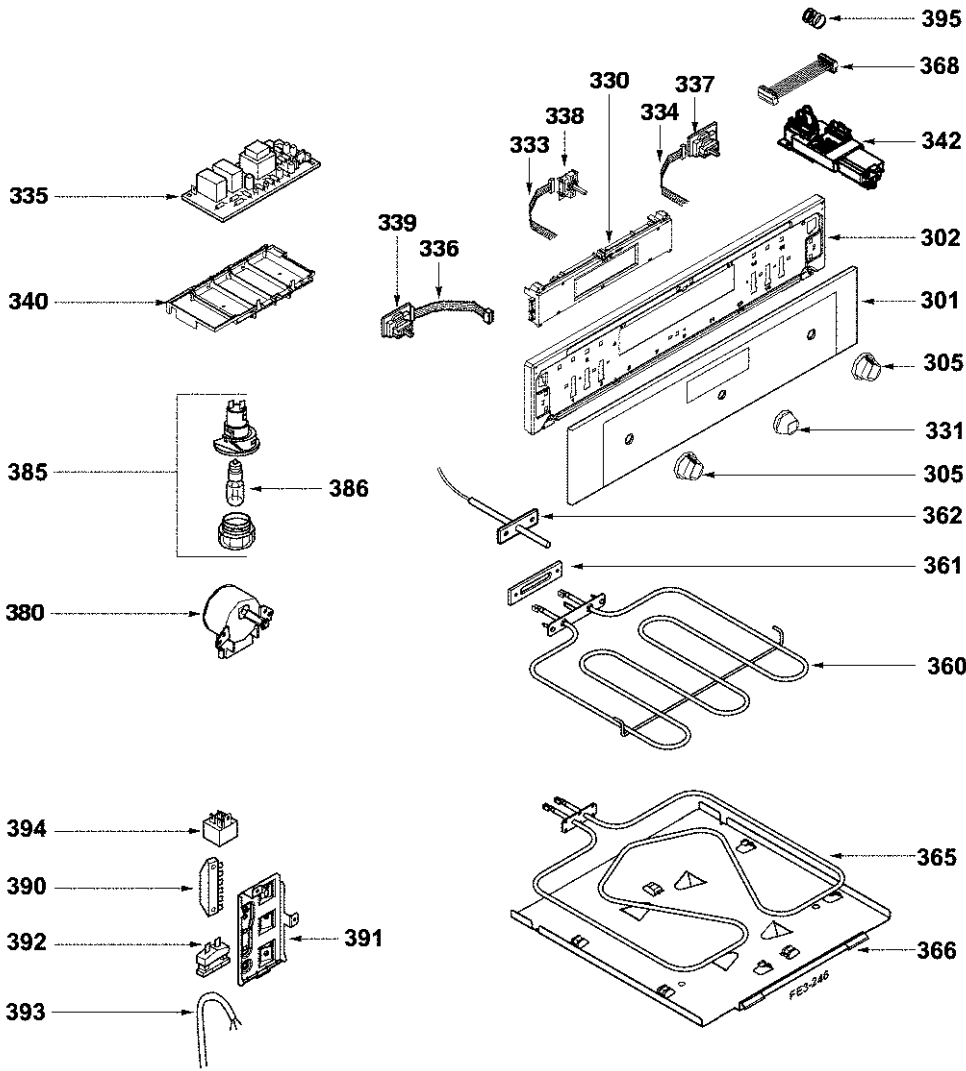
395
368
330
337
338
334
342
333
335
339
336
302
340
301
305
331
385
386
305
362
361
380
360
394
365
390
392
391
366
393
FE3-246