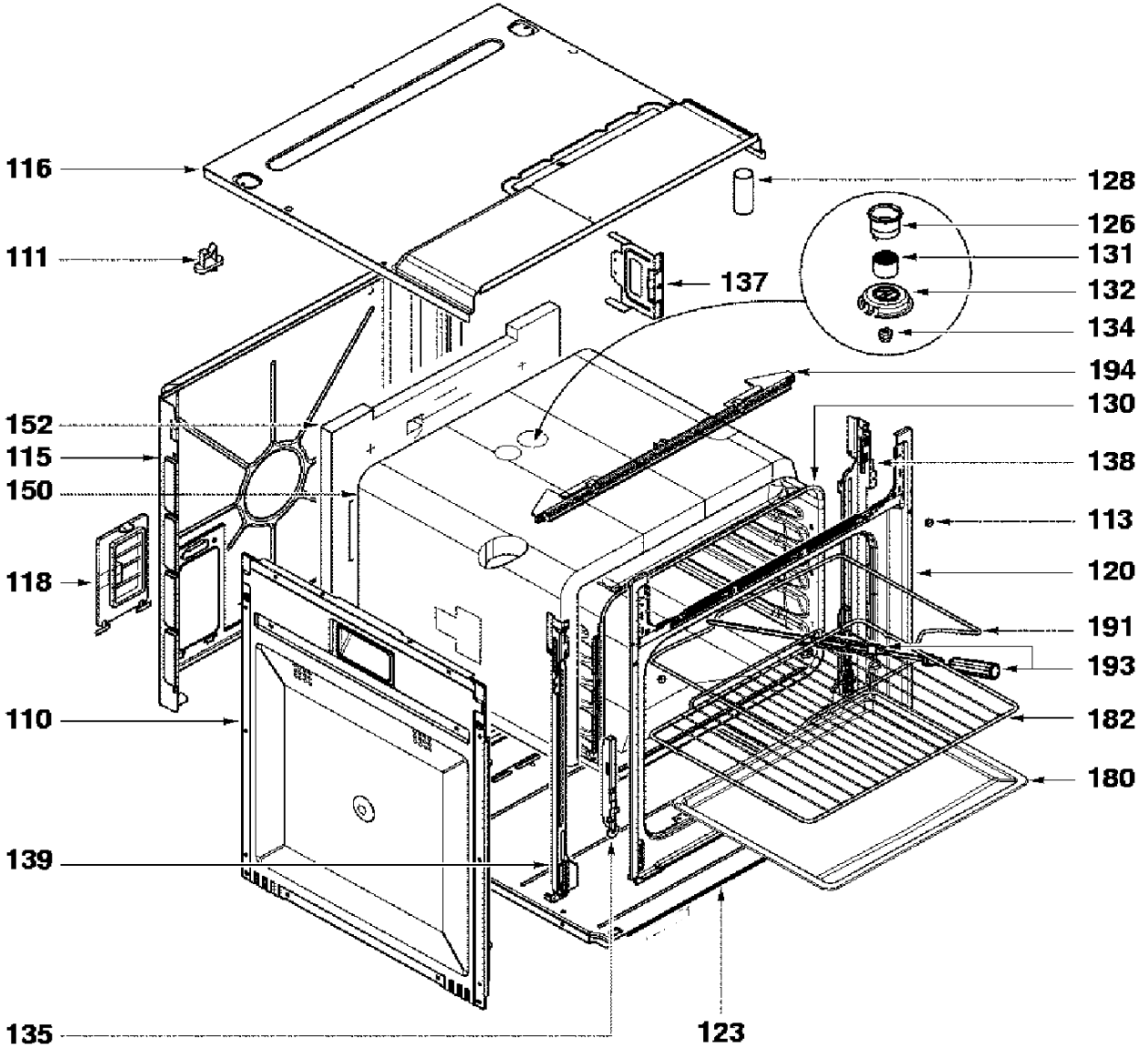
116
111
152
115
150
118
110
139
135
128
126
131
132
134
137
194
130
138
113
120
191
193
182
180
123

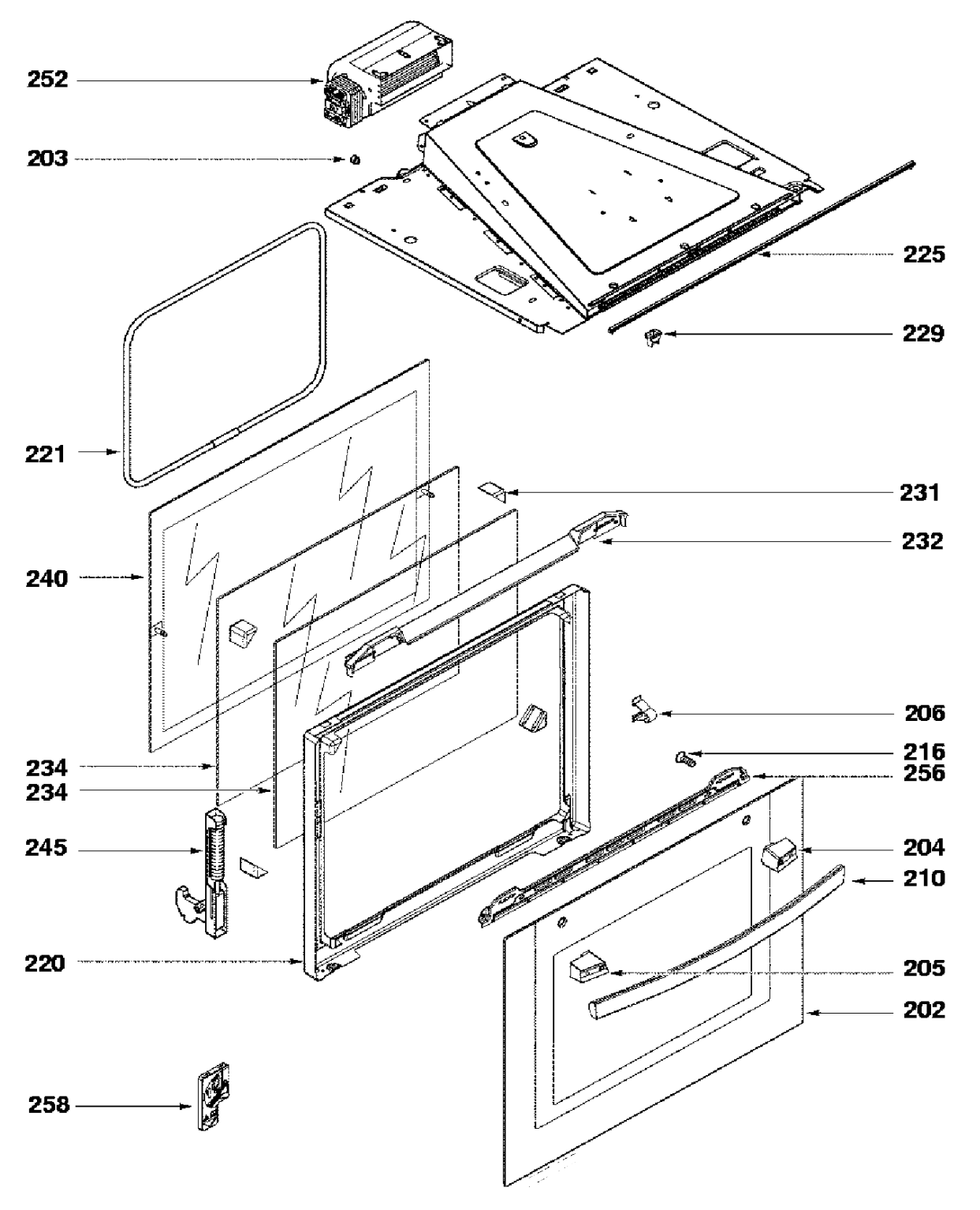
252
203
225
229
221
231
232
240
206
216
234
256
234
245
204
210
220
205
202
258

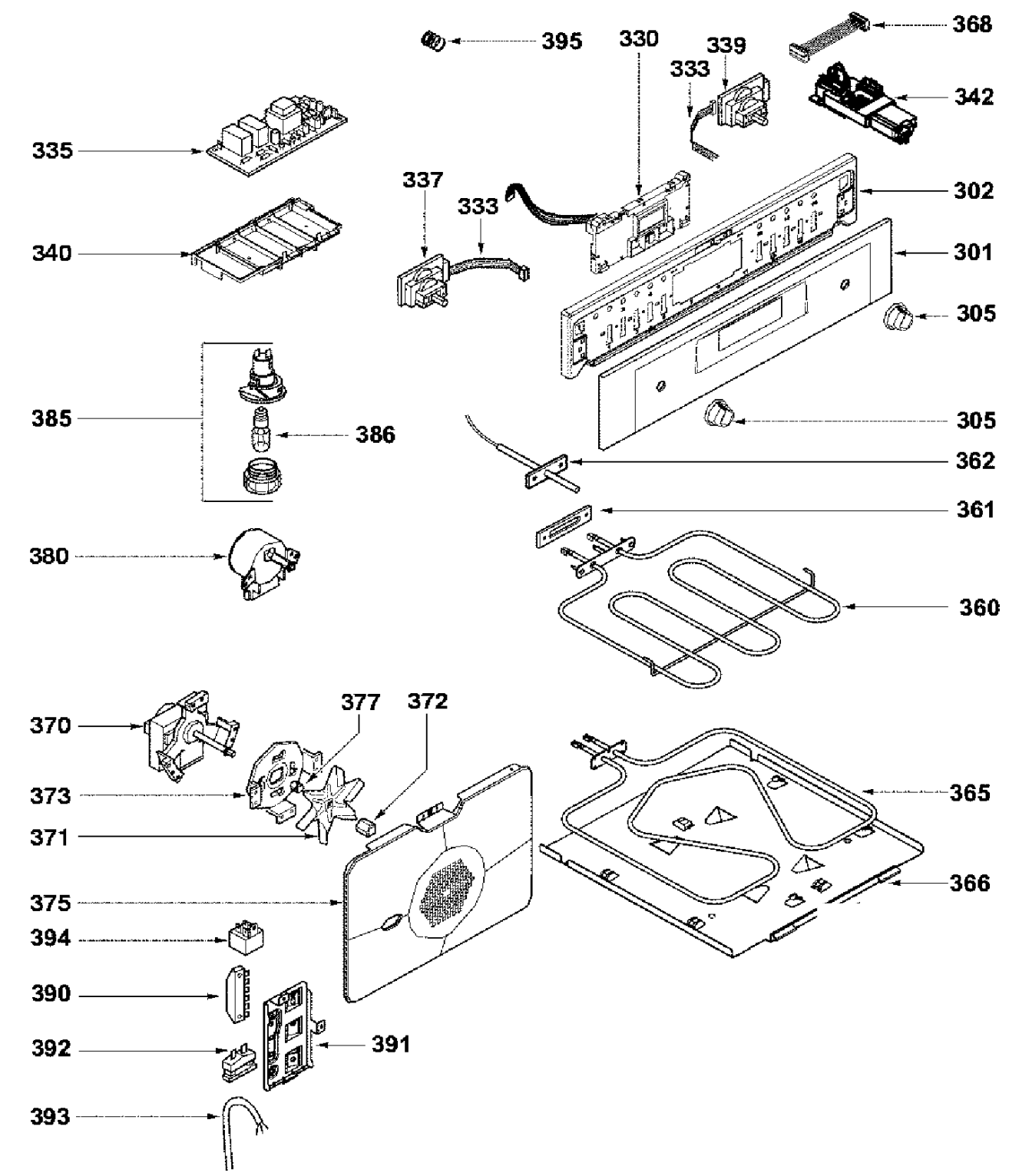
395
330
339
333
368
342
335
337
333
302
340
301
305
385
386
305
362
361
380
360
370
377
372
373
365
371
366
375
394
390
392
391
393