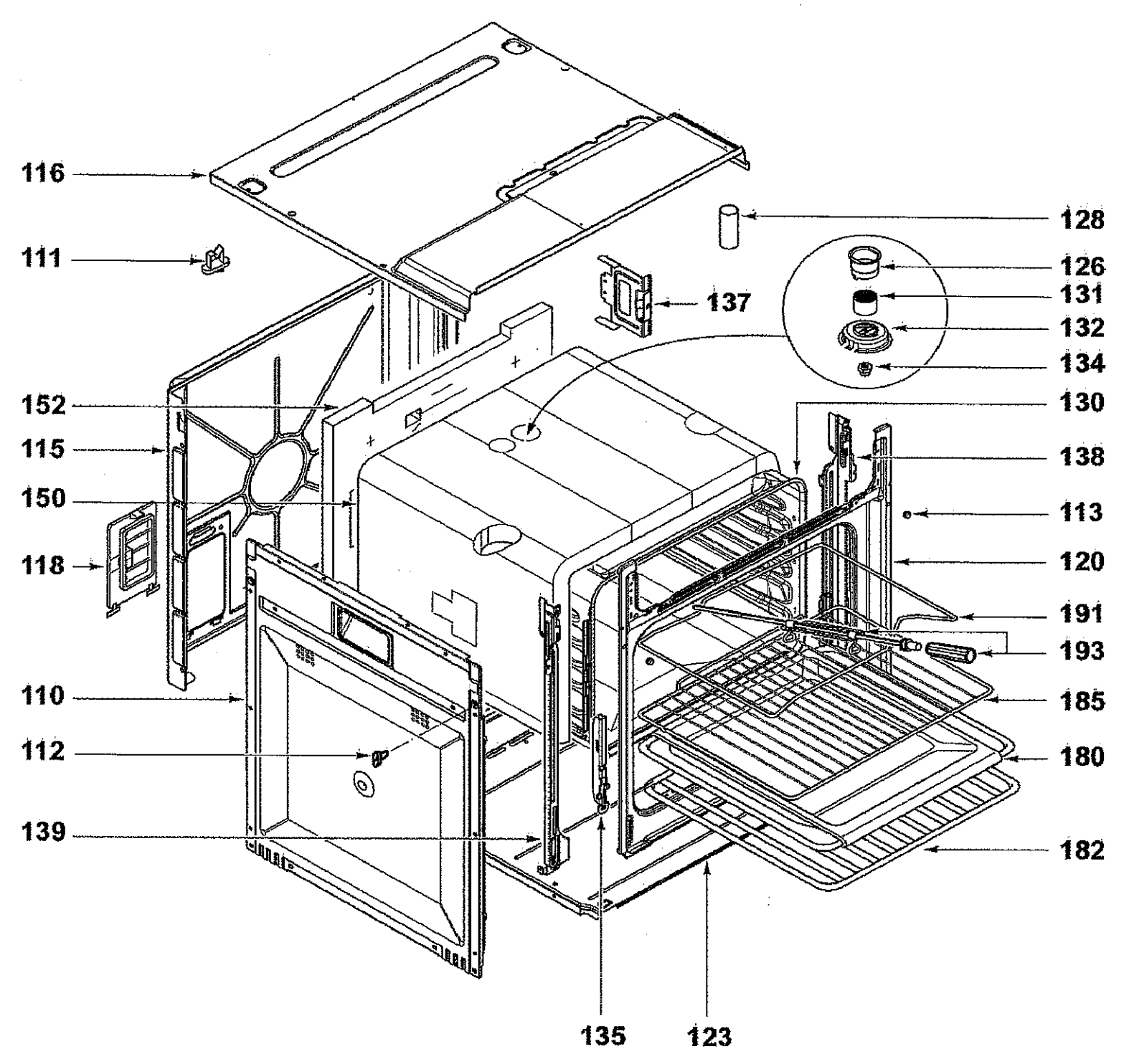
116
111
152
115
150
118
110
112
139
128
126
131
132
134
137
130
138
113
120
191
193
185
180
182
135
123

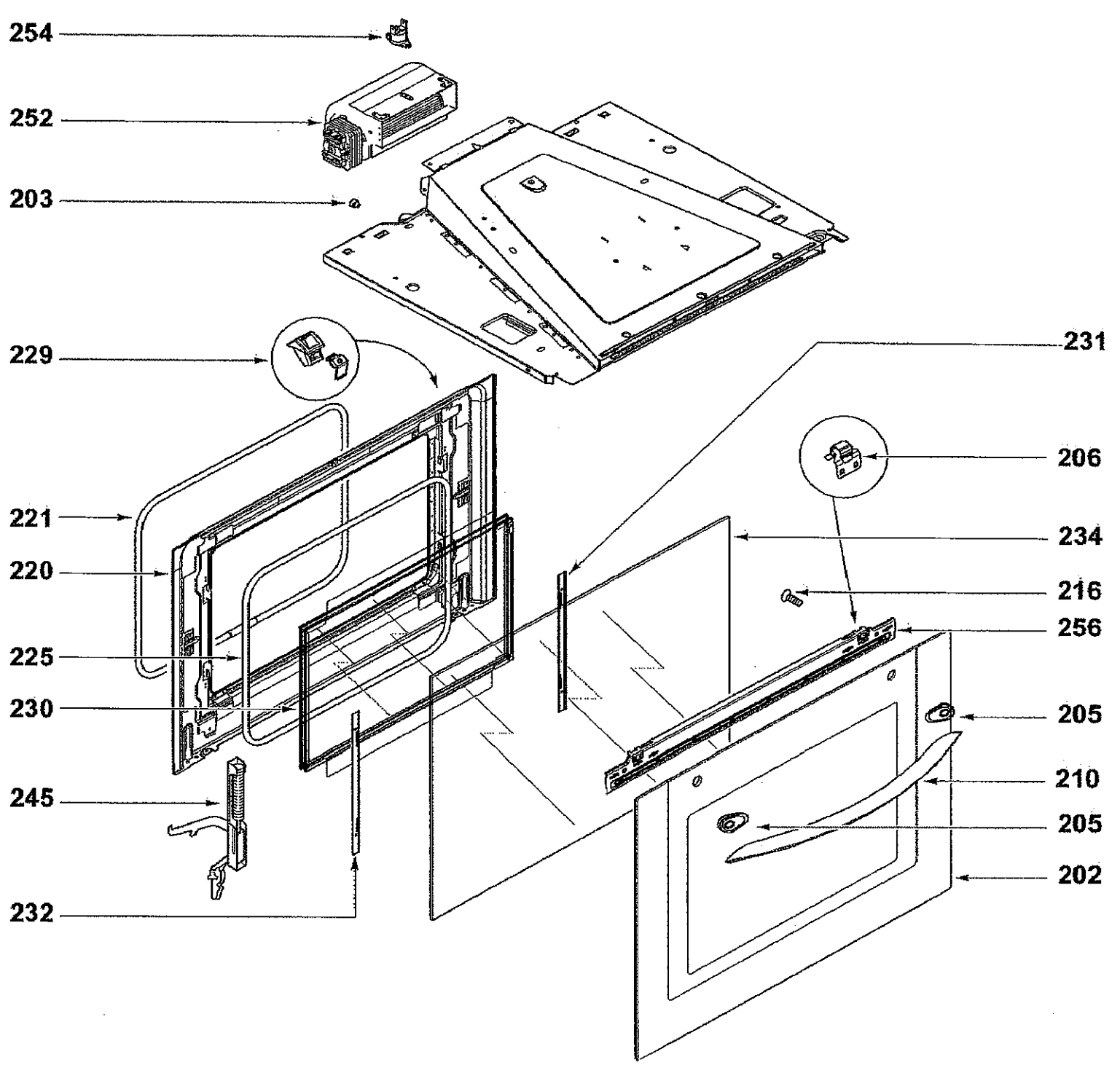
254
252
203
229
231
206
221
234
220
216
256
225
230
205
210
245
205
202
232

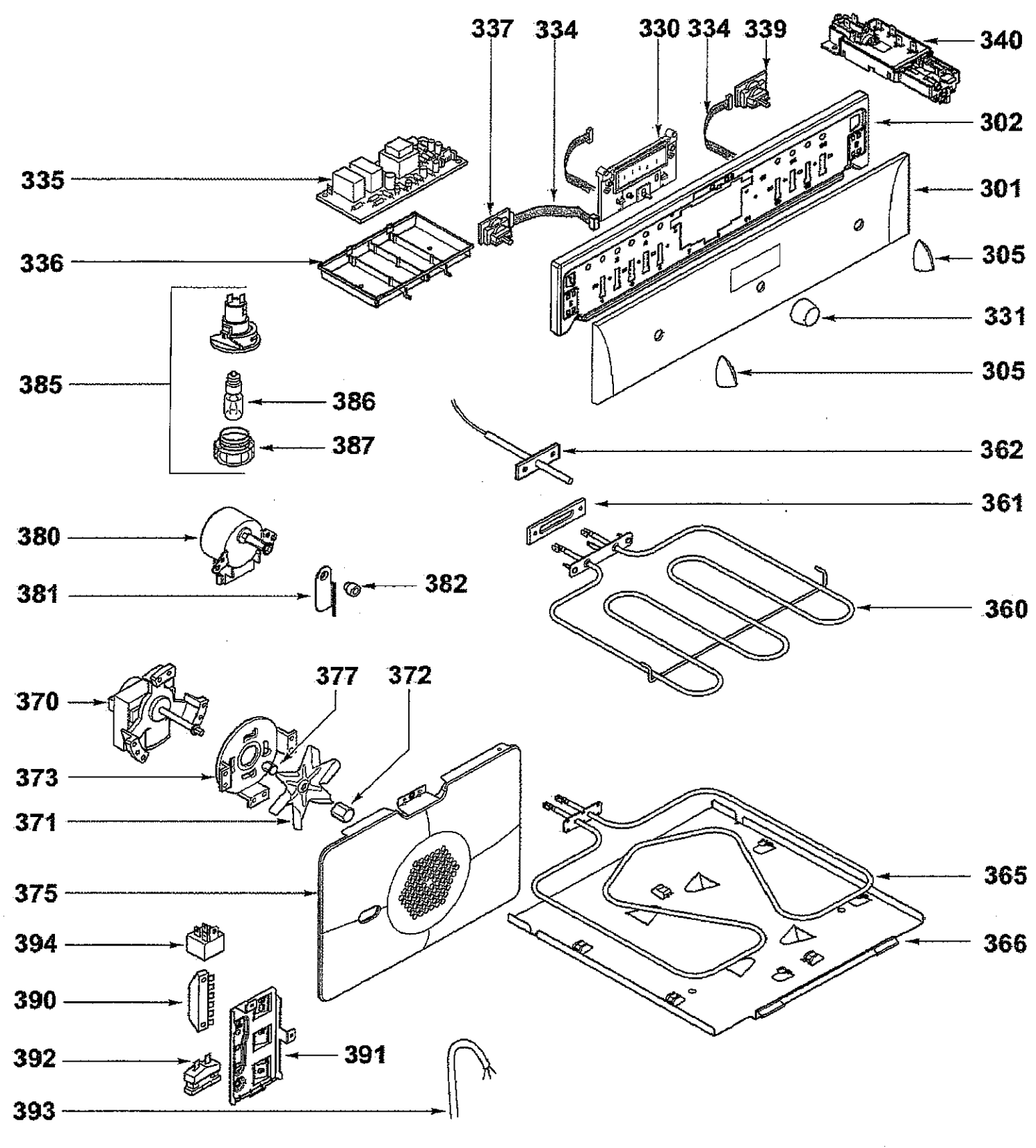
337
334
330
334
339
340
302
335
301
336
305
331
385
386
305
387
362
361
380
381
382
360
370
377
372
373
371
375
365
394
366
390
392
391
393