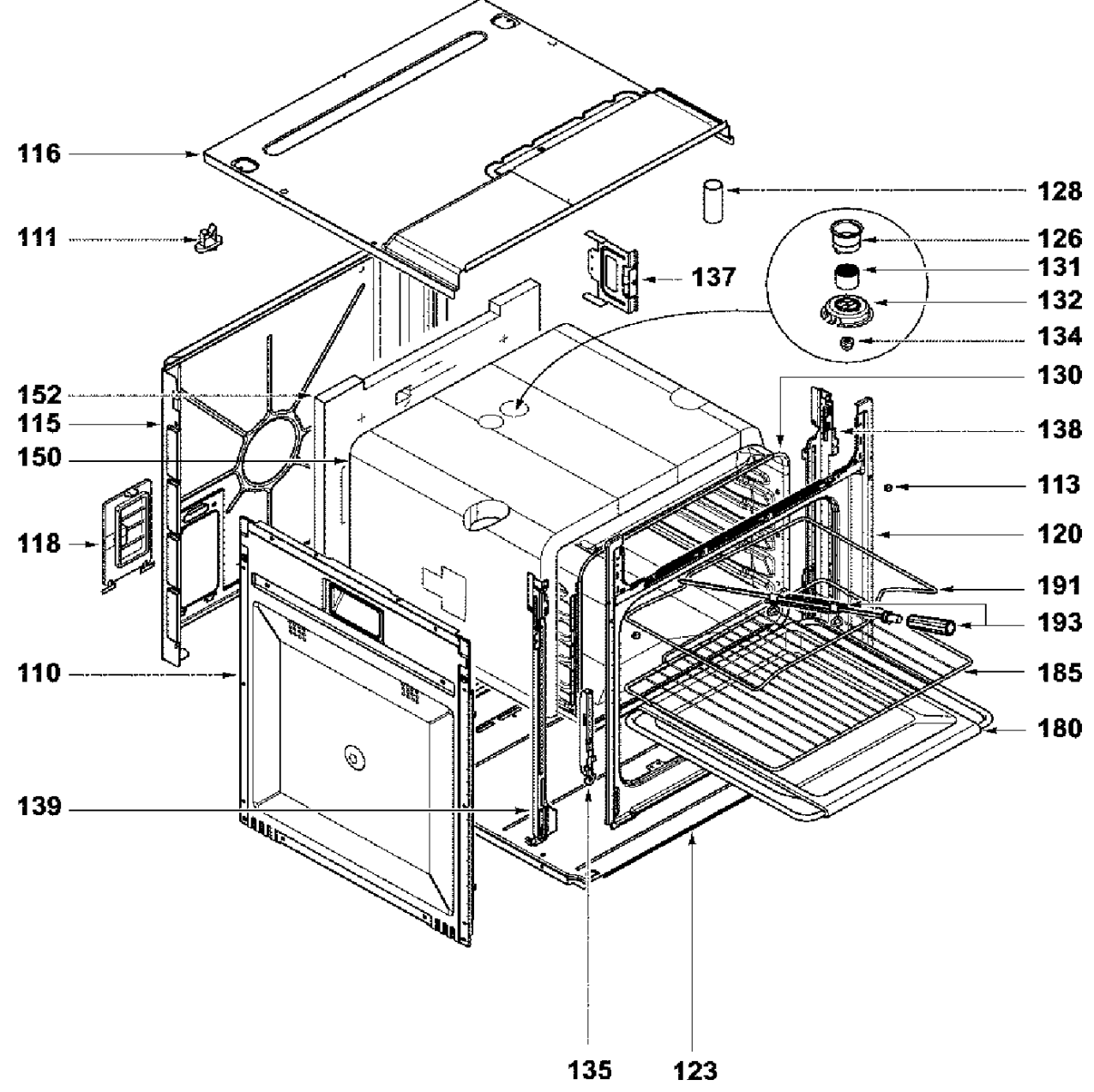
116
111
152
115
150
118
110
139
128
126
131
132
134
137
130
138
113
120
191
193
185
180
135
123

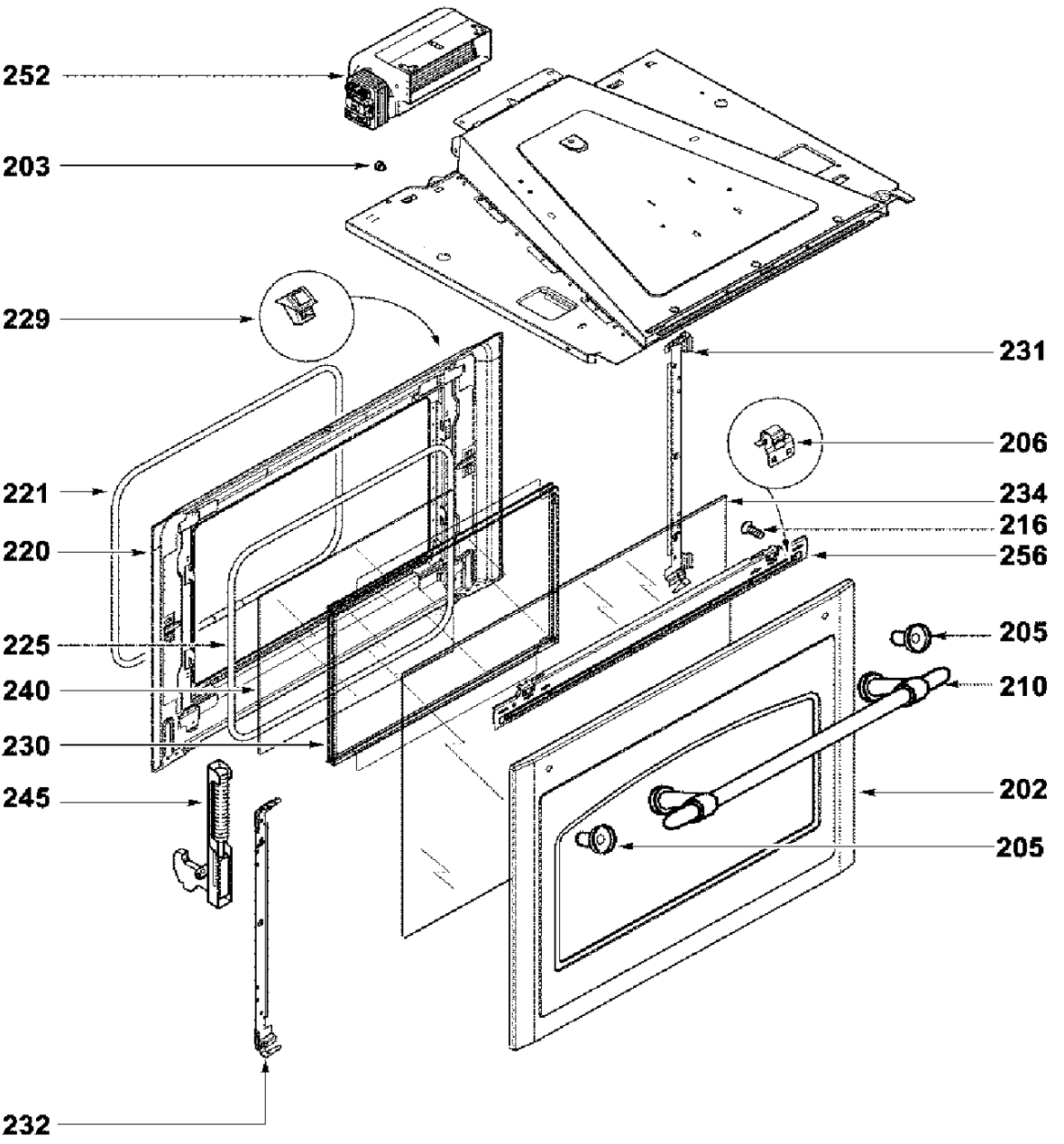
252
203
229
231
206
221
234
216
220
256
205
225
210
240
230
202
245
205
232

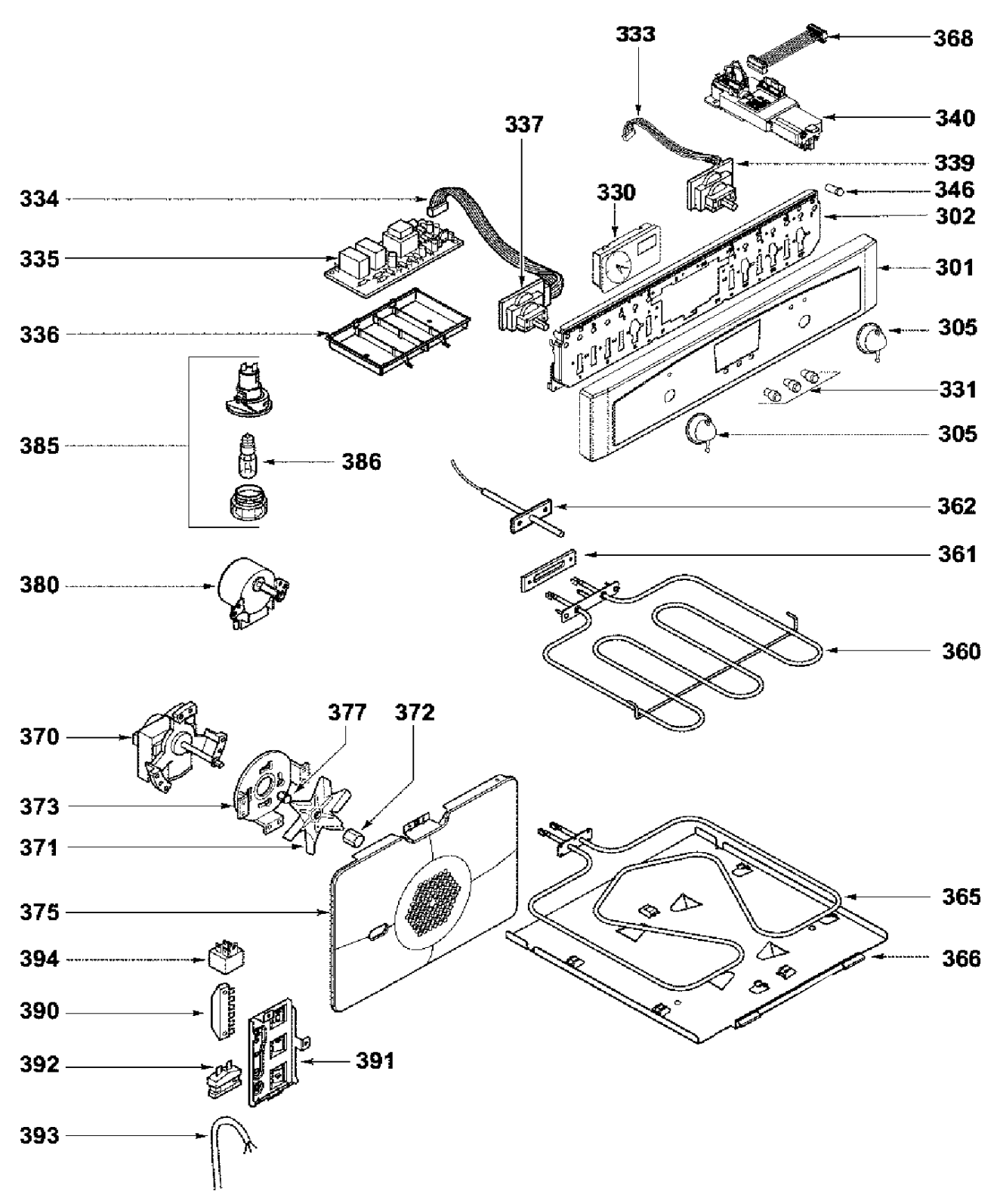
333
368
340
337
339
334
346
330
302
335
301
336
305
331
385
386
305
362
361
380
360
370
377
372
373
371
375
365
394
366
390
392
391
393