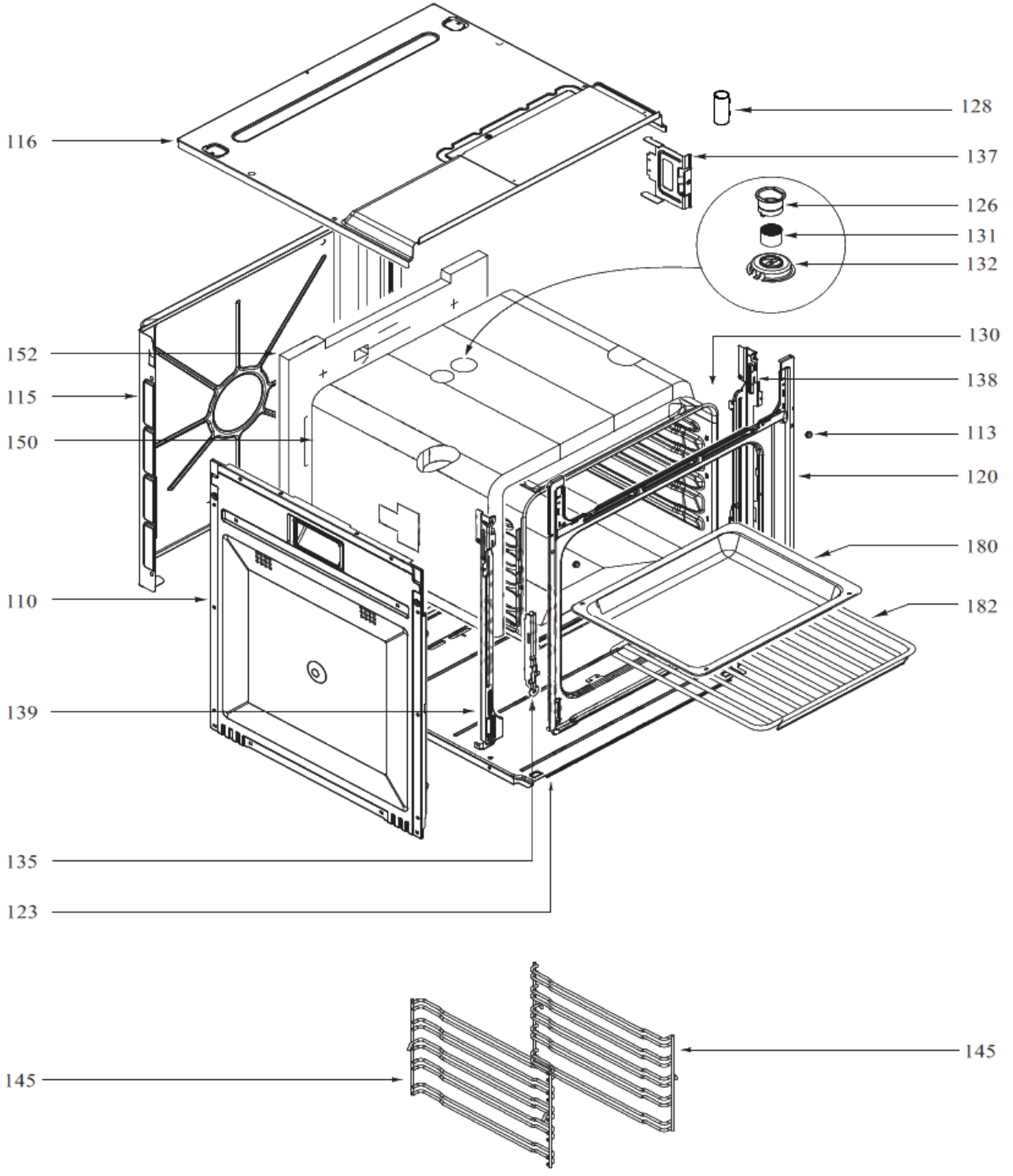
116
128
137
126
131
132
152
115
150
130
138
113
120
180
110
182
139
135
123
145
145

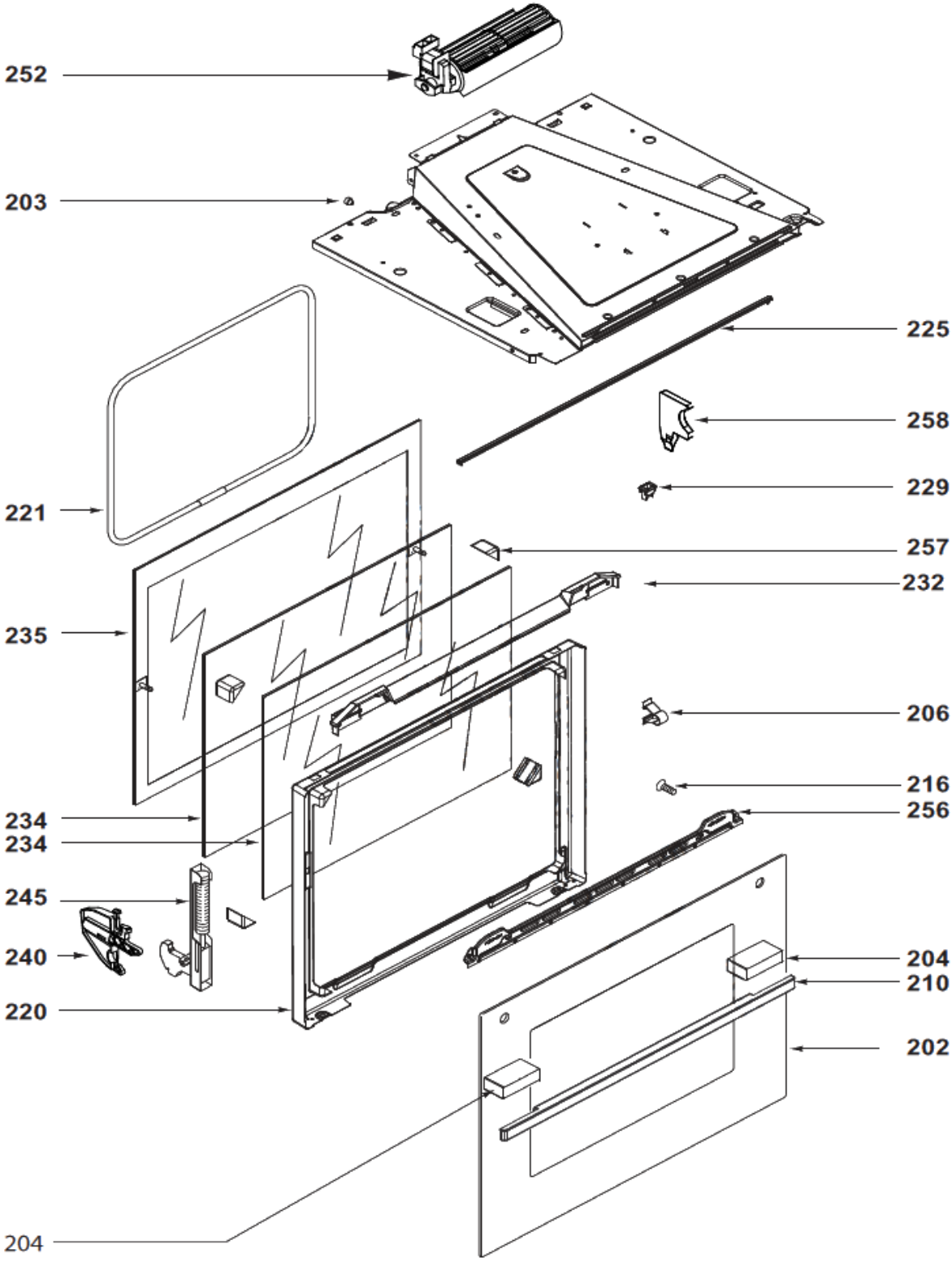
252
203
225
258
229
221
257
232
235
206
216
256
234
234
245
240
204
210
220
202
204

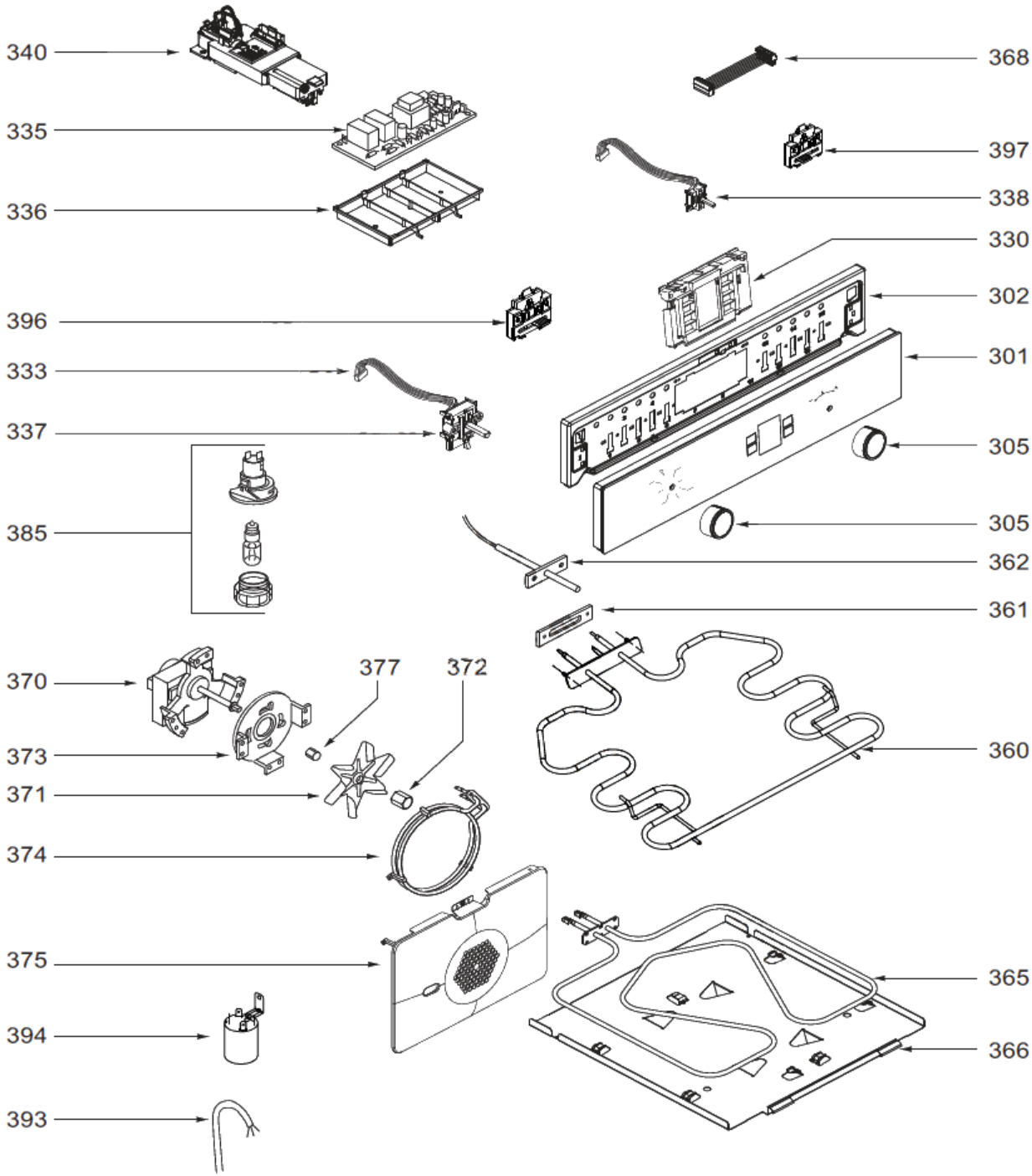
340
335
336
396
333
337
385
370
373
371
374
375
394
393
377
372
368
397
338
330
302
301
305
305
362
361
360
365
366