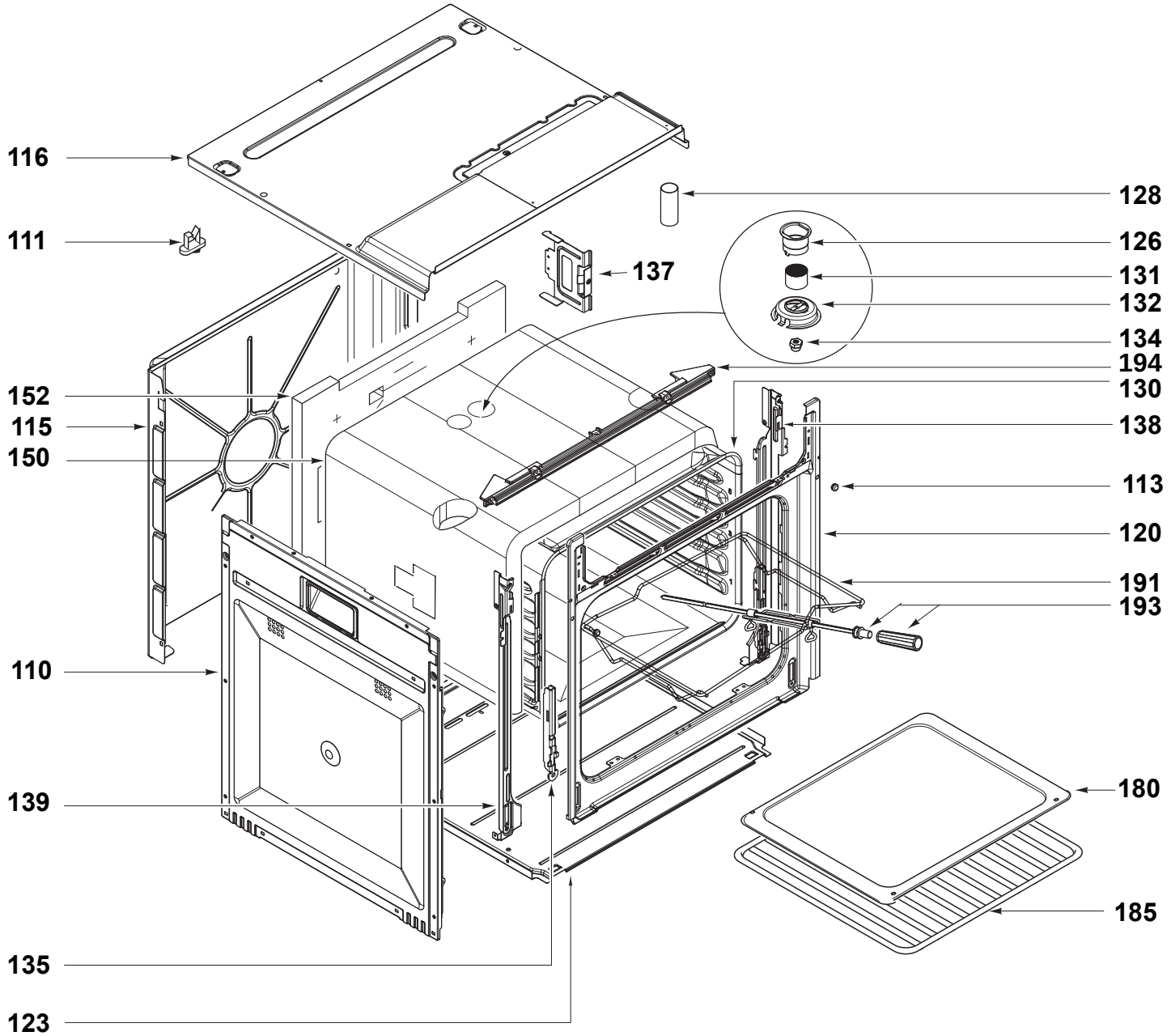
116
111
152
115
150
110
139
135
123
128
126
131
132
134
194
130
137
138
113
120
191
193
180
185

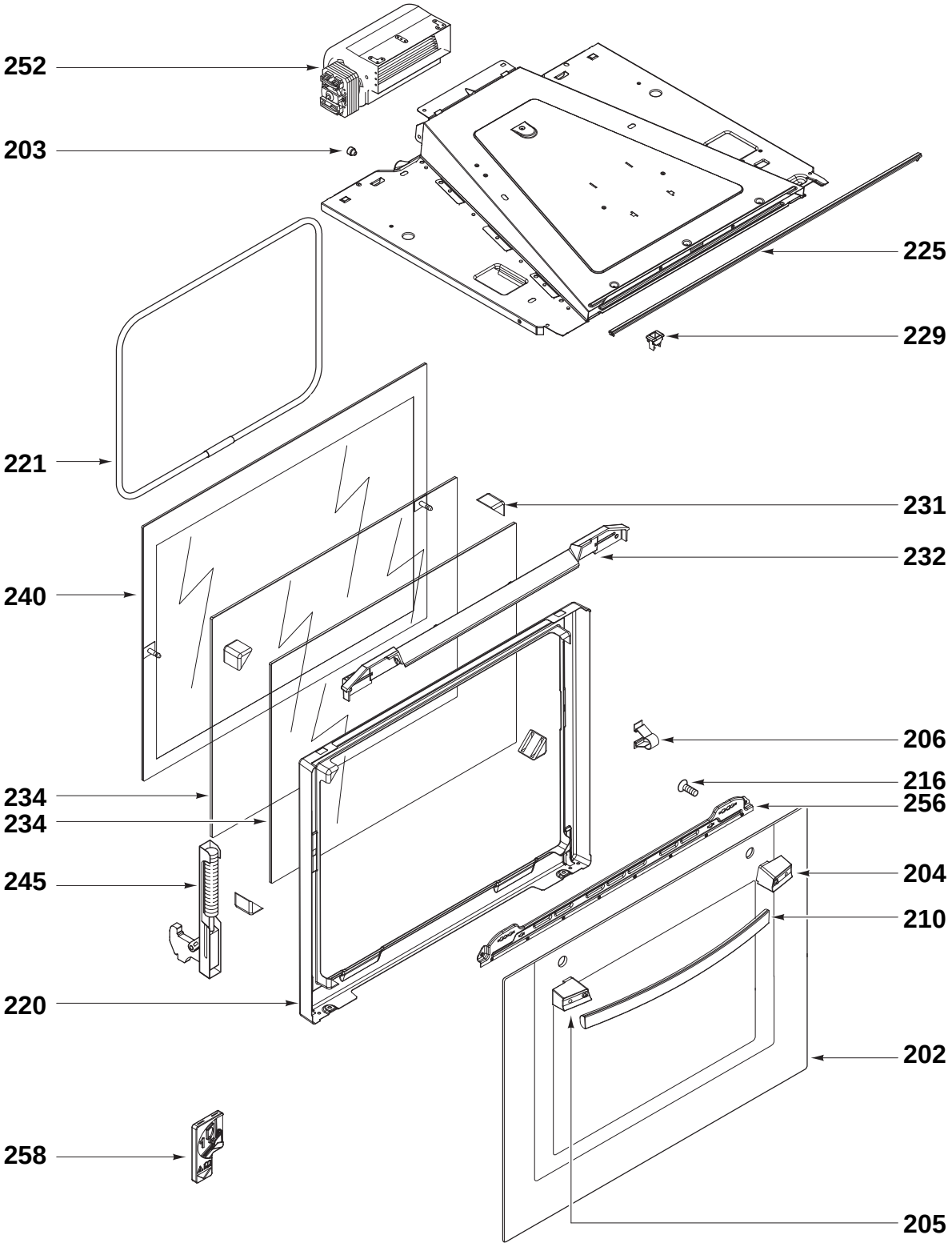
252
203
225
229
221
231
232
240
206
216
234
256
234
204
245
210
220
202
258
205

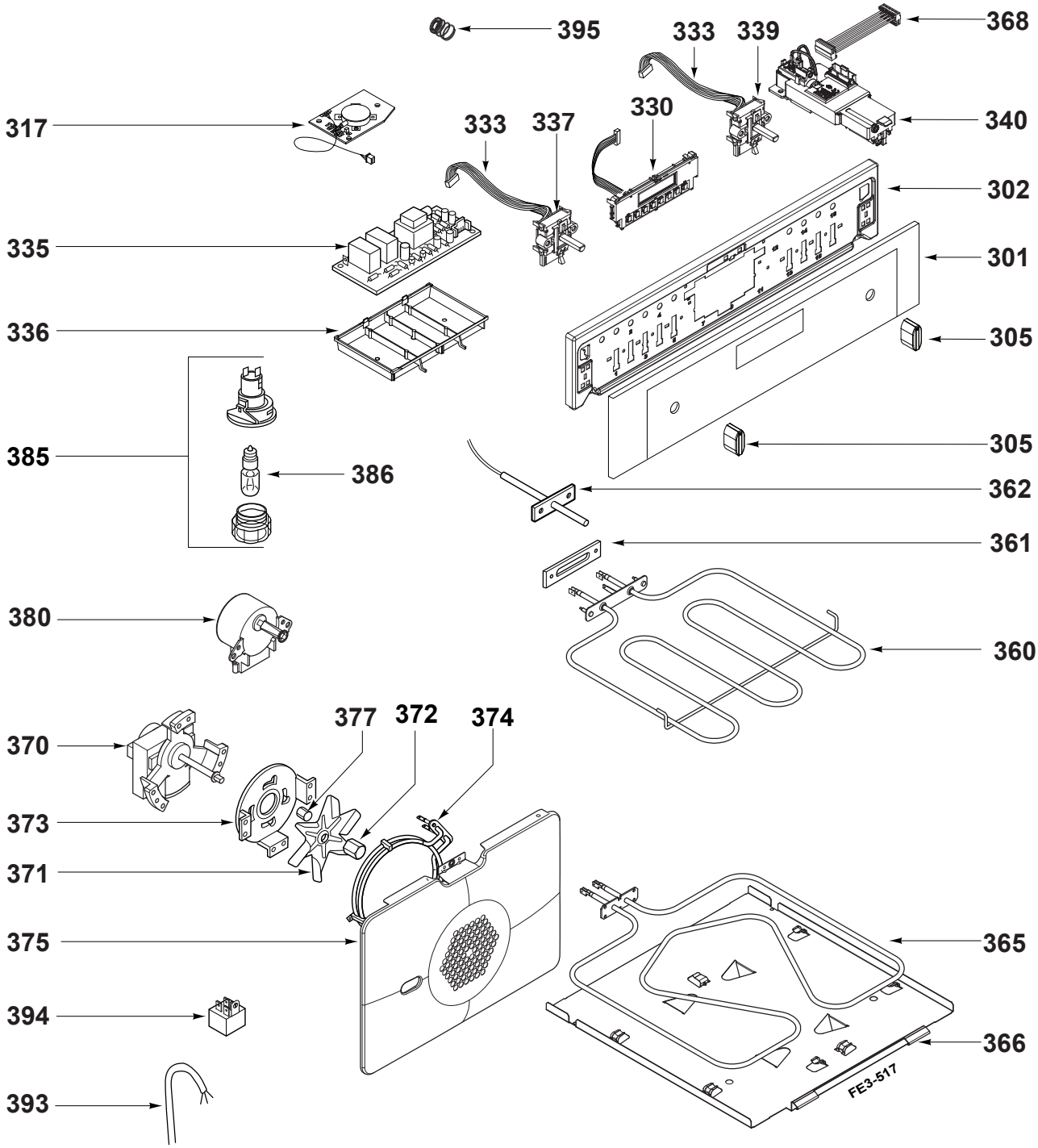
395
333
339
368
317
333
337
330
340
302
335
301
336
305
385
386
305
362
361
380
360
370
377
372
374
373
371
375
365
394
366
393
FE3-517