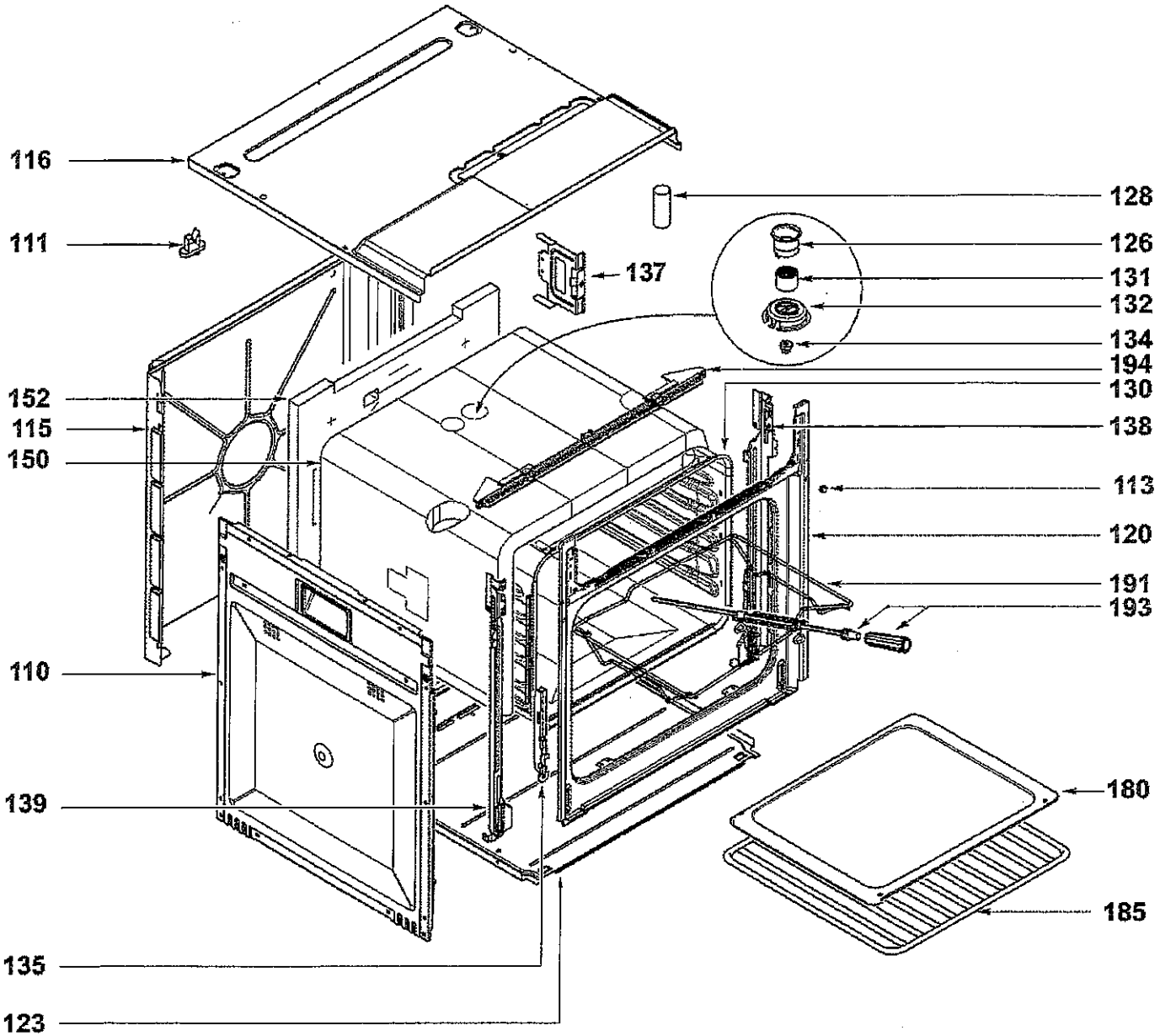
116
111
152
115
150
110
139
135
123
128
126
131
132
134
137
194
130
138
113
120
191
193
180
185

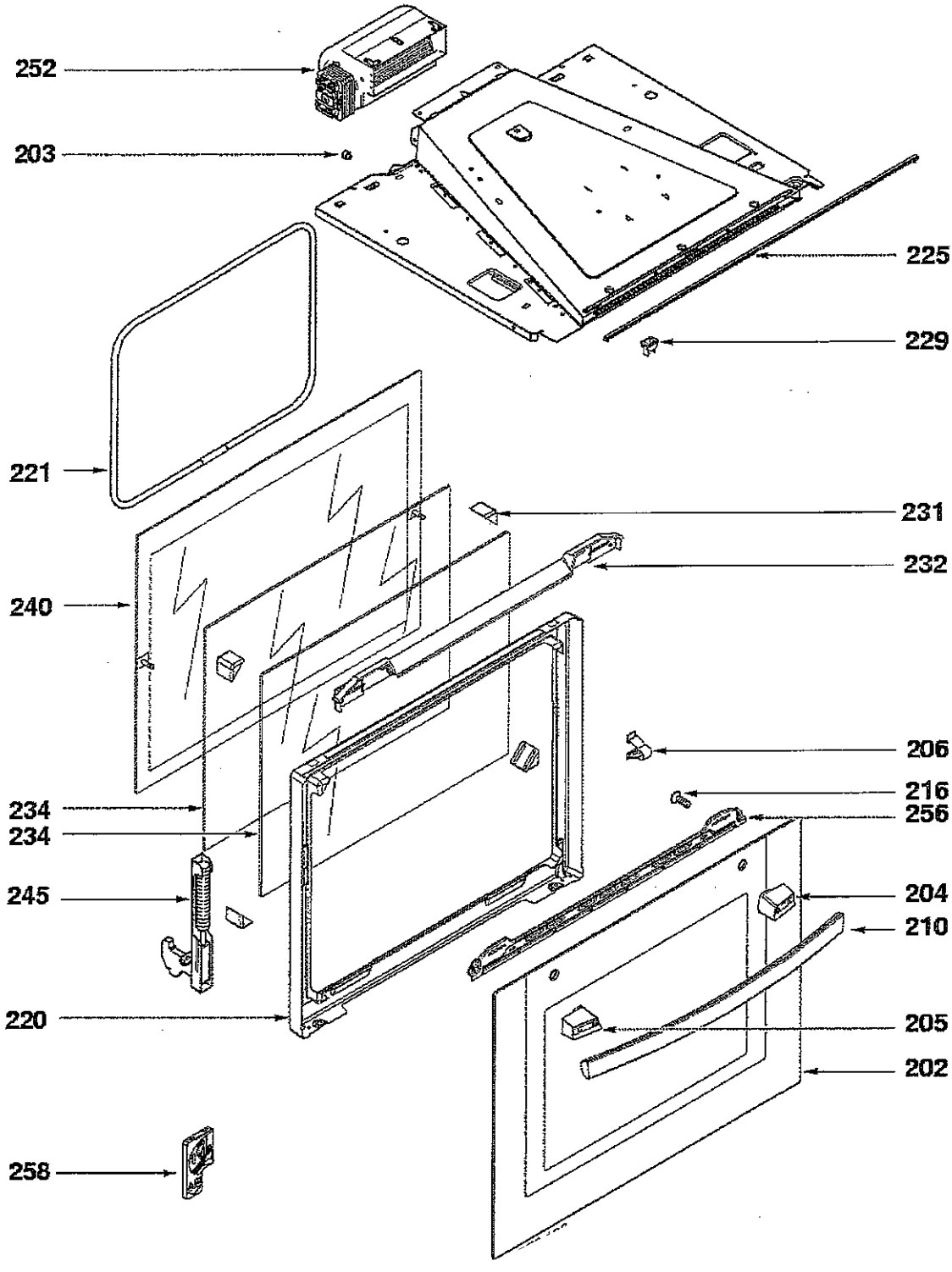
252
203
225
229
221
231
232
240
206
216
234
256
234
245
204
210
220
205
202
258

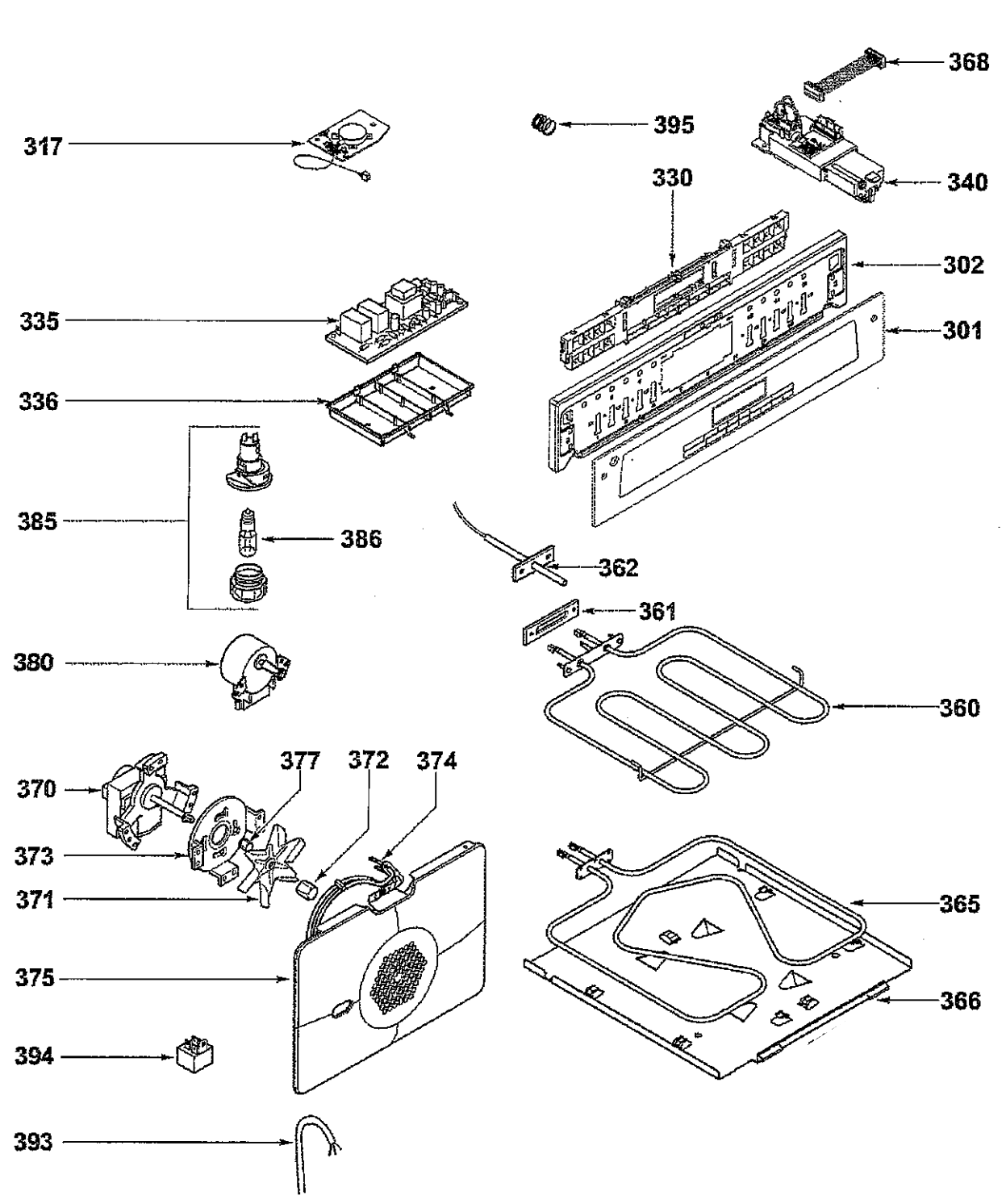
368
395
317
340
330
302
335
301
336
385
386
362
361
380
360
377
372
374
370
373
371
365
375
366
394
393