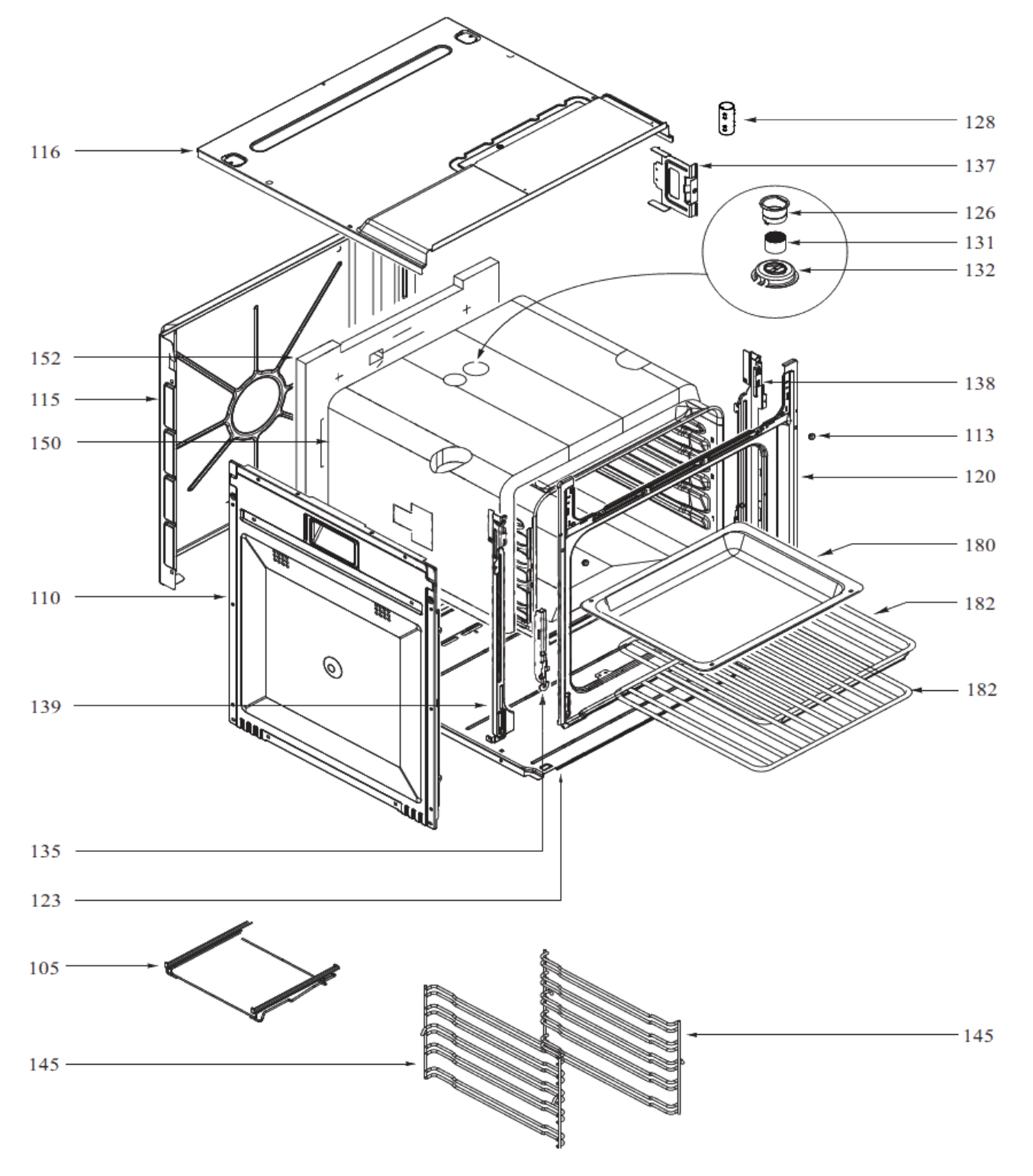
116
128
137
126
131
132
152
115
150
138
113
120
180
110
182
182
139
135
123
105
145
145

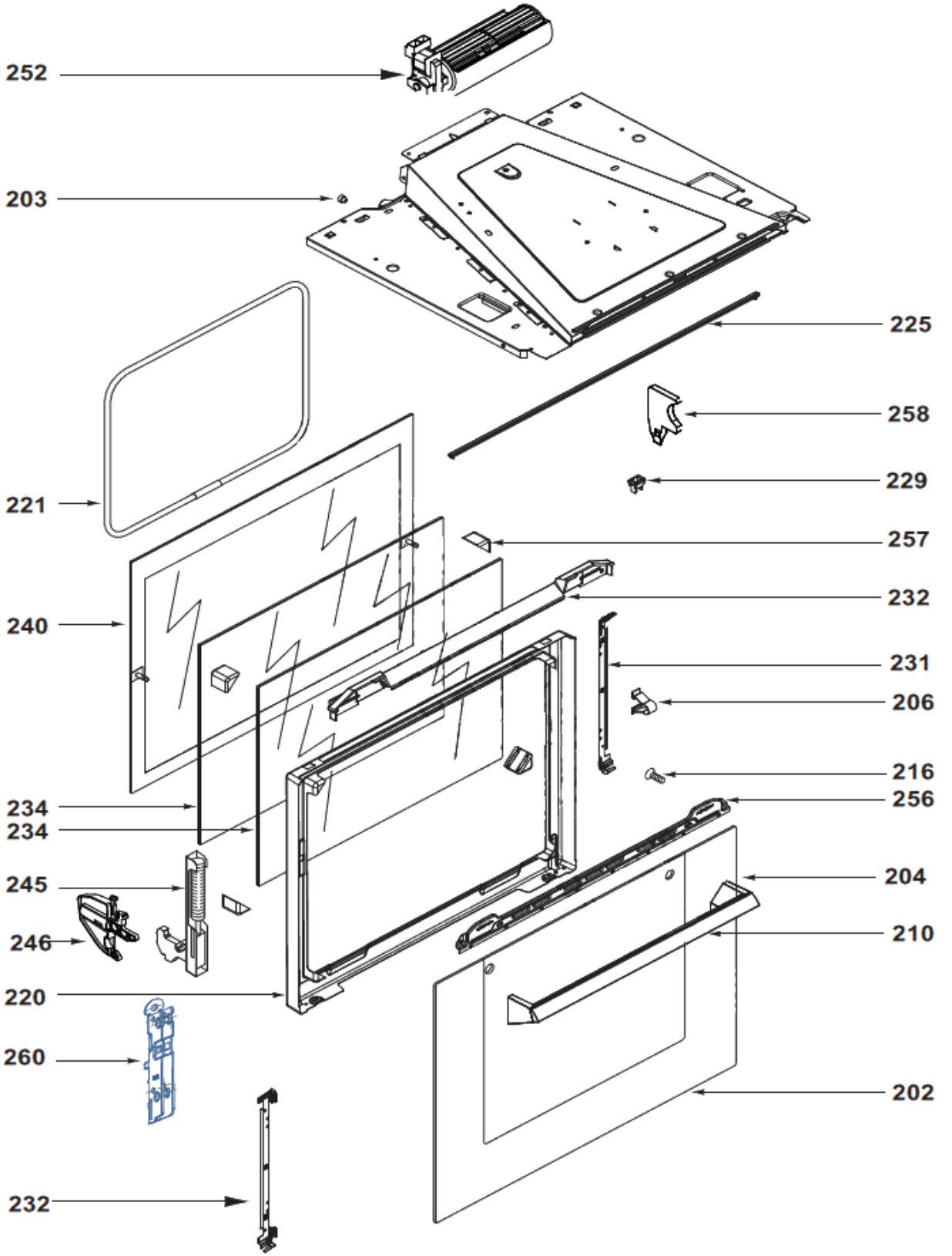
252
203
225
258
229
221
257
232
240
231
206
216
256
234
234
204
245
246
210
220
260
202
232

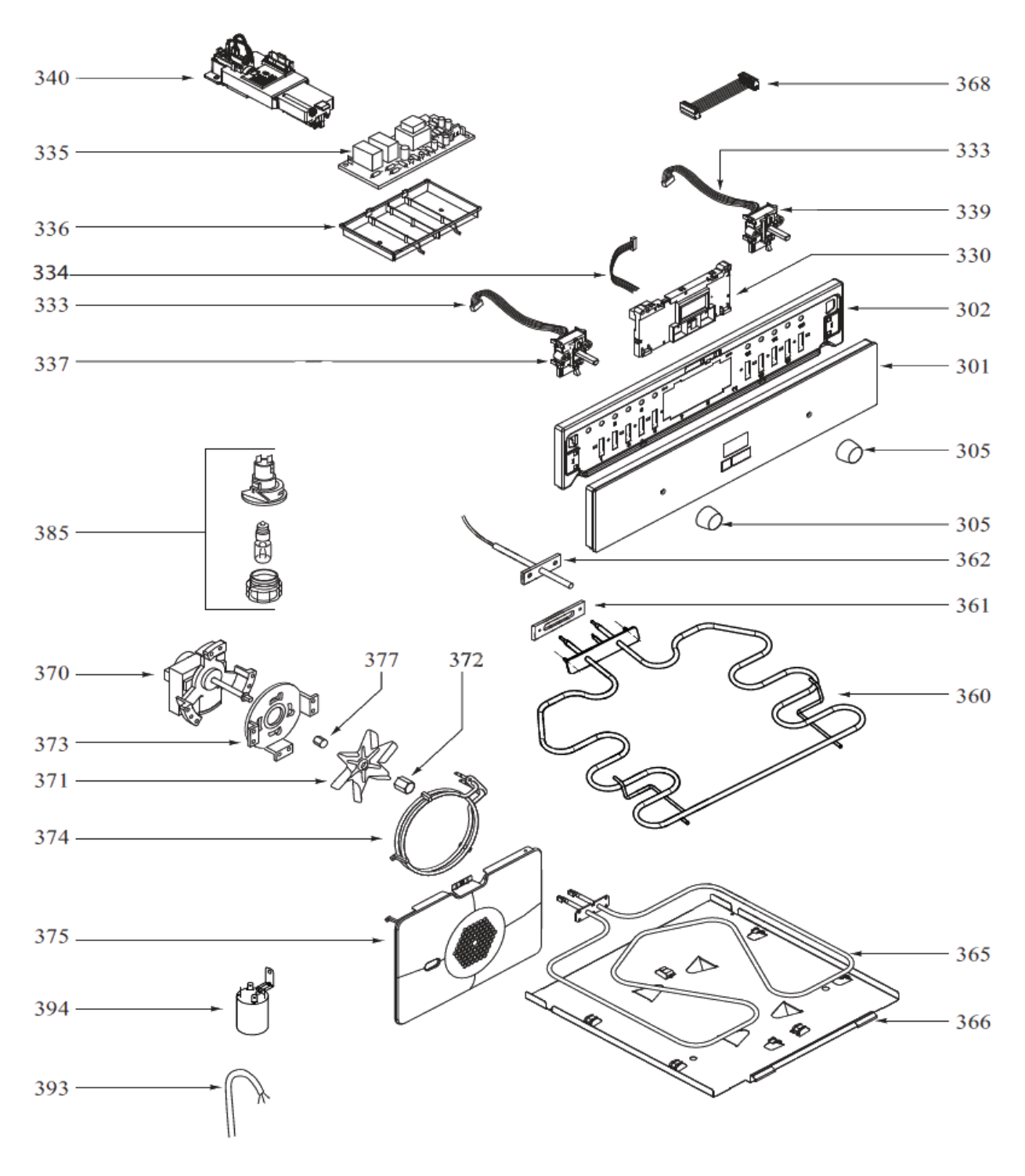
340
335
336
334
333
337
368
333
339
330
302
301
305
305
385
362
361
370
377
372
360
373
371
374
375
365
394
366
393