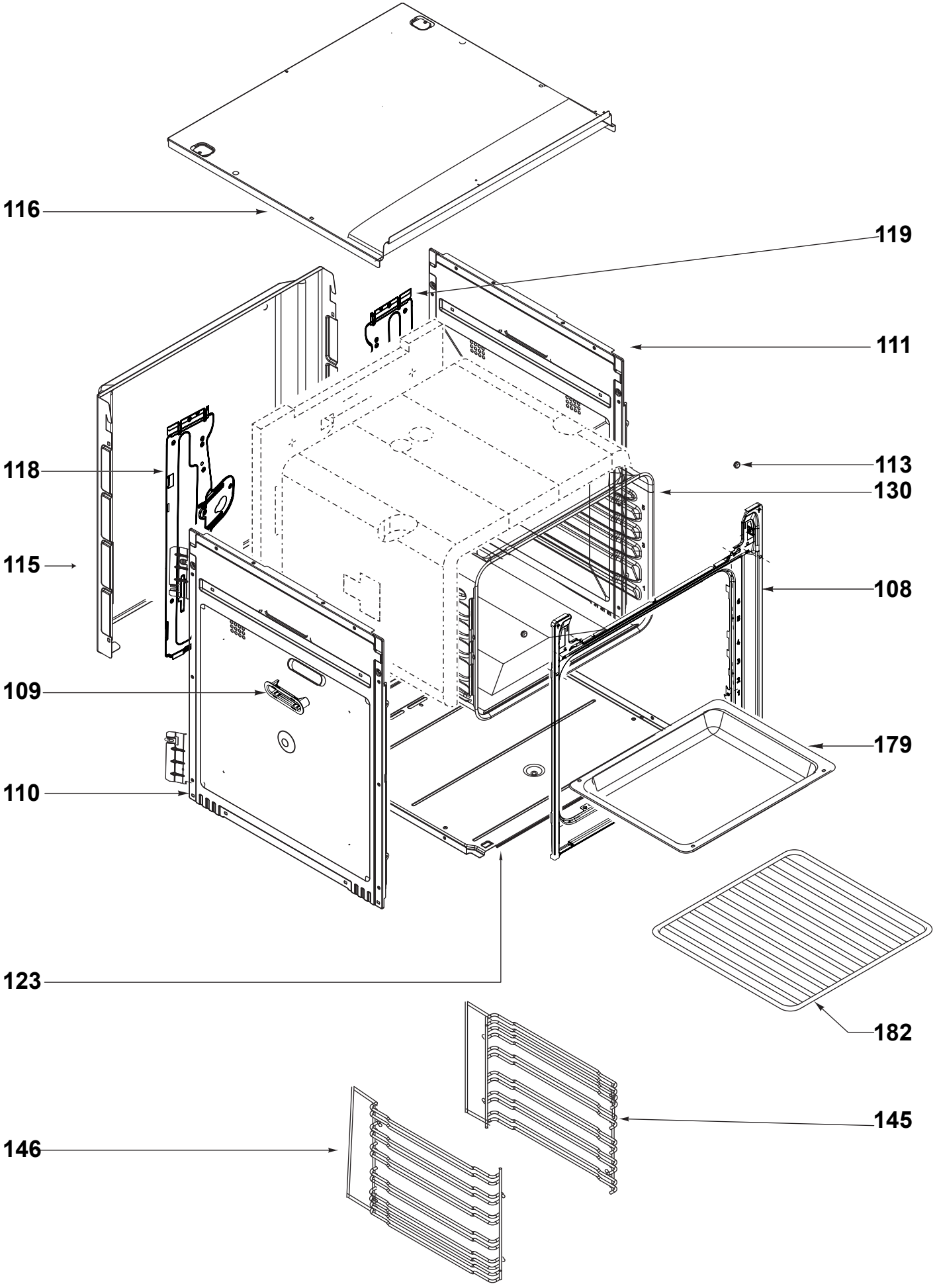
116
119
111
118
113
130
115
108
109
179
110
123
182
145
146

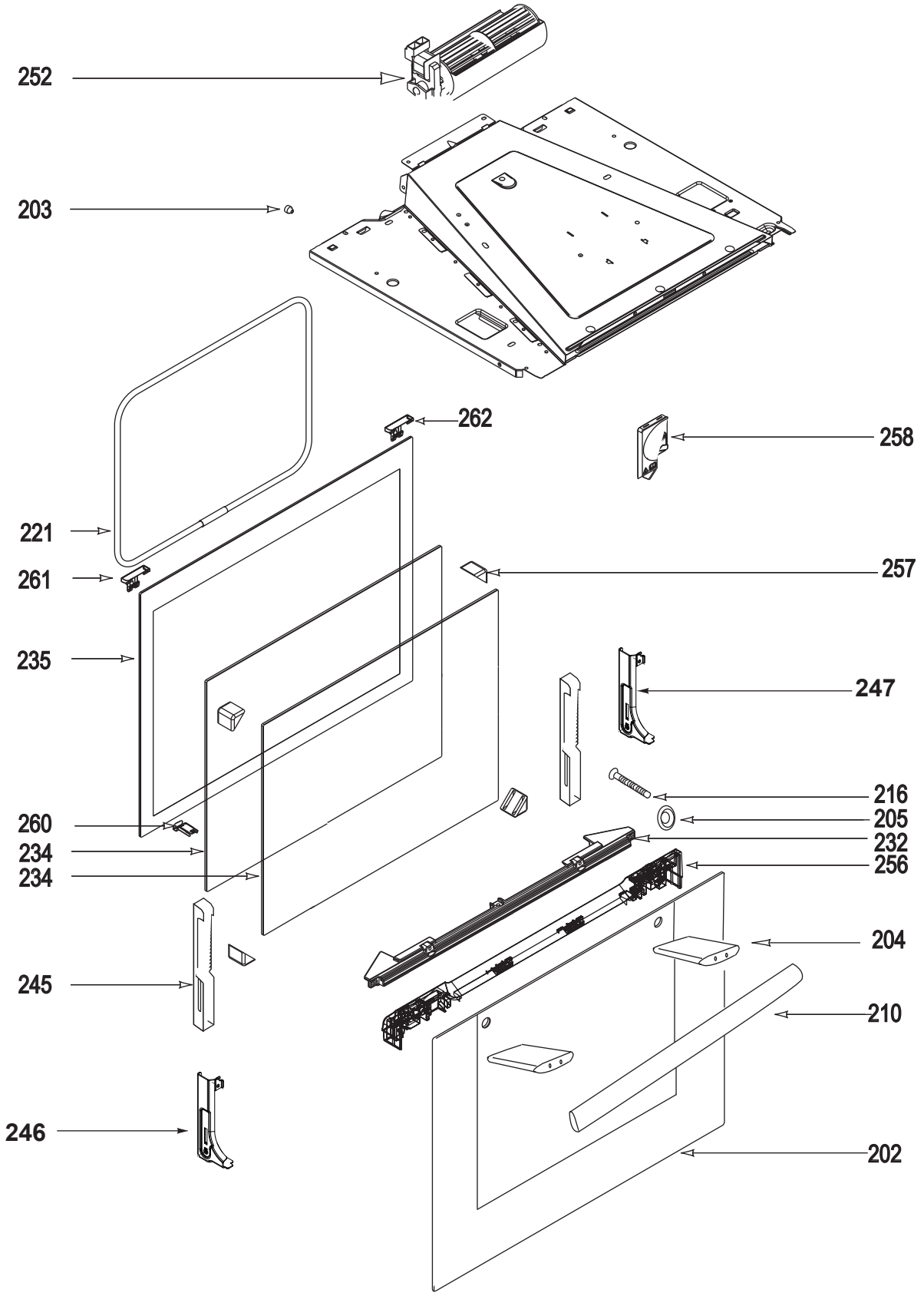
252
203
262
258
221
261
257
235
247
216
205
260
232
234
256
234
204
245
210
246
202

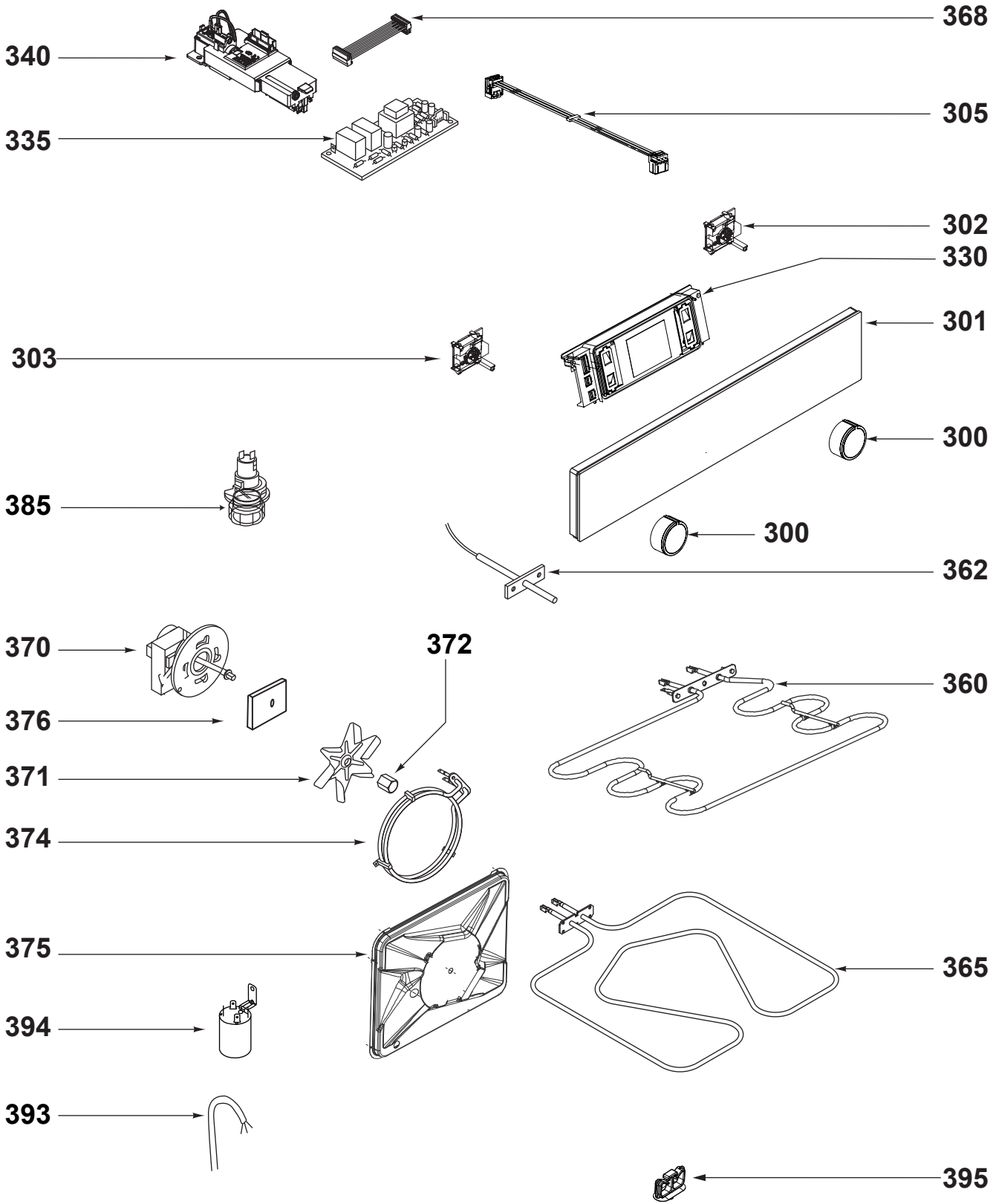
368
340
305
335
302
330
301
303
300
385
300
362
370
372
360
376
371
374
375
365
394
393
395