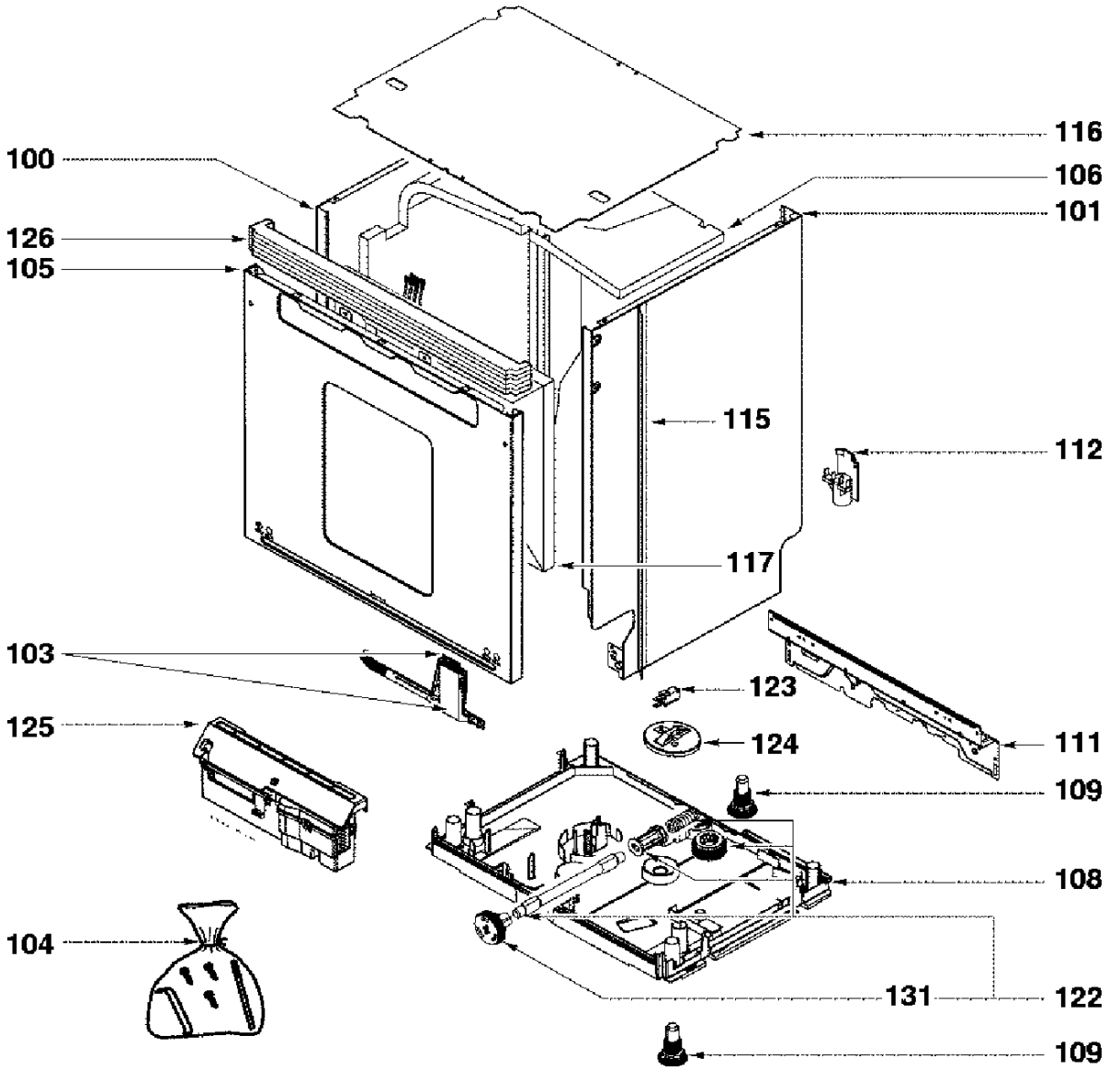
116
100
106
101
126
105
115
112
117
103
123
125
124
111
109
108
104
131
122
109

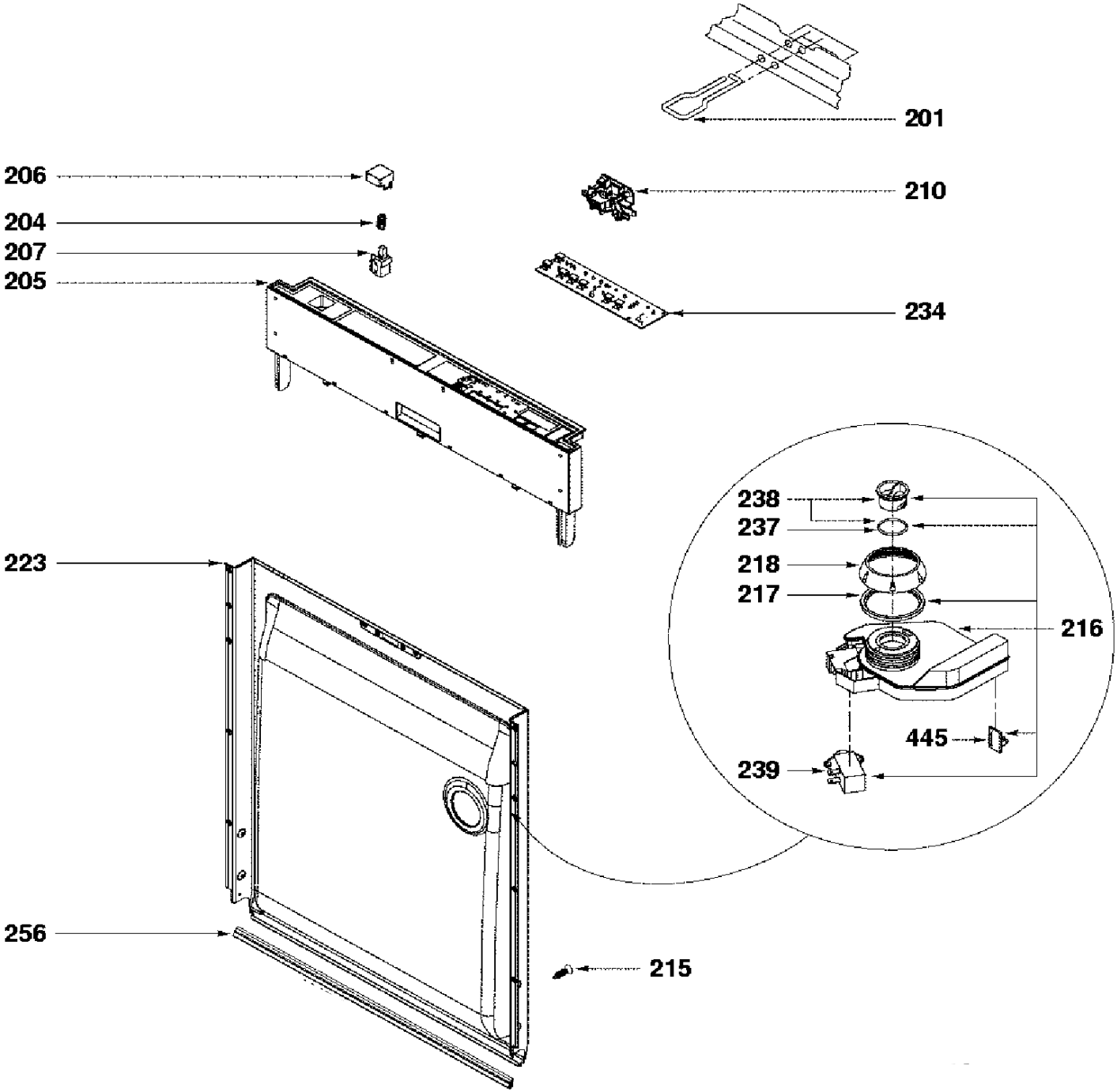
201
206
210
204
207
205
234
238
237
218
217
216
223
445
239
256
215

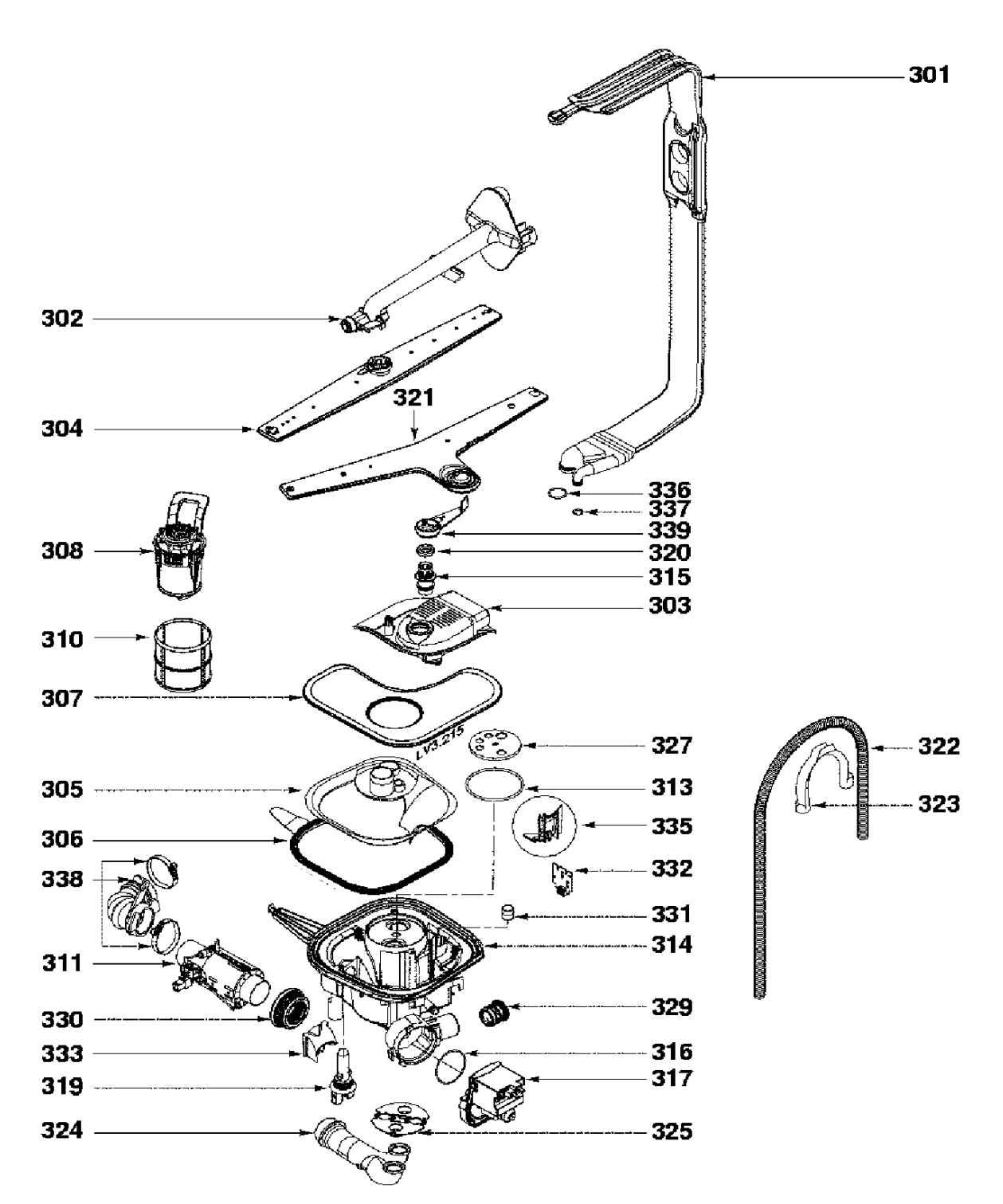
301
302
304
321
336
337
339
320
315
308
303
310
307
LV3.215
327
322
305
313
323
306
335
338
332
331
314
311
329
330
333
316
319
317
324
325

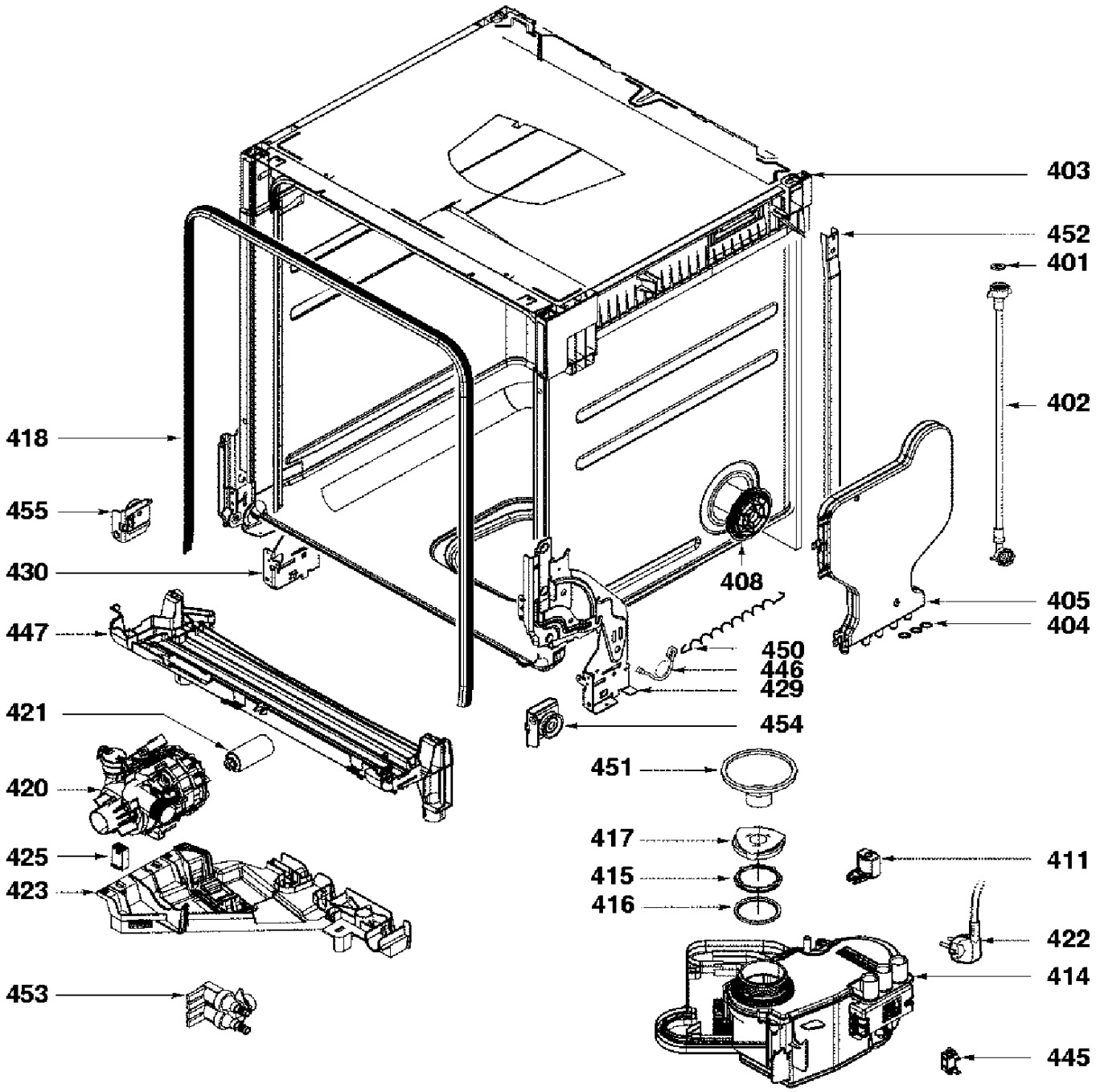
403
452
401
402
418
455
430
408
405
404
447
450
446
429
421
454
451
420
417
411
425
415
423
416
422
414
453
445

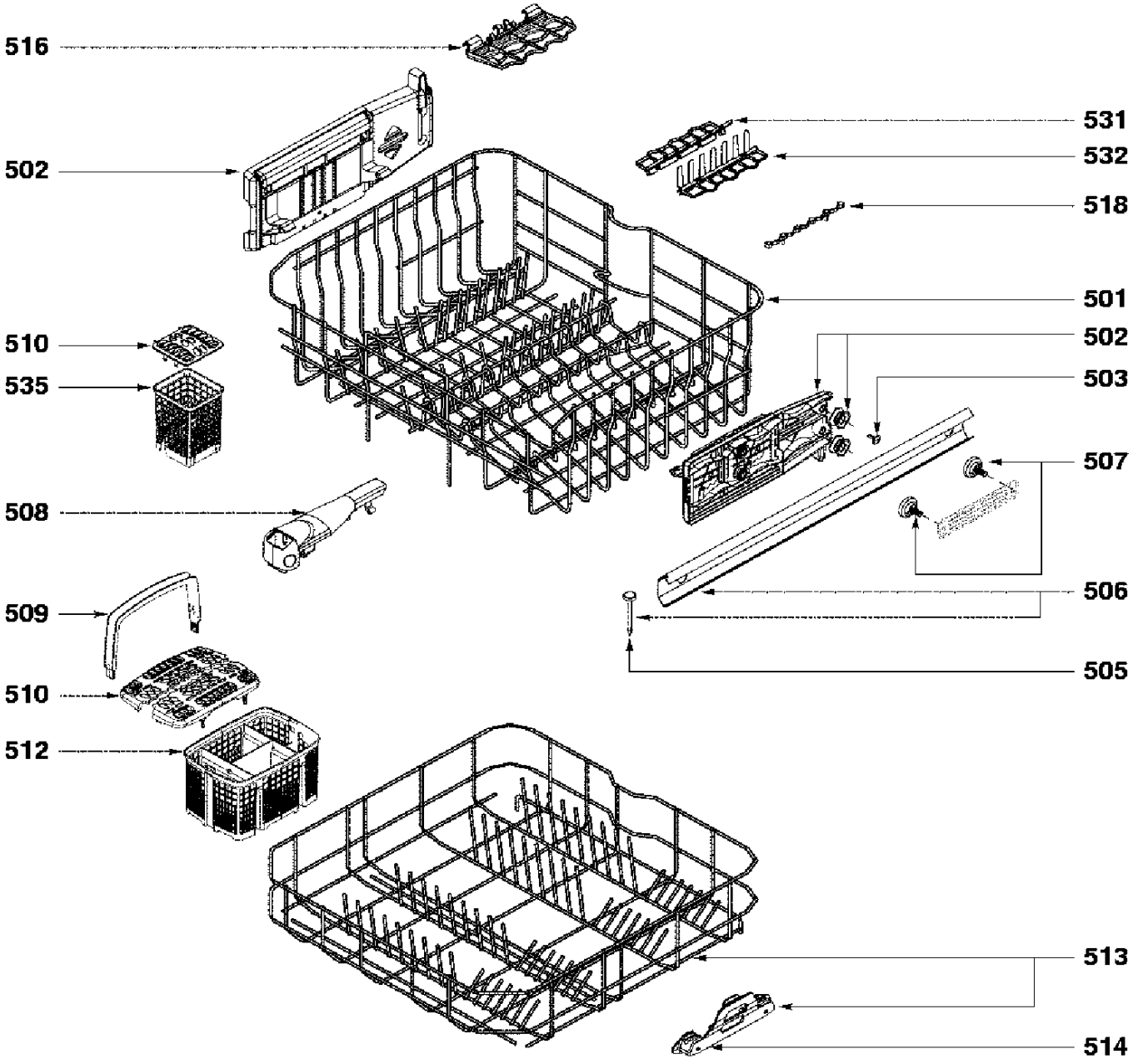
516
502
531
532
518
501
510
535
502
503
507
508
506
509
505
510
512
513
514