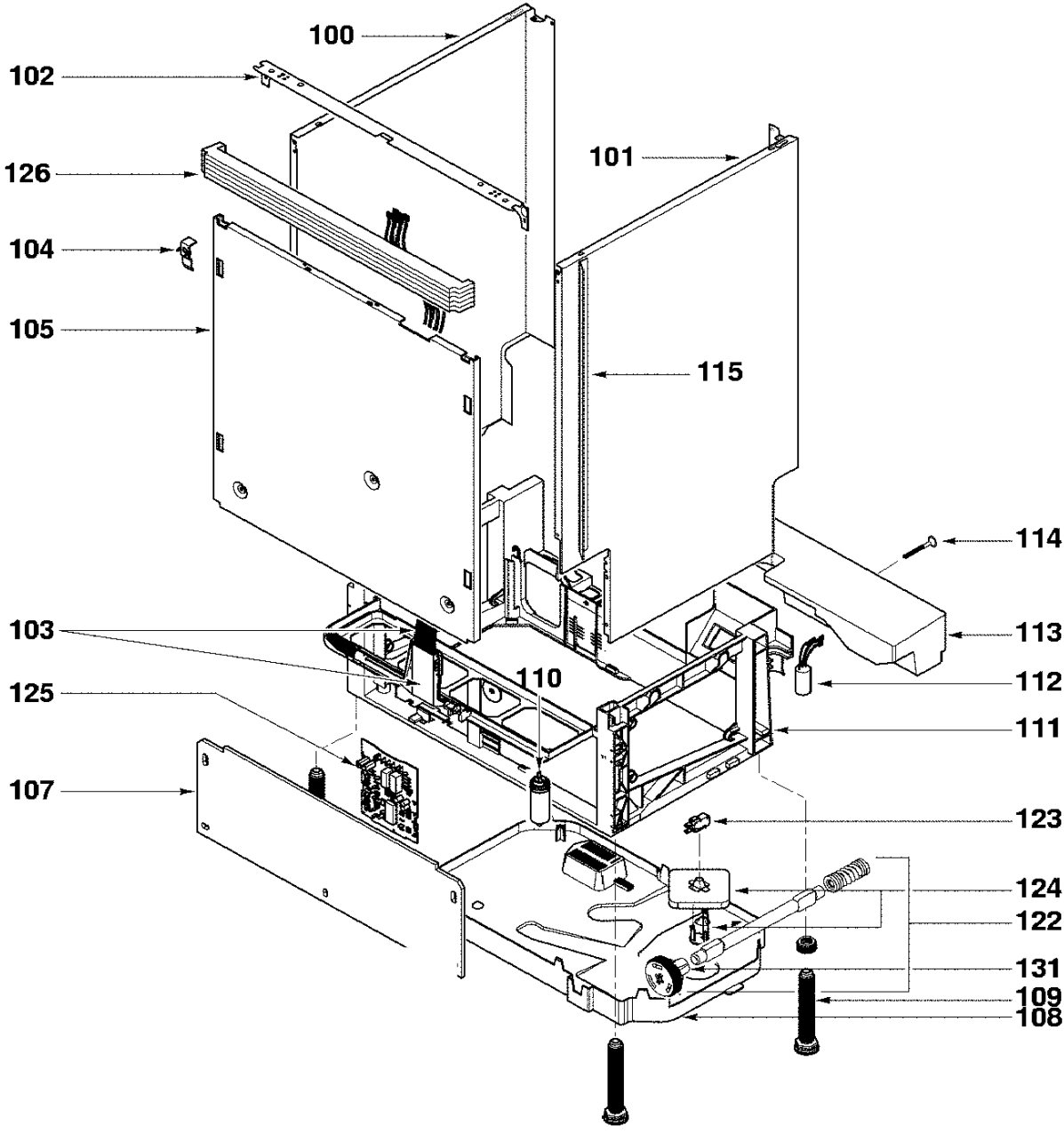
100
102
126
101
104
105
115
114
103
113
110
112
125
111
107
123
124
122
131
109
108

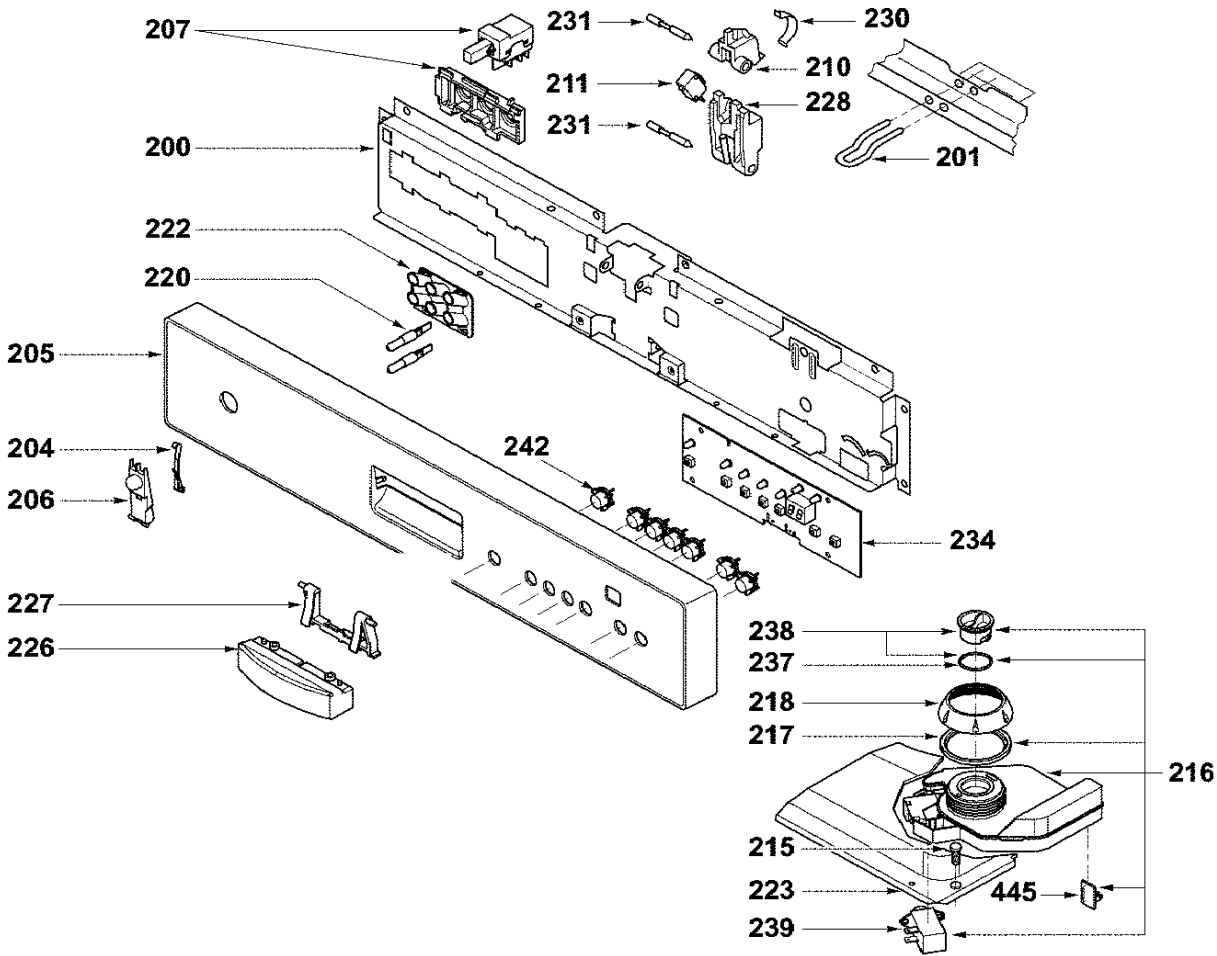
207
231
230
210
211
228
231
200
201
222
220
205
204
242
206
234
227
226
238
237
218
217
216
215
223
445
239

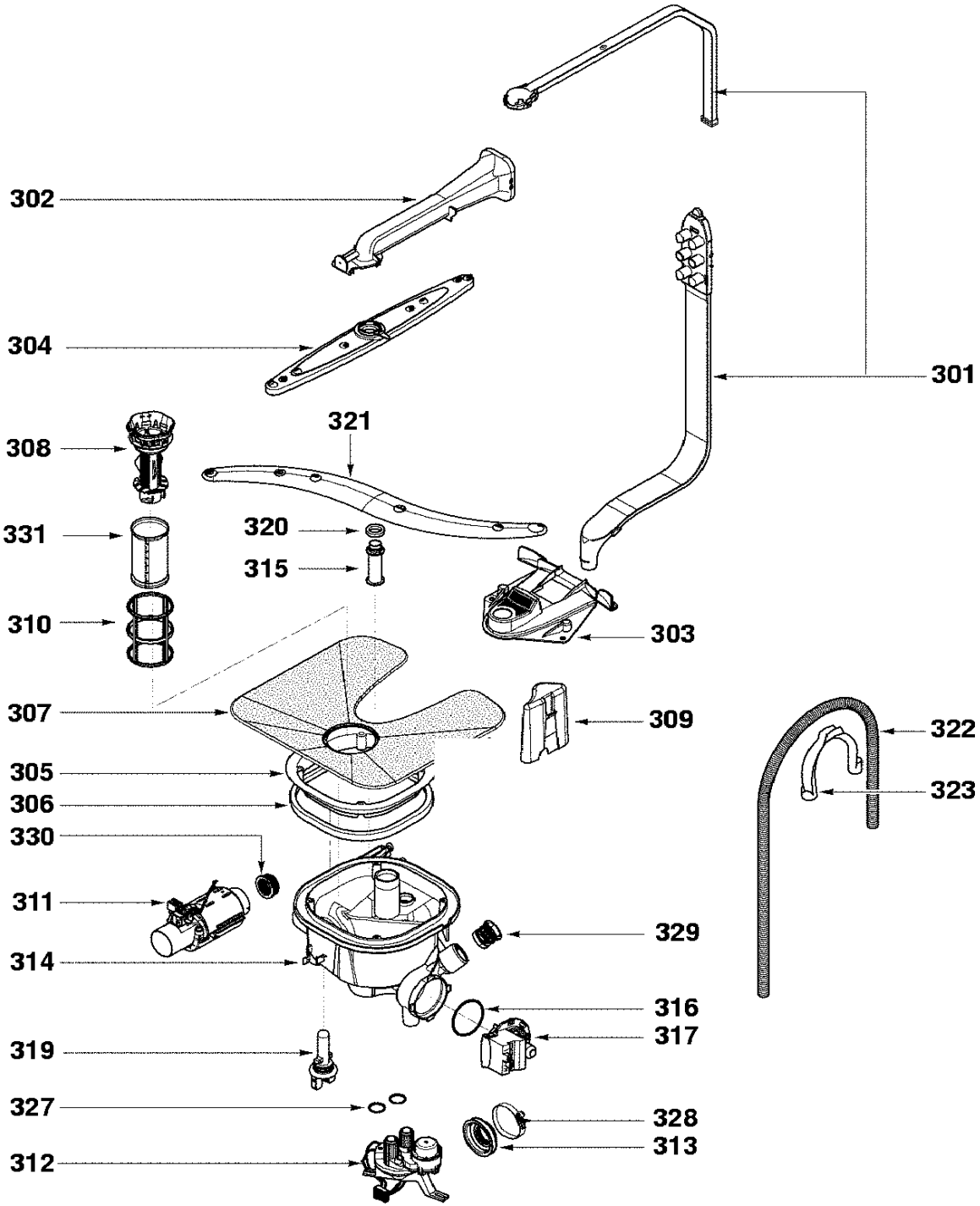
302
304
301
308
321
331
320
315
310
303
307
309
322
305
323
306
330
311
329
314
316
317
319
327
328
313
312

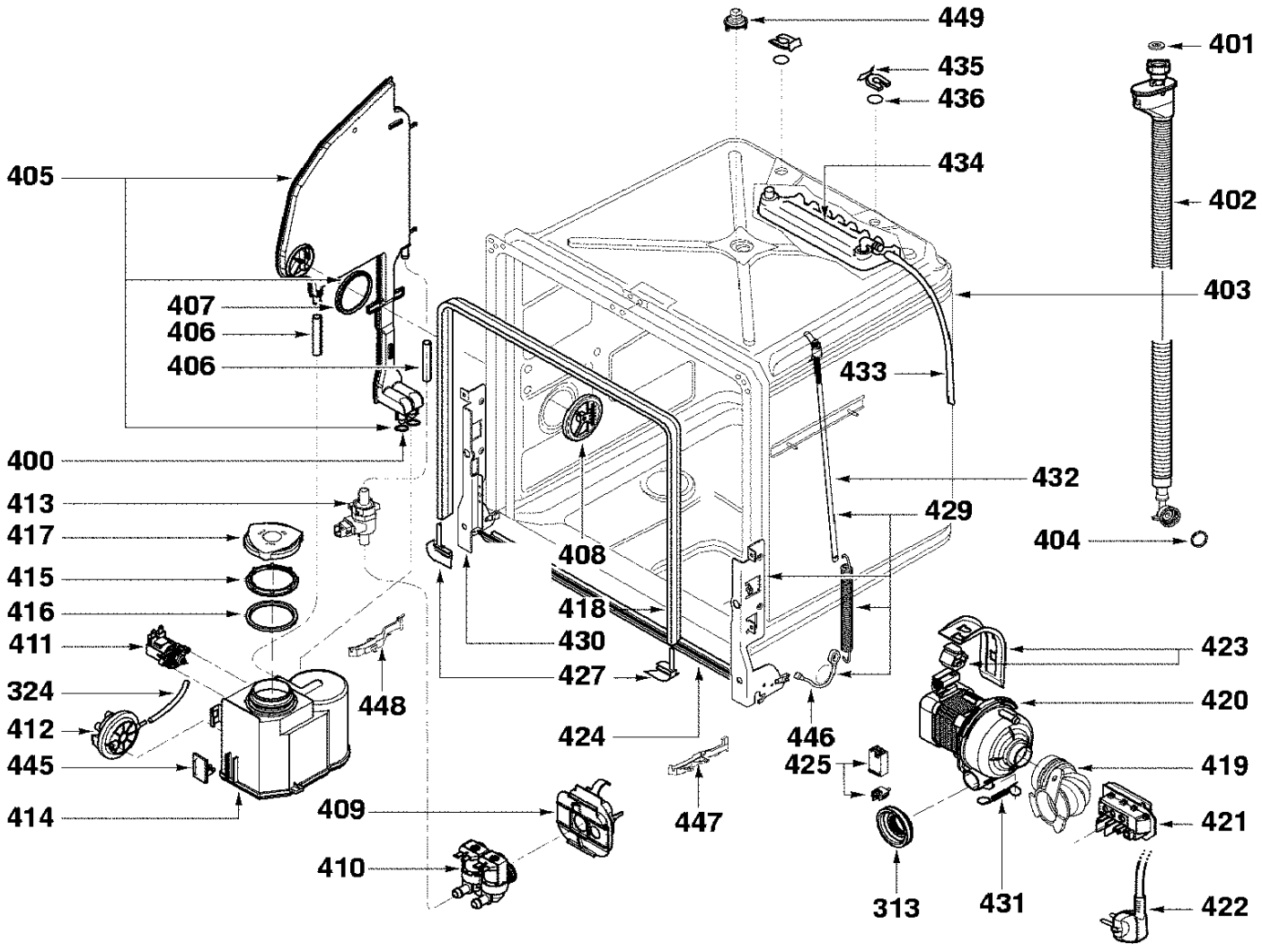
449
401
435
436
434
405
402
403
407
406
406
433
400
432
413
429
417
404
408
415
416
418
411
430
423
324
427
448
420
412
424
446
445
425
419
414
409
447
421
410
313
431
422

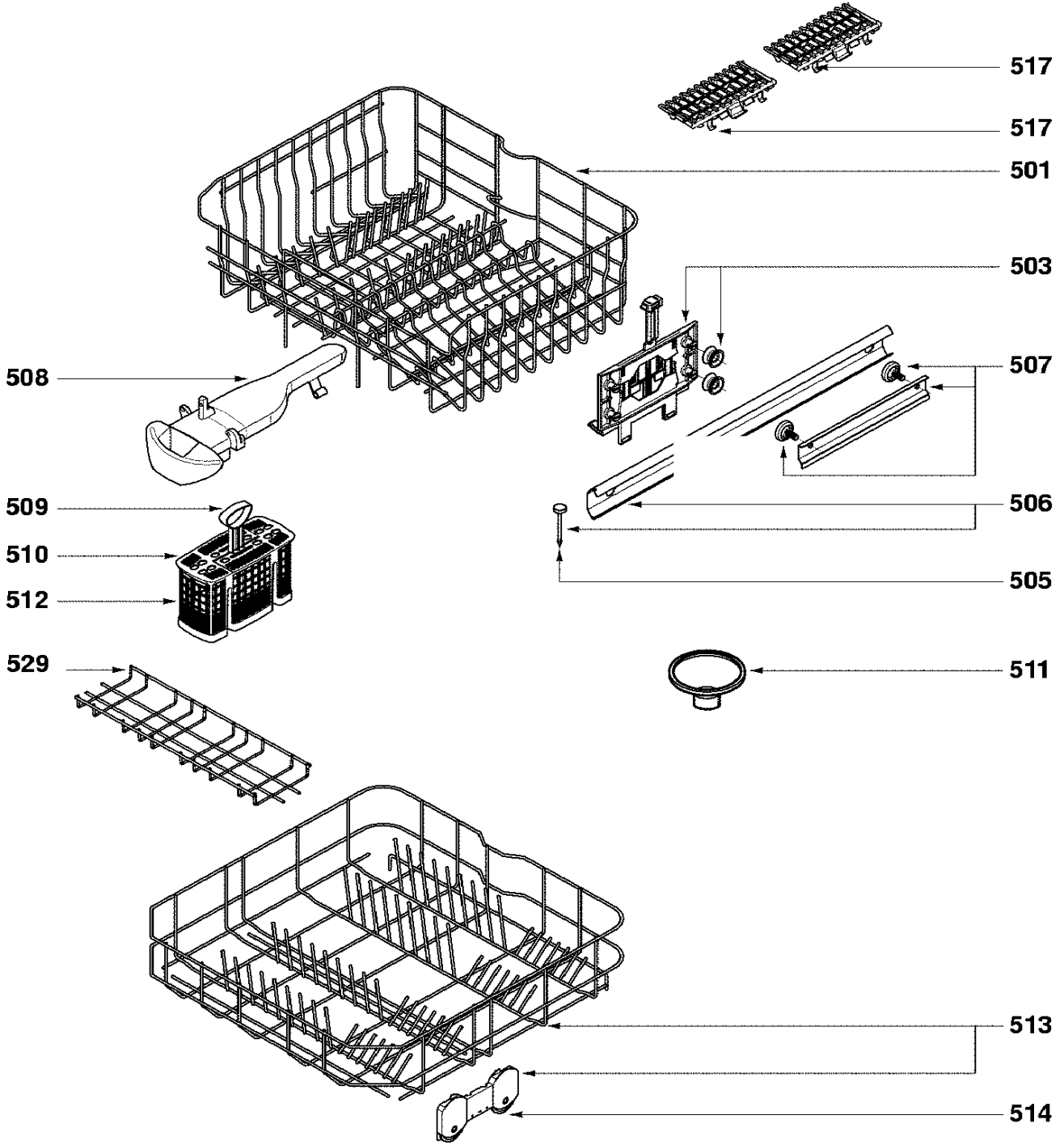
517
517
501
503
508
507
509
506
510
505
512
529
511
513
514