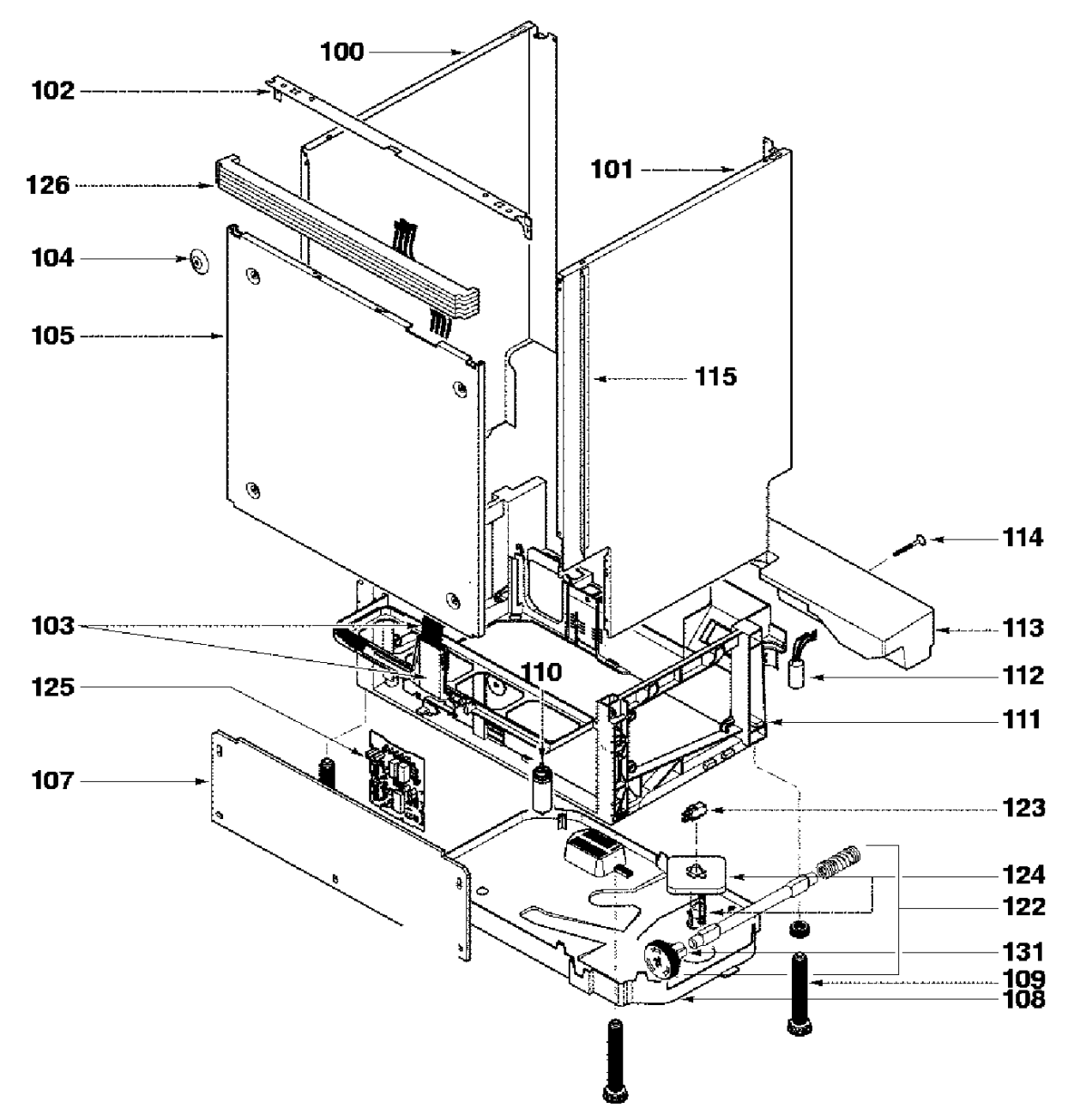
100
102
126
101
104
105
115
114
103
113
110
112
125
111
107
123
124
122
131
109
108

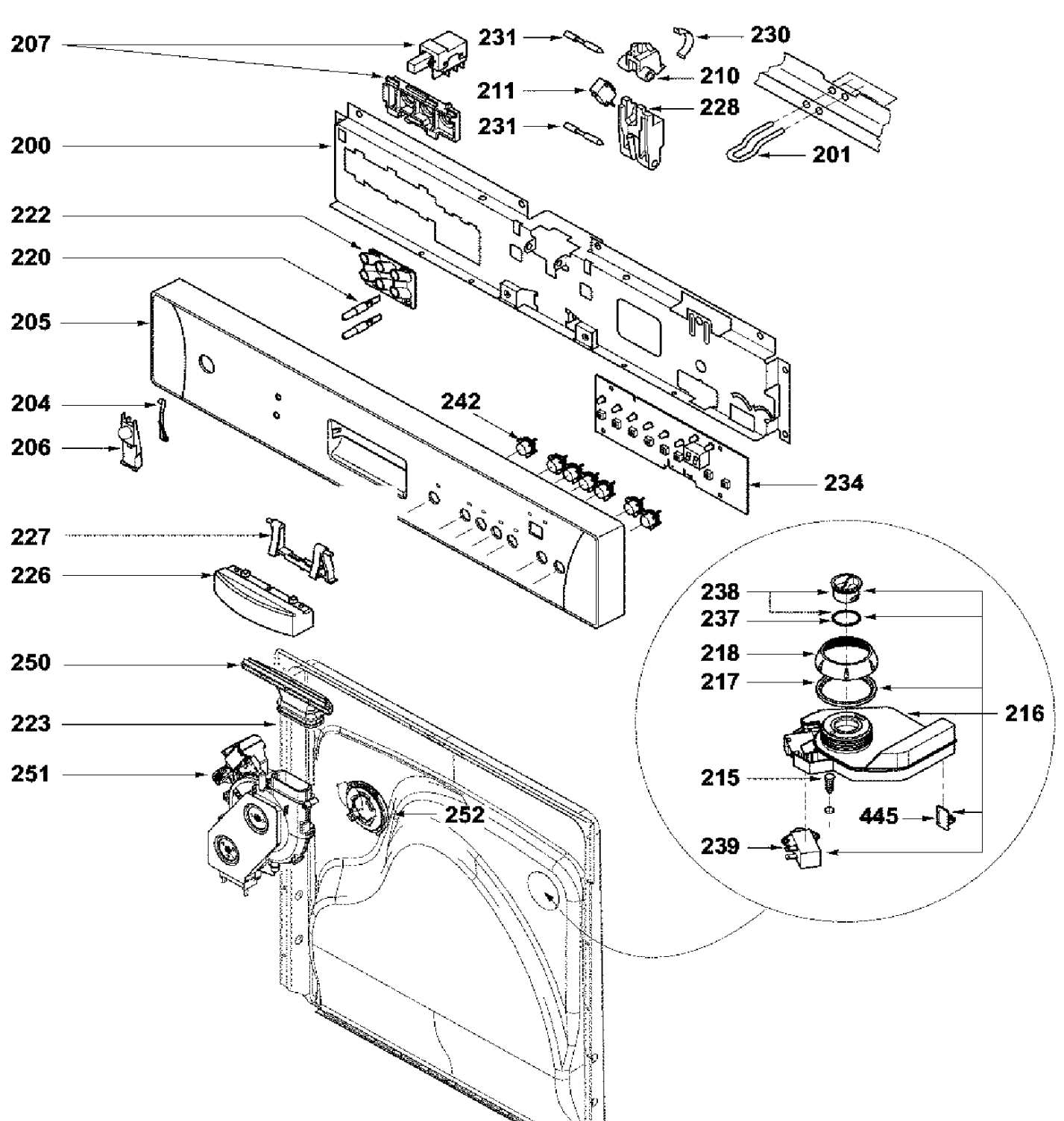
207
231
230
210
211
228
231
200
201
222
220
205
204
242
206
234
227
226
238
237
218
217
216
250
223
215
251
445
252
239

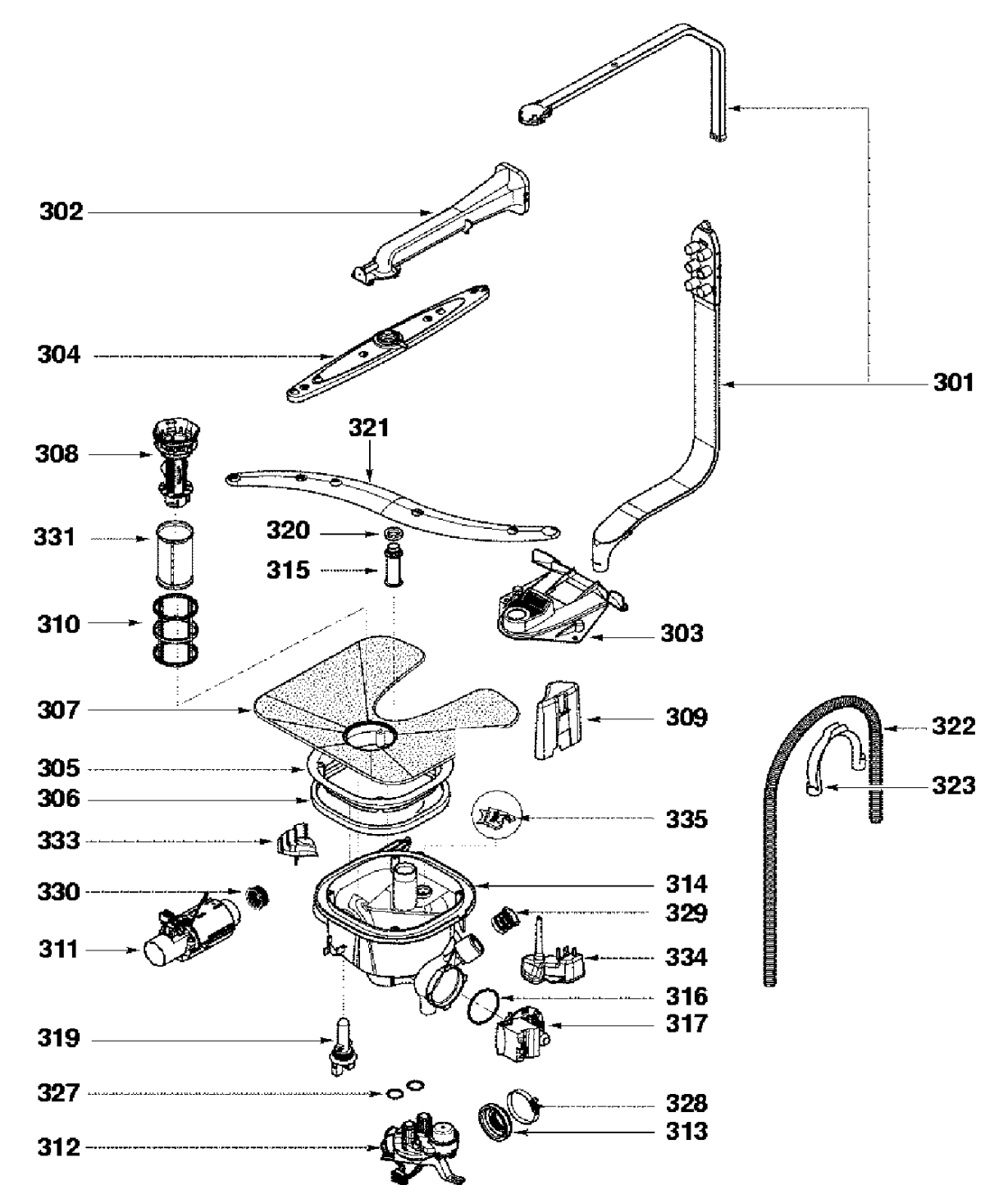
302
304
301
308
321
331
320
315
310
303
307
309
322
305
323
306
335
333
314
330
329
311
334
316
317
319
327
328
313
312

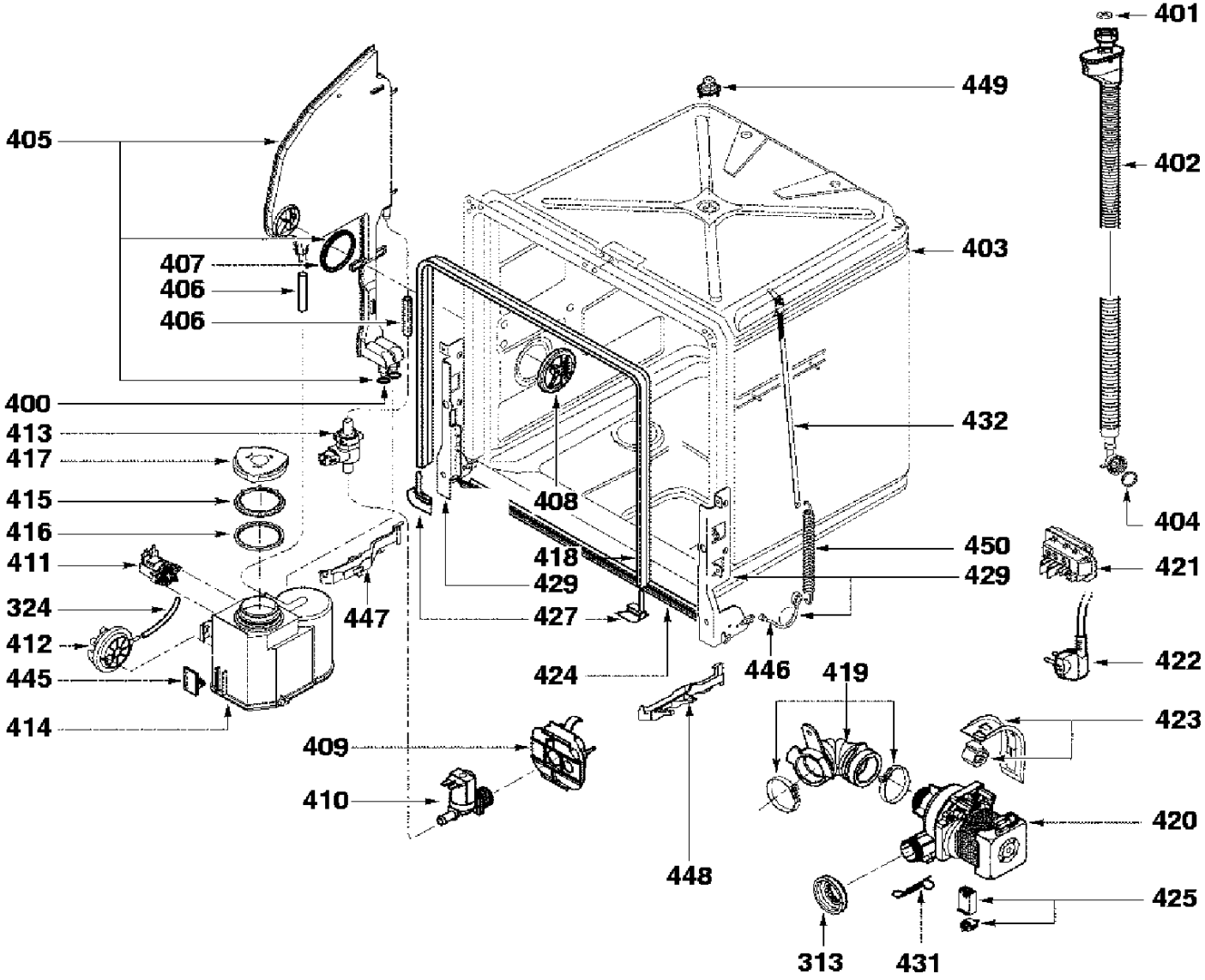
401
449
405
402
403
407
406
406
400
432
413
417
408
415
416
404
450
411
418
421
429
429
324
447
427
412
422
445
424
446
419
414
423
409
410
420
448
425
313
431

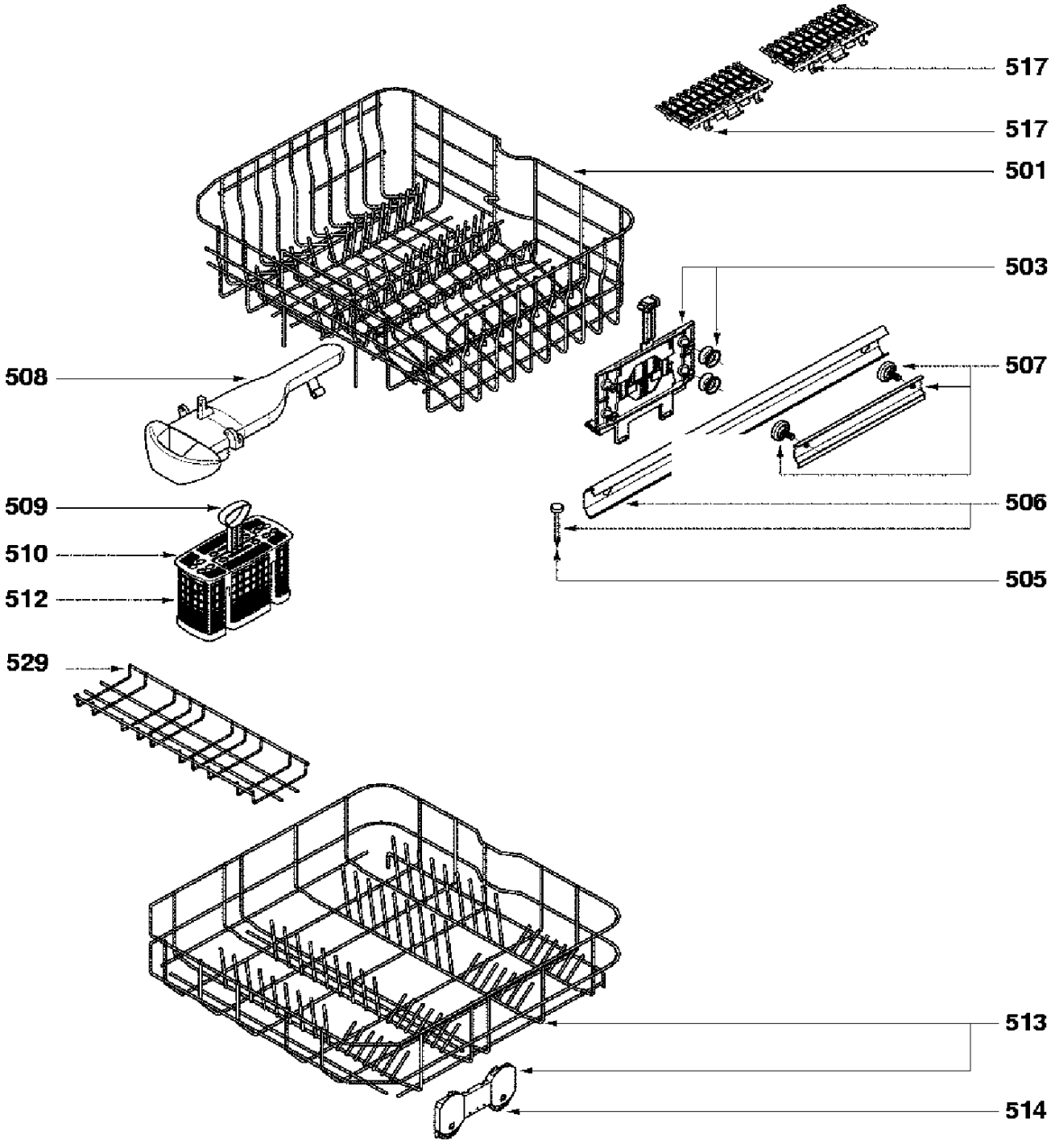
517
517
501
503
508
507
509
506
510
505
512
529
513
514