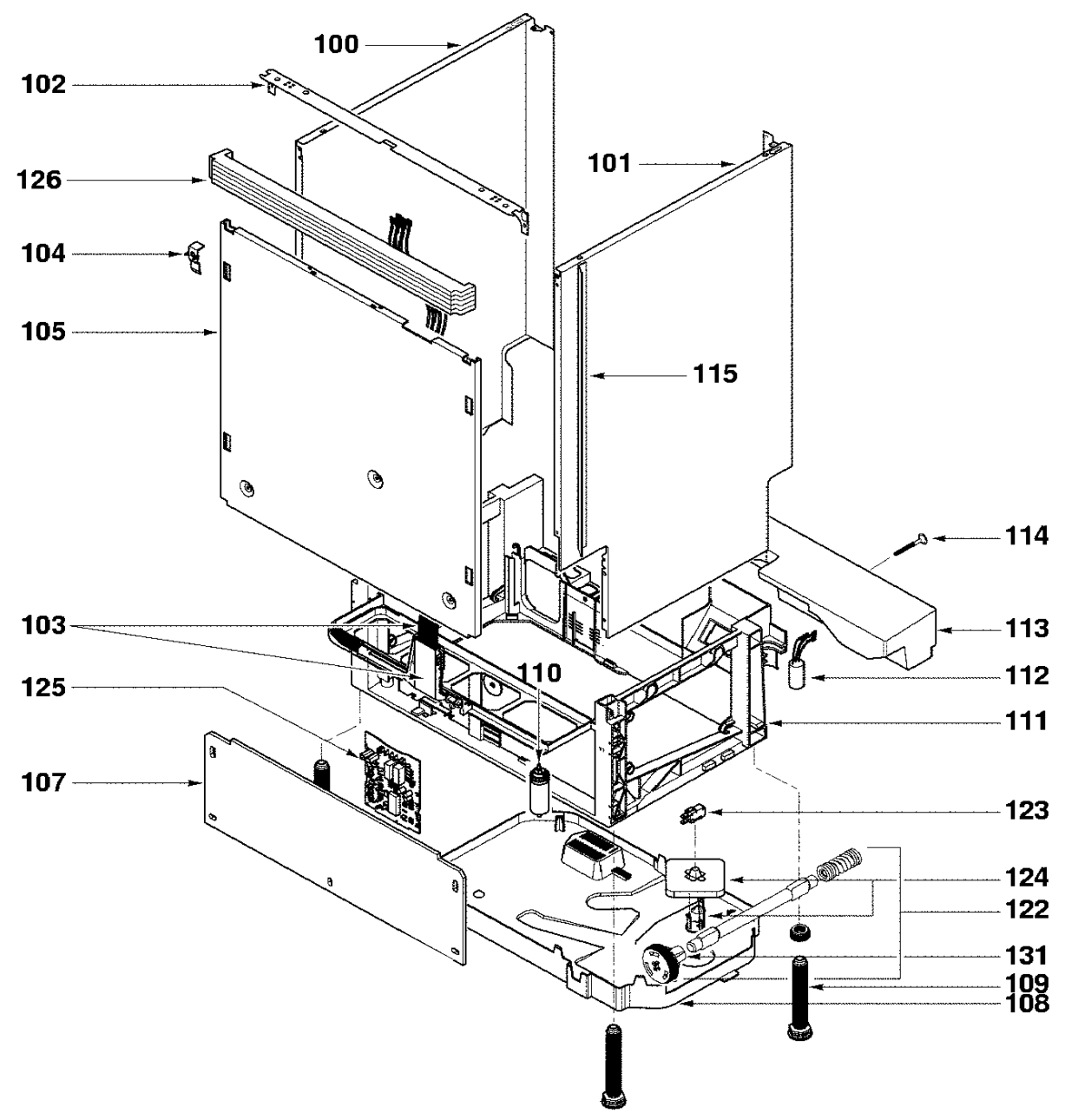
100
102
101
126
104
105
115
114
103
113
110
112
125
111
107
123
124
122
131
109
108

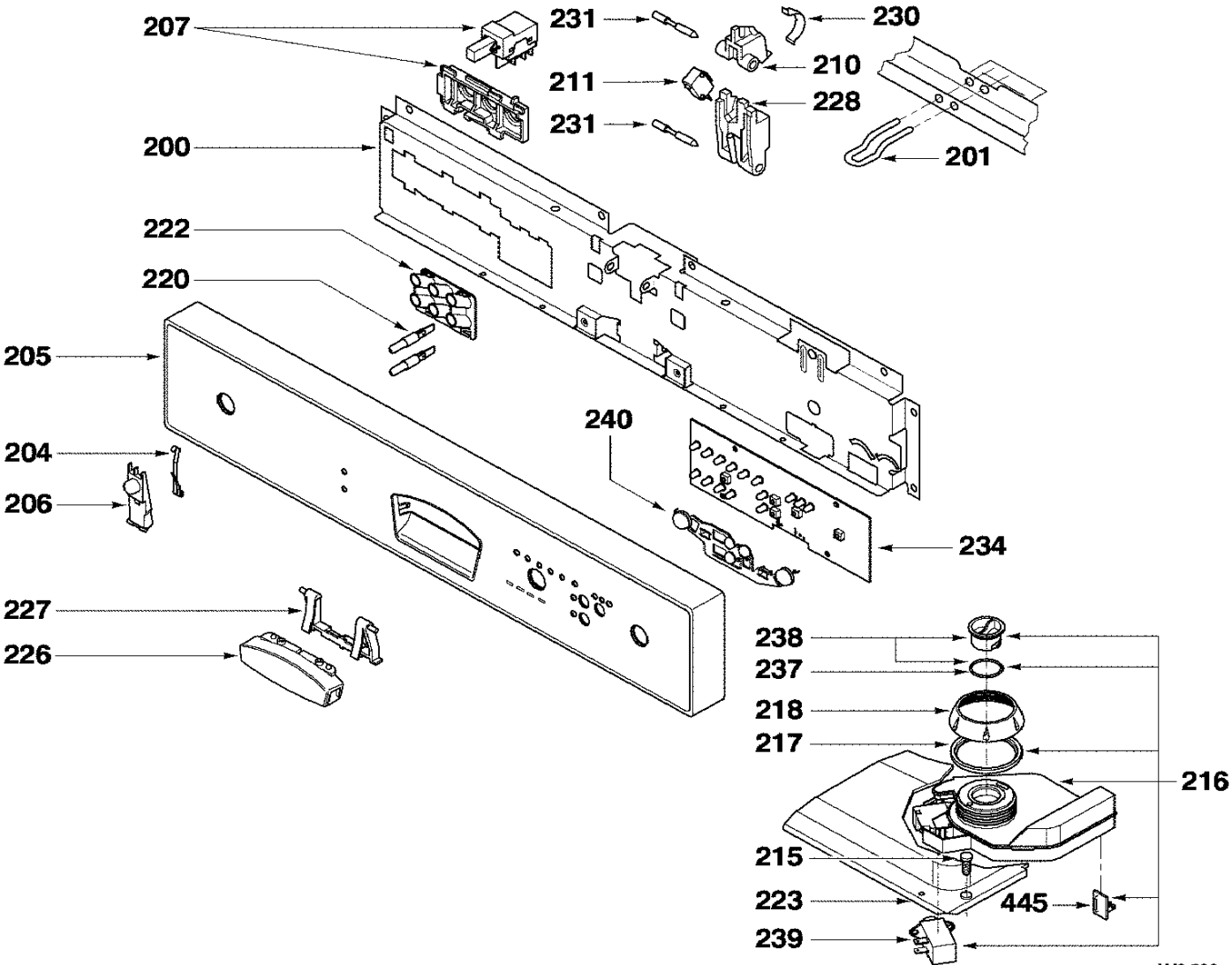
207
231
230
210
211
228
231
200
201
222
220
205
240
204
206
234
227
226
238
237
218
217
216
215
223
445
239

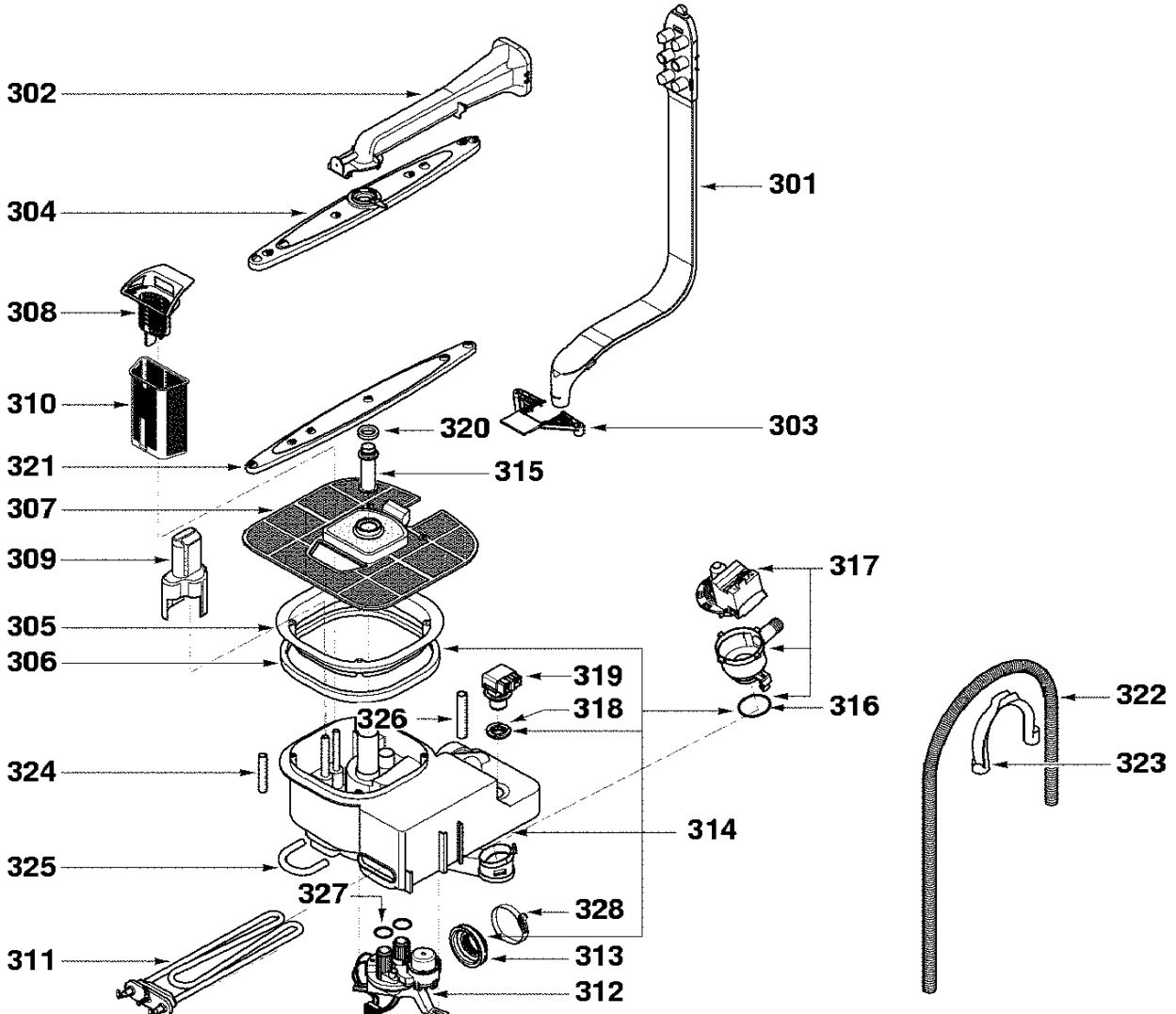
302
304
308
310
321
307
309
305
306
324
325
311
301
303
320
315
317
319
318
316
326
314
327
328
313
312
322
323

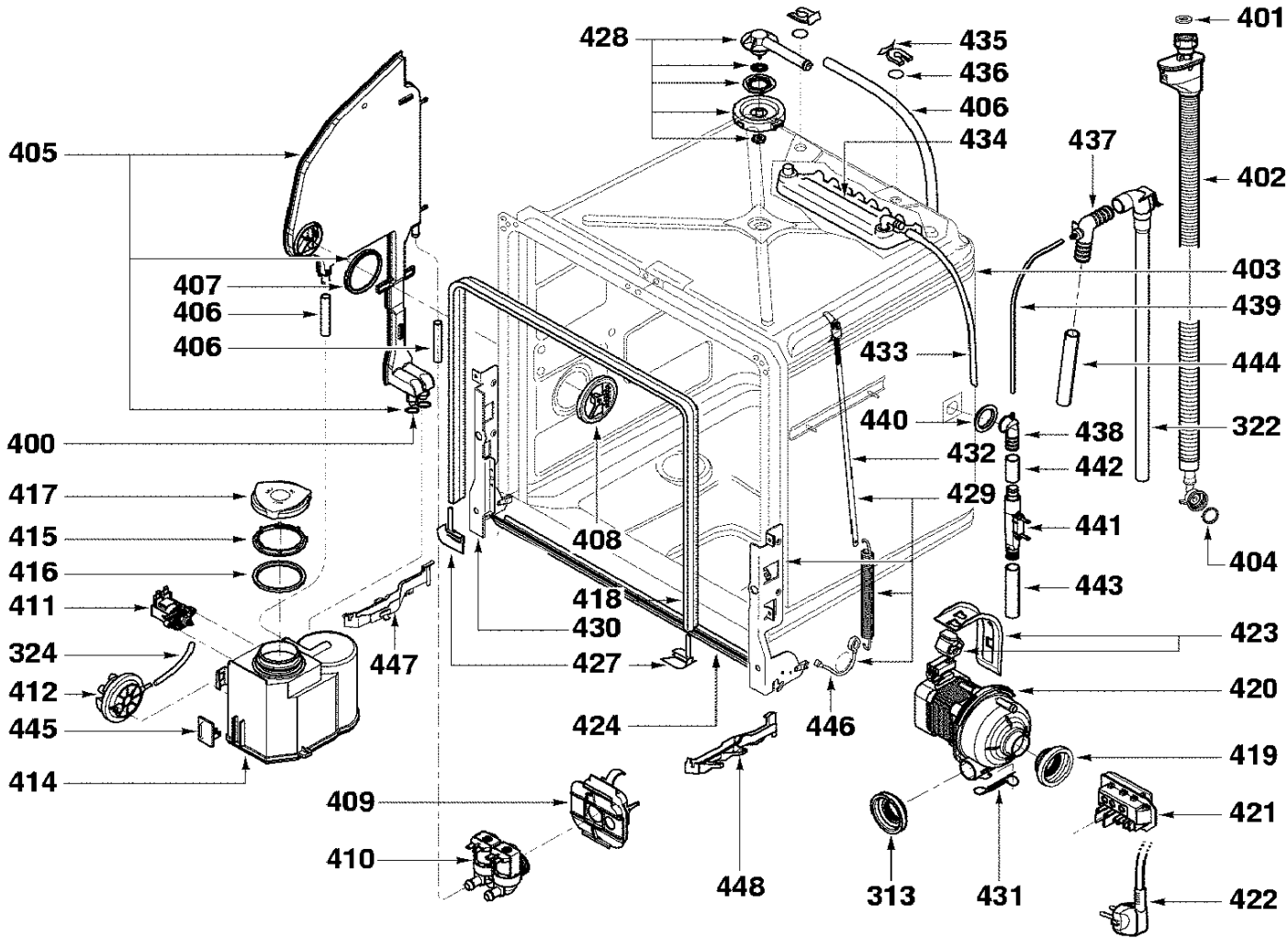
401
428
435
436
406
434
405
437
402
403
407
406
439
406
433
444
440
438
322
400
432
442
417
429
415
441
408
404
416
418
443
411
430
423
324
447
427
420
412
424
446
445
419
414
409
421
410
448
313
431
422

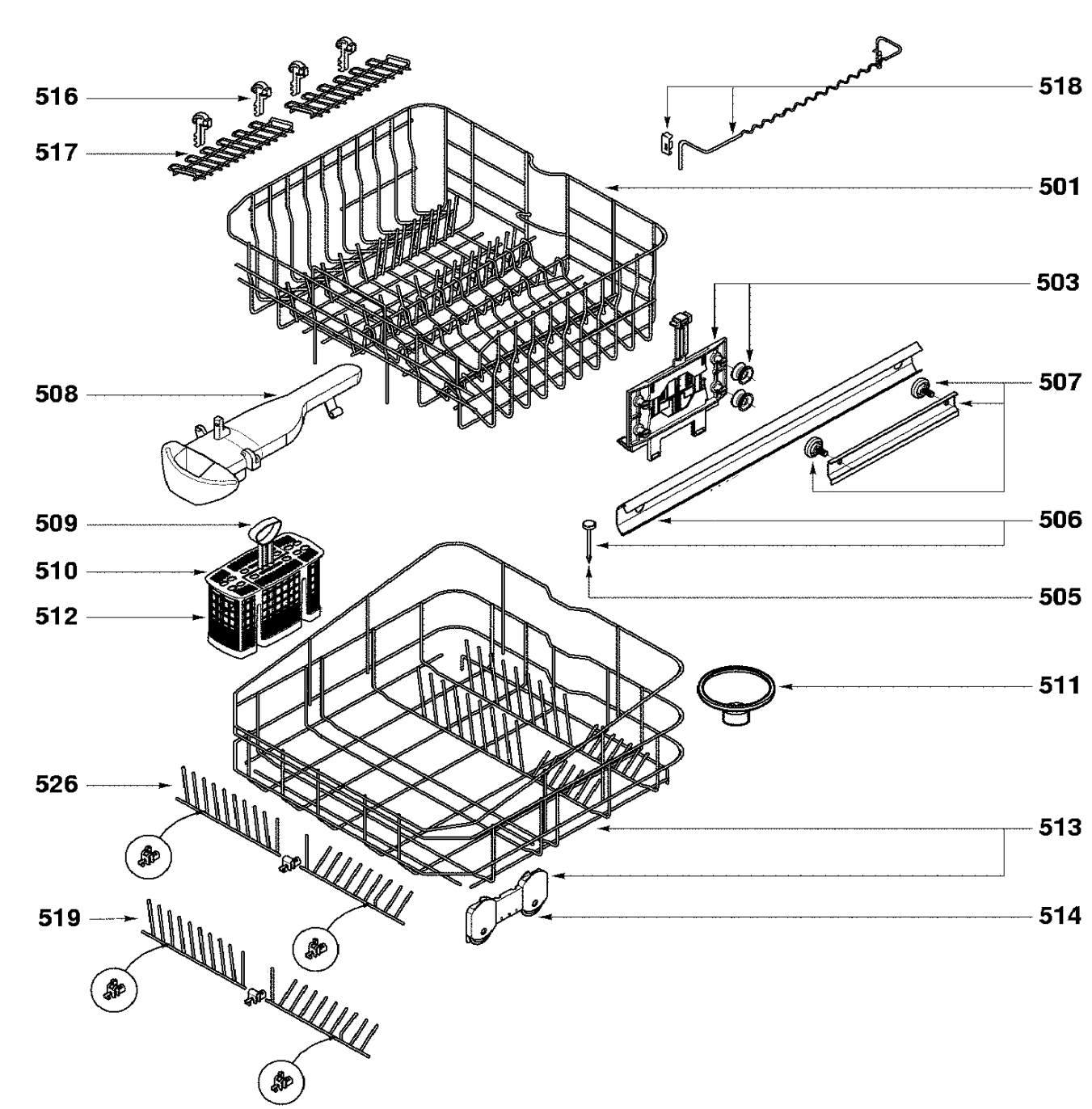
516
517
518
501
503
508
507
509
506
510
505
512
511
526
513
519
514