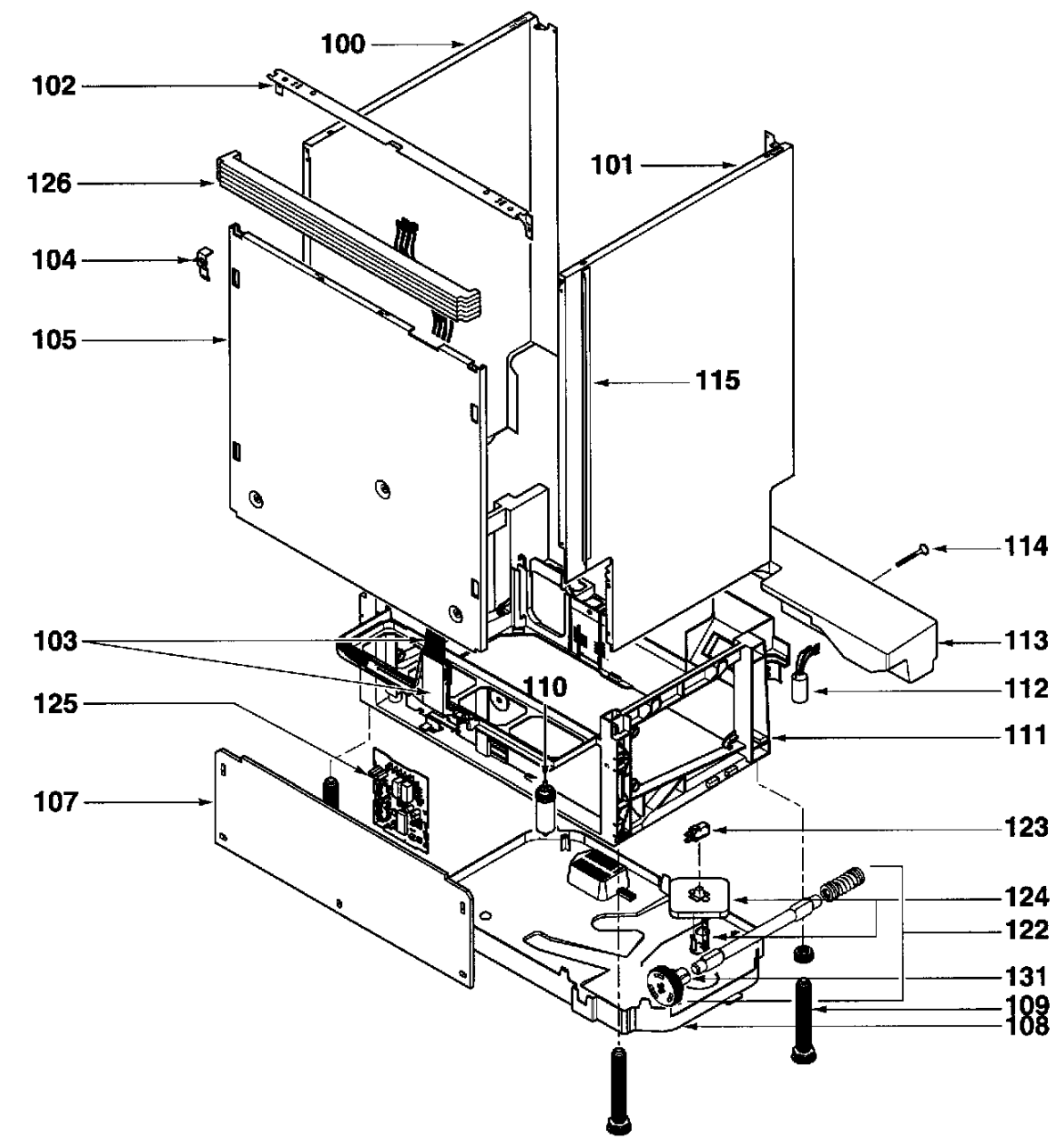
100
102
126
104
105
101
115
114
113
112
111
103
110
125
107
123
124
122
131
109
108

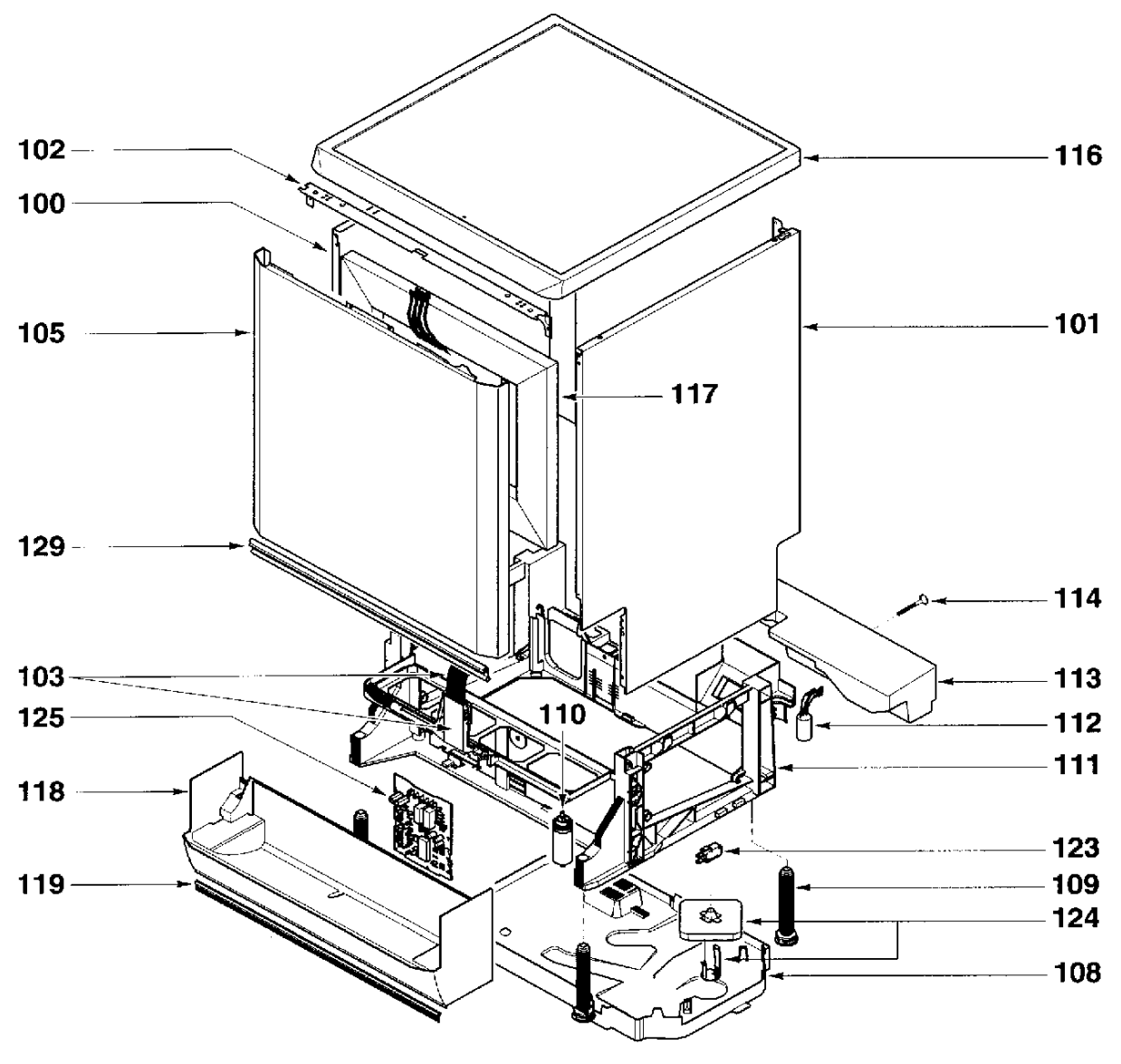
102
100
105
129
103
125
118
119
116
101
117
114
113
112
111
110
123
109
124
108

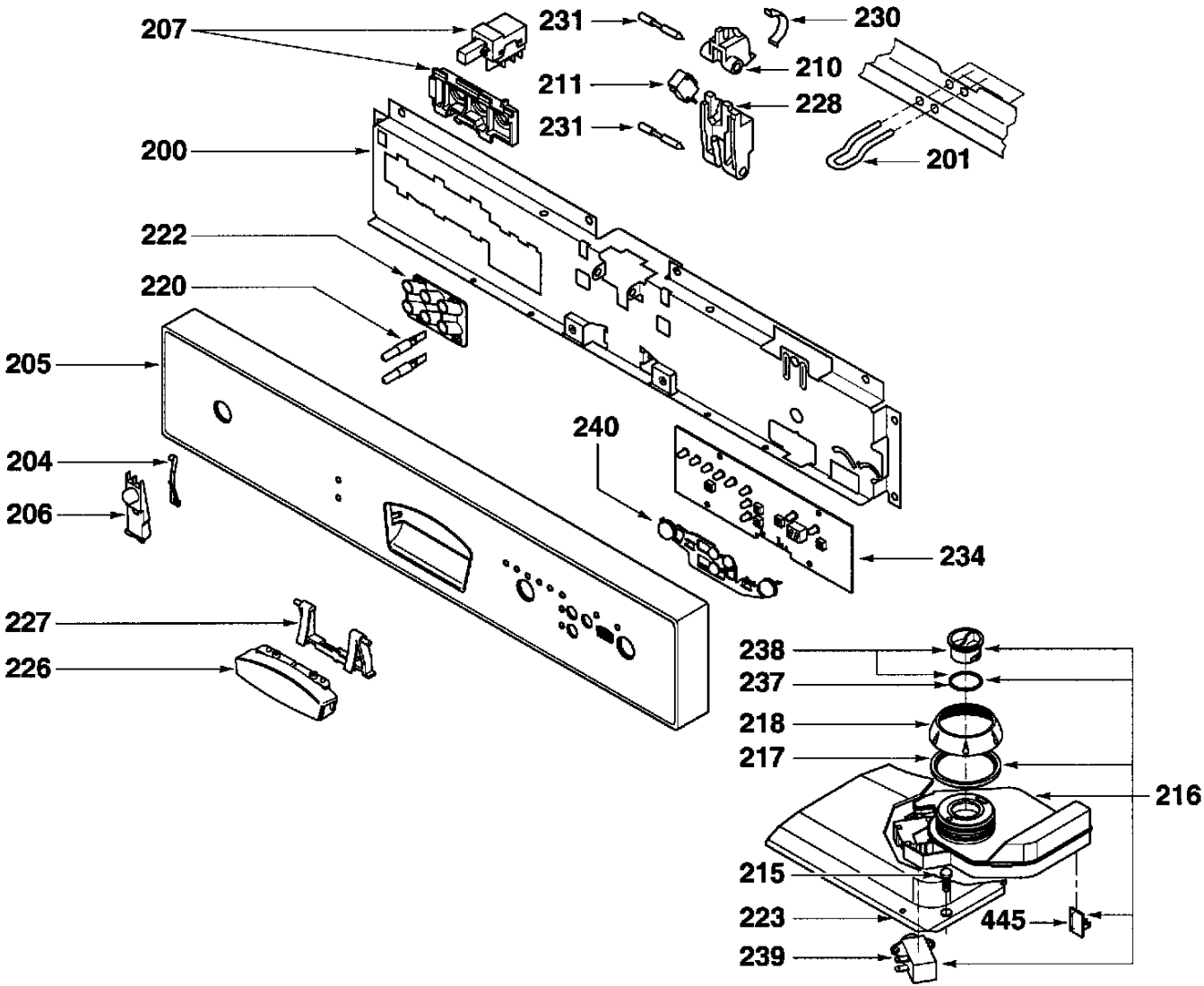
207
231
230
210
211
228
231
200
201
222
220
205
240
204
206
234
227
226
238
237
218
217
216
215
223
445
239

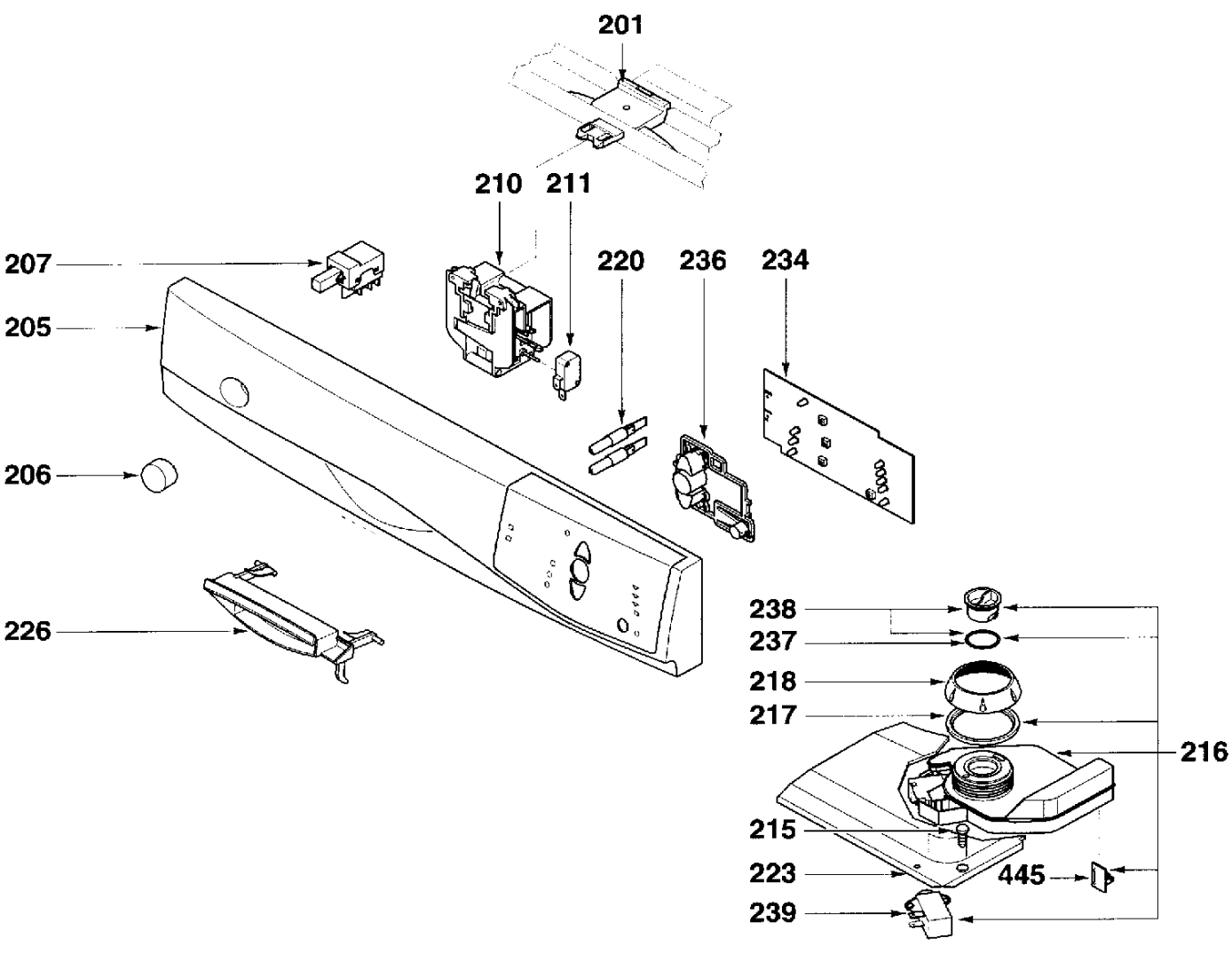
201
210
211
207
205
220
236
234
206
226
238
237
218
217
216
215
223
445
239

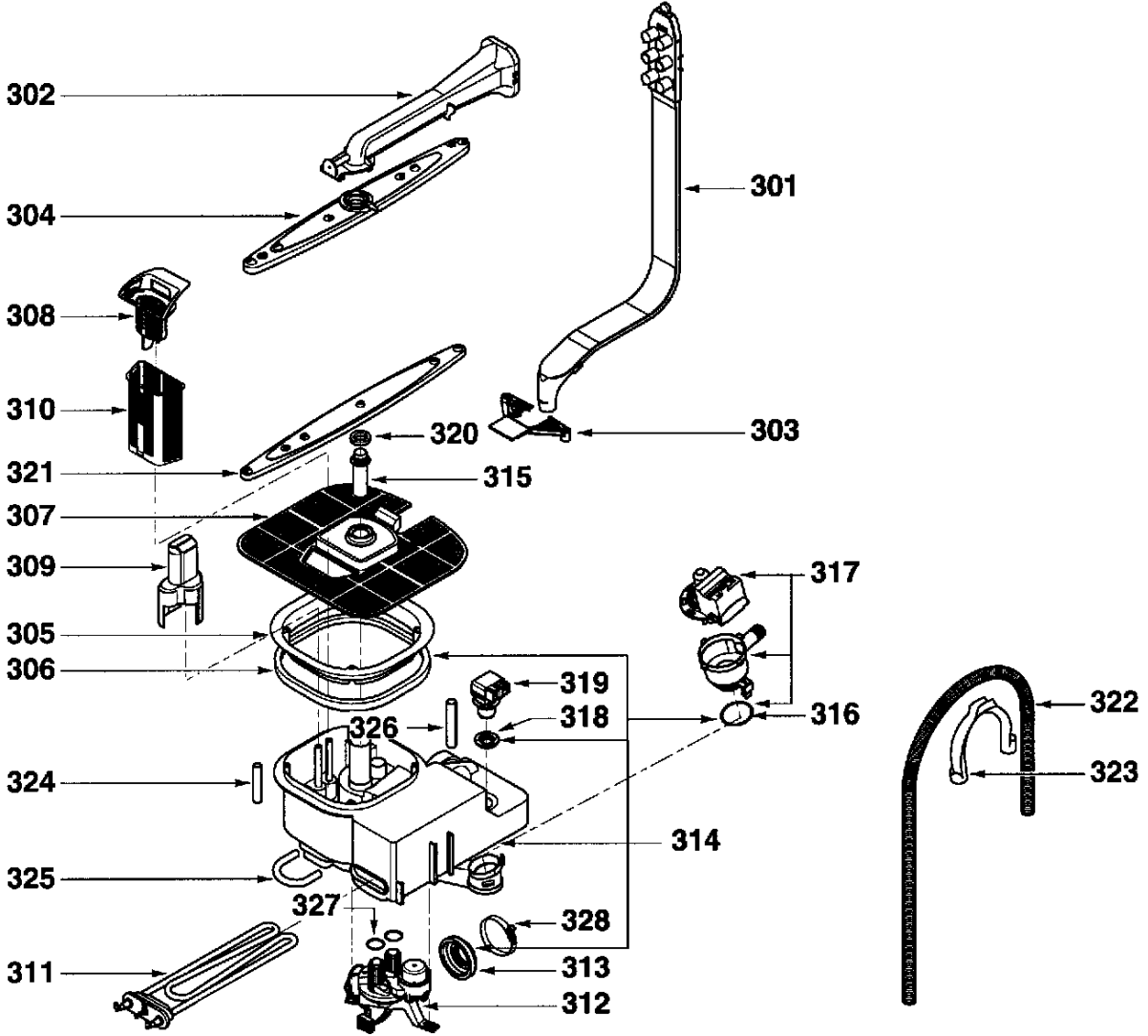
302
304
308
310
321
307
309
305
306
324
325
311
301
303
320
315
317
319
318
326
316
322
323
314
327
328
313
312

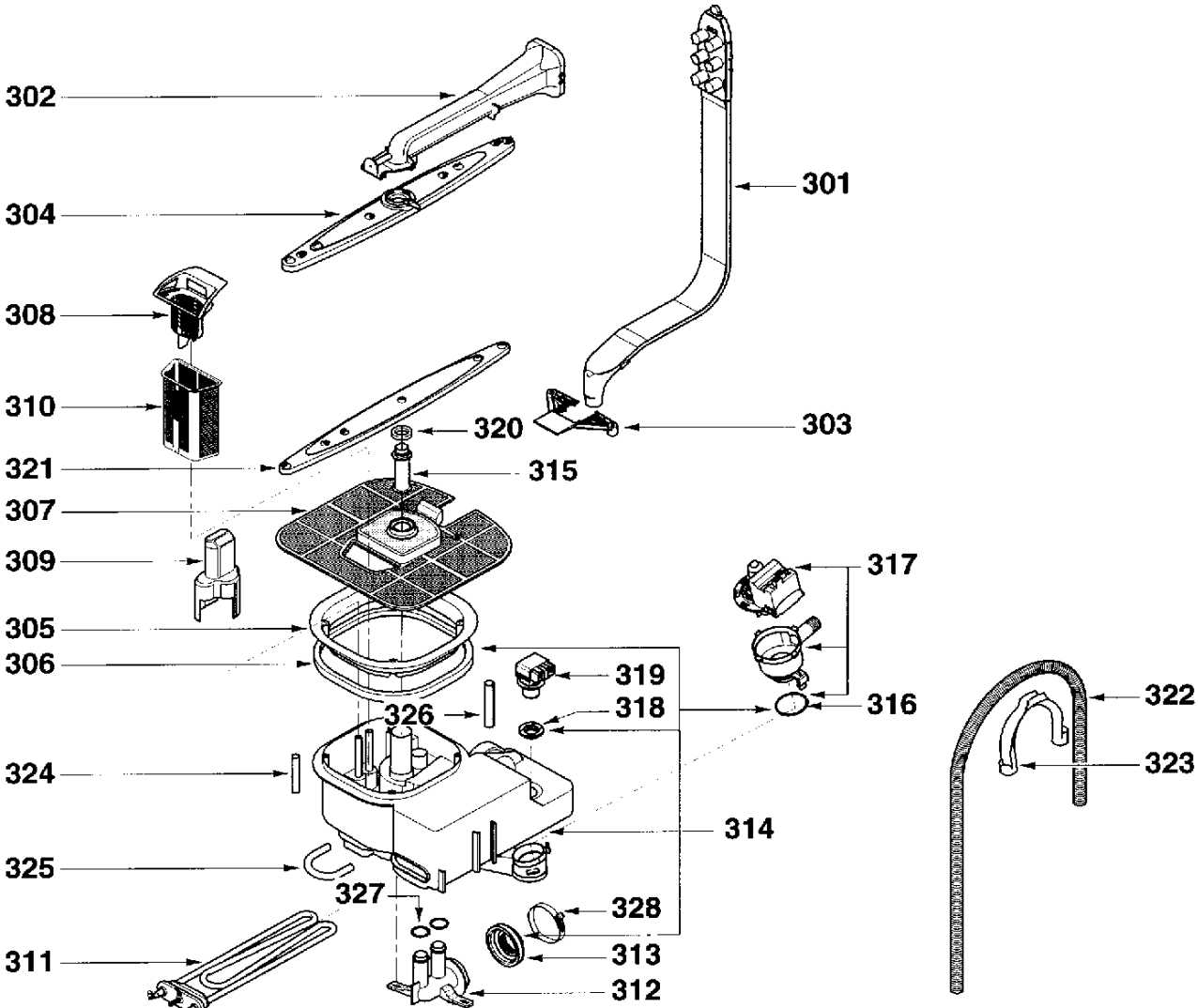
302
304
308
310
321
307
309
305
306
324
325
311
301
303
320
315
317
319
318
316
326
314
327
328
313
312
322
323

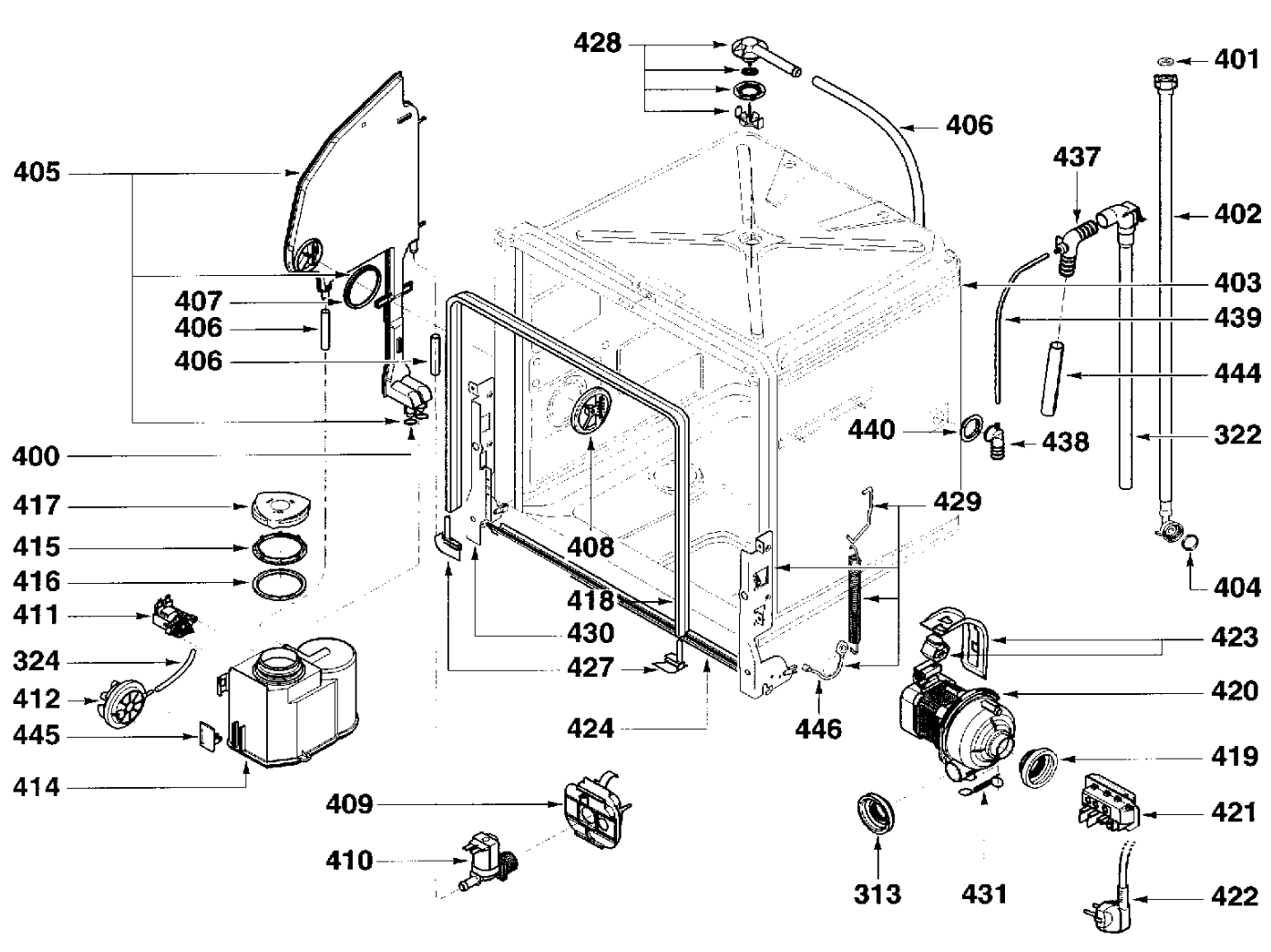
428
401
406
405
437
402
407
403
406
439
406
444
440
438
322
400
429
417
408
415
404
416
418
411
430
423
324
427
420
412
446
445
424
419
414
409
421
410
313
431
422

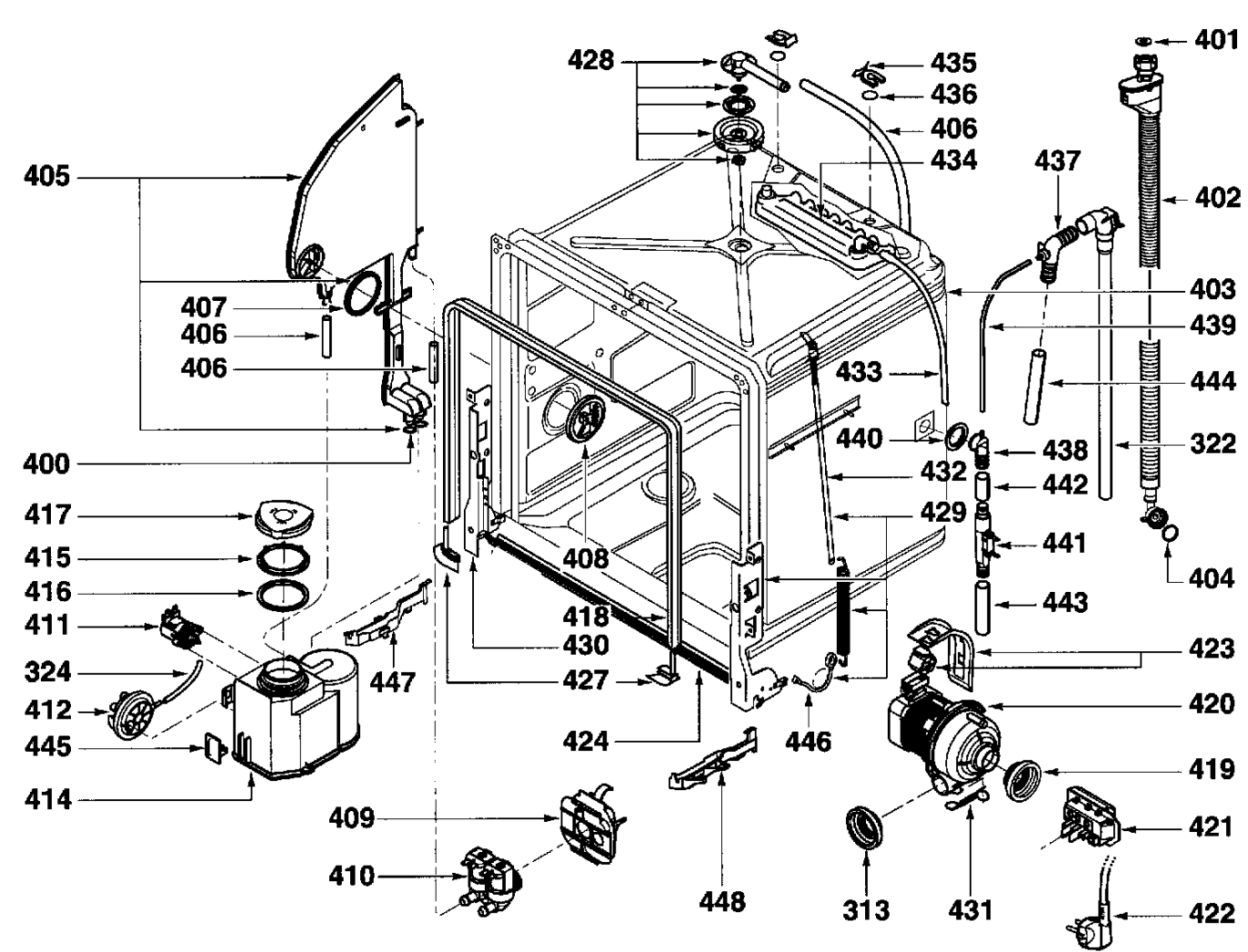
401
428
435
436
406
434
437
402
405
403
407
406
439
406
433
444
400
440
438
322
432
442
417
429
415
441
416
408
404
411
418
443
430
423
324
447
427
420
412
424
446
445
419
414
409
421
410
448
313
431
422

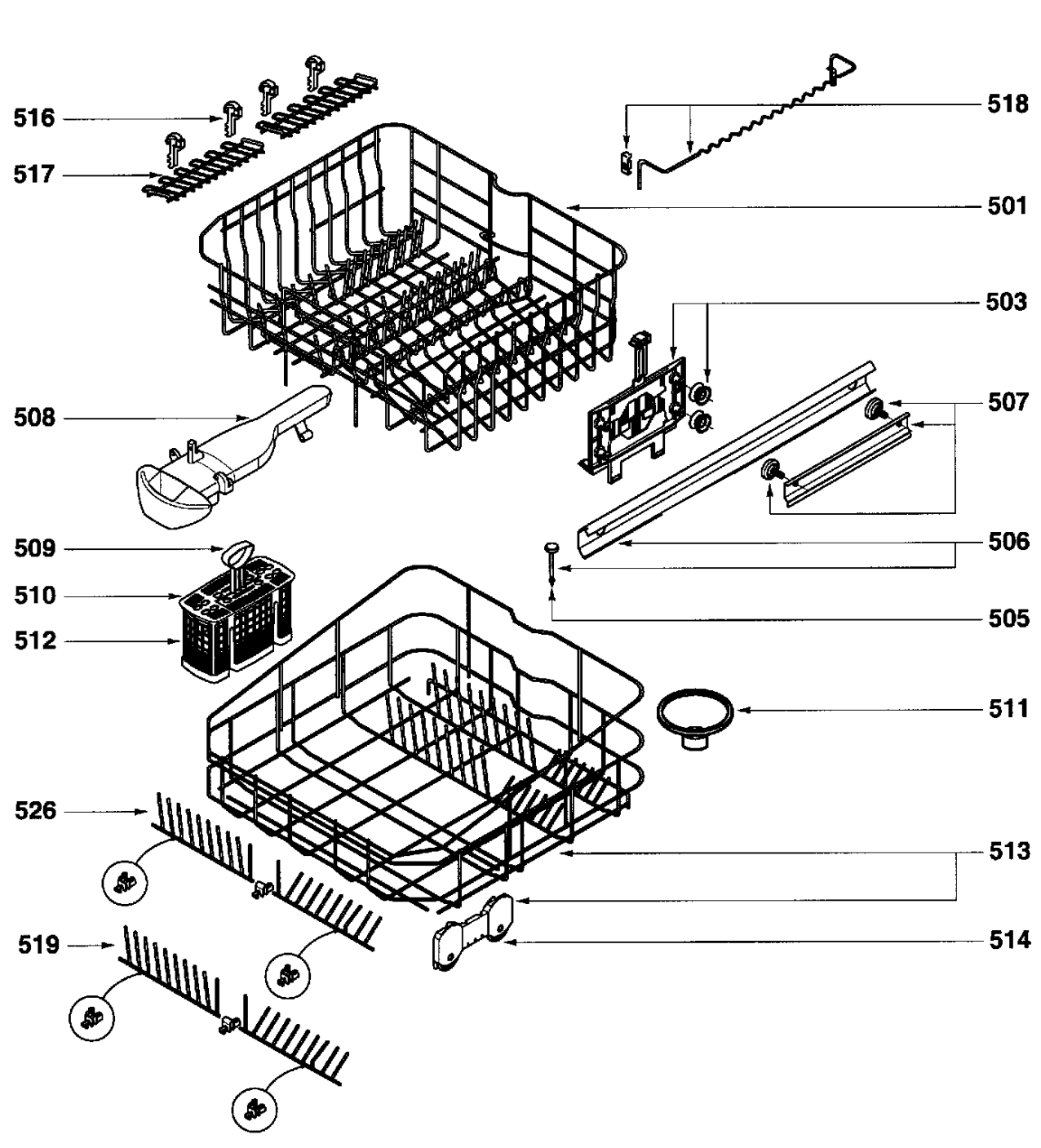
516
517
518
501
503
508
507
509
506
510
505
512
511
526
513
519
514

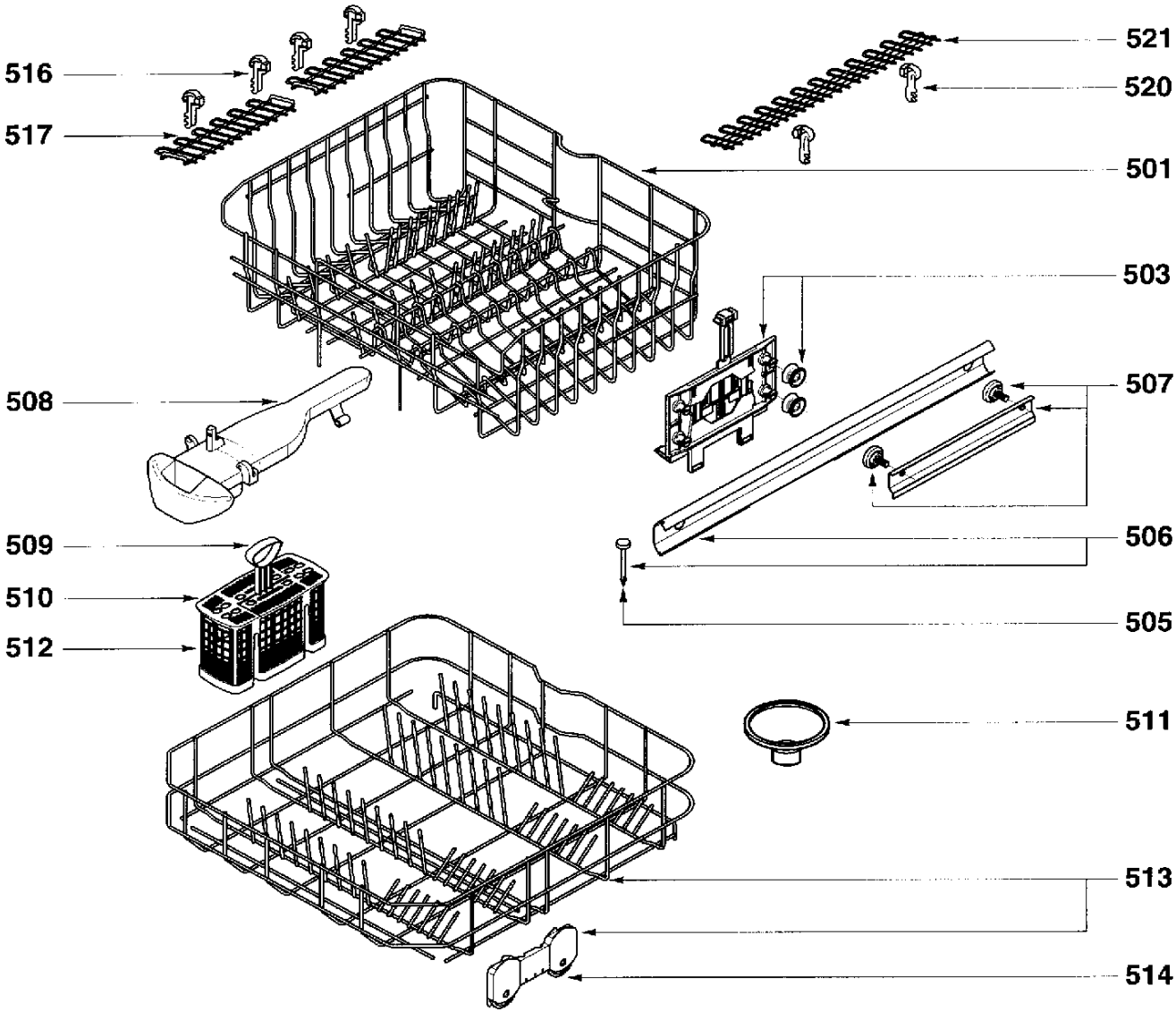
516
517
521
520
501
503
508
507
509
506
510
505
512
511
513
514