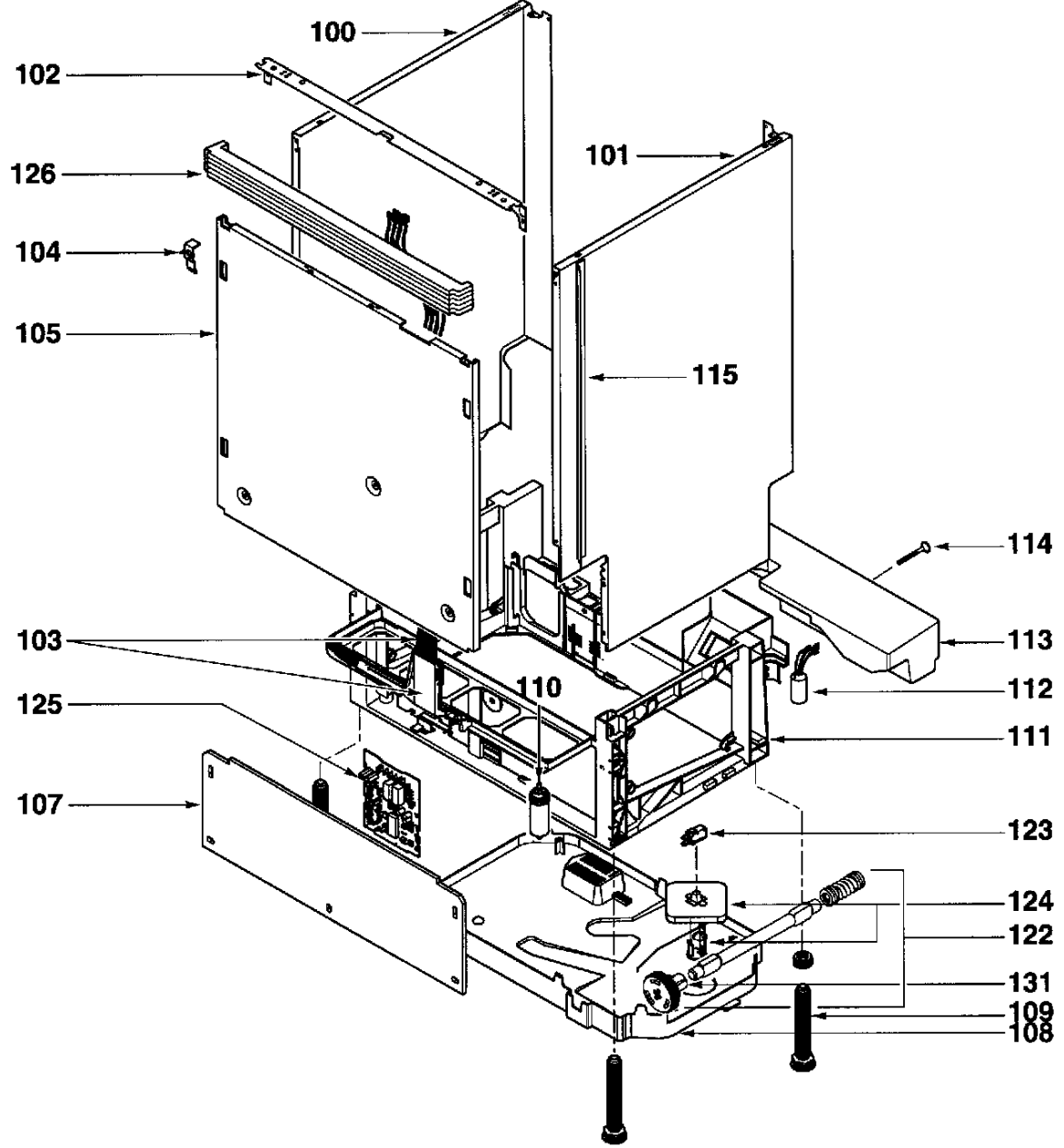
100
102
126
101
104
105
115
114
103
113
110
112
125
111
107
123
124
122
131
109
108

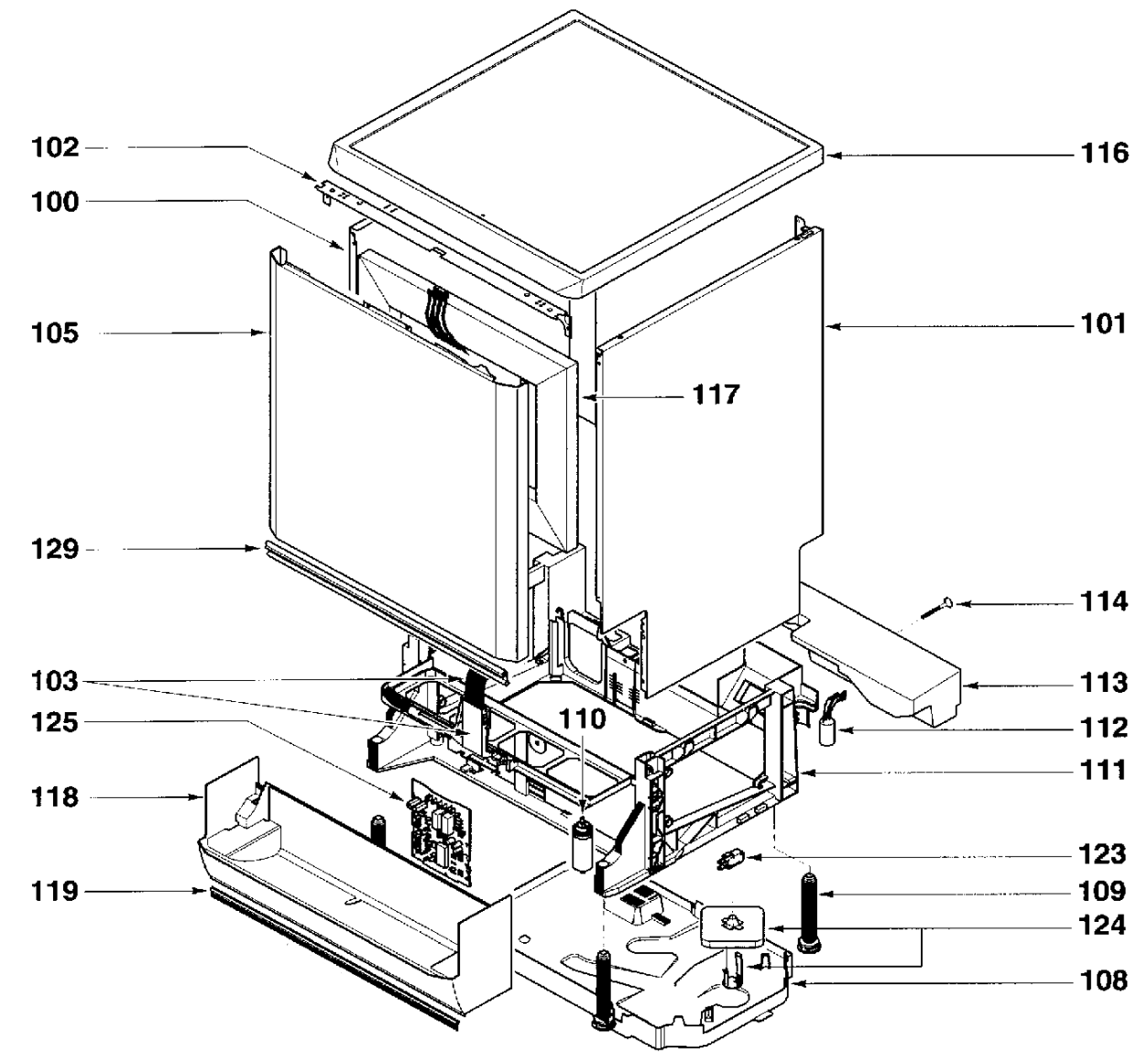
102
100
105
129
103
125
118
119
116
101
117
114
113
112
111
110
123
109
124
108

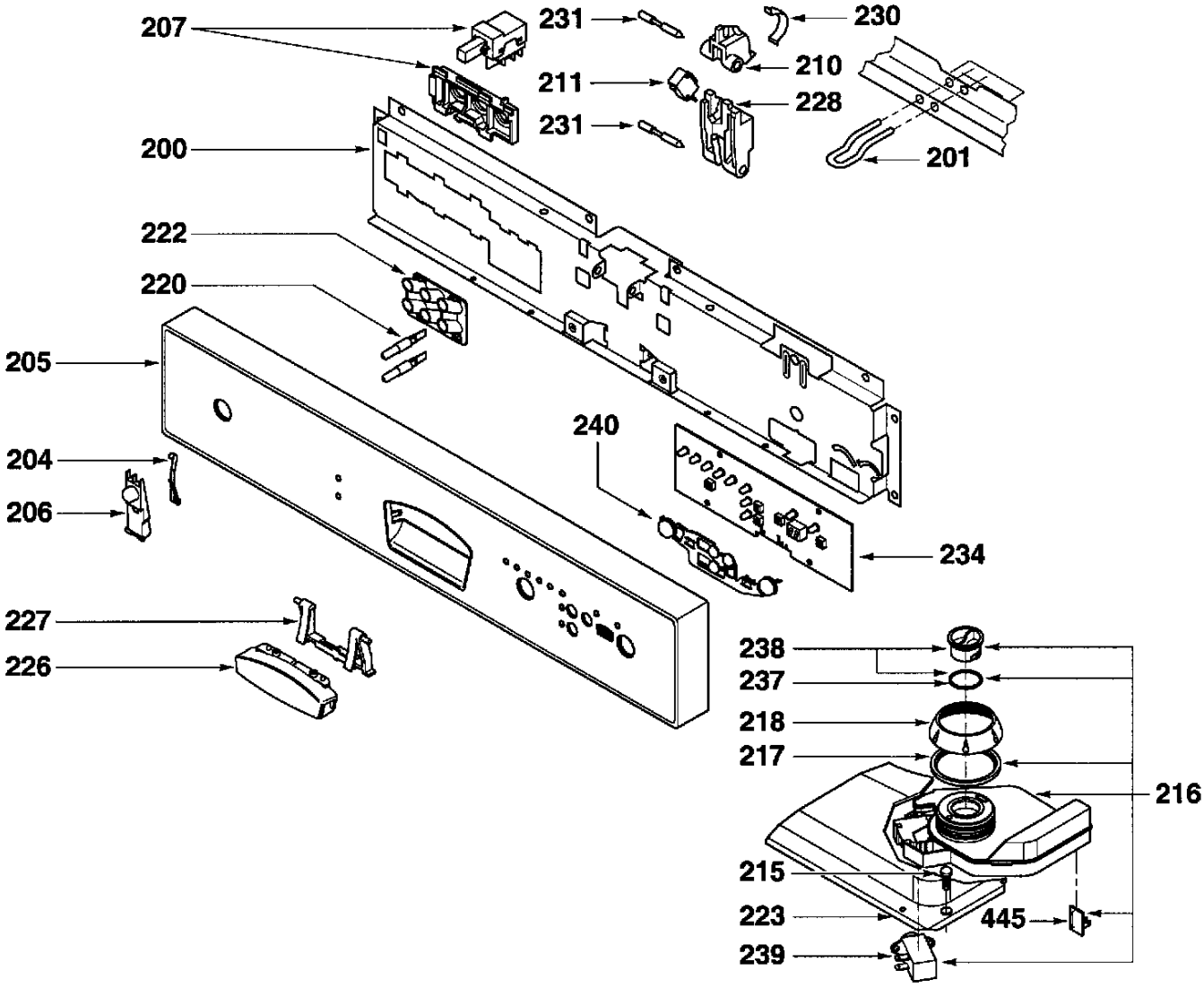
207
231
230
210
211
228
231
200
201
222
220
205
240
204
206
234
227
226
238
237
218
217
216
215
223
445
239

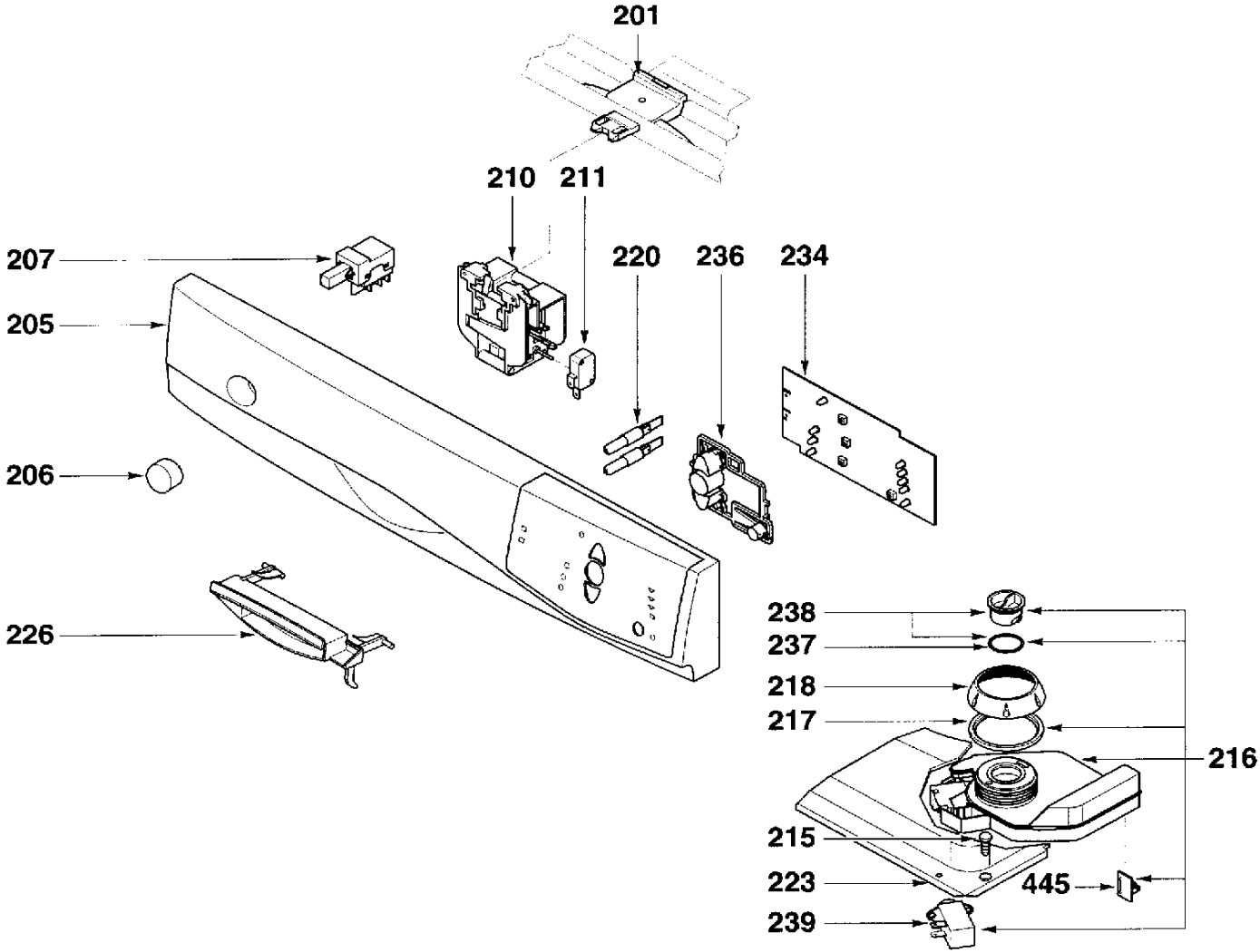
201
210
211
207
205
220
236
234
206
226
238
237
218
217
216
215
223
445
239

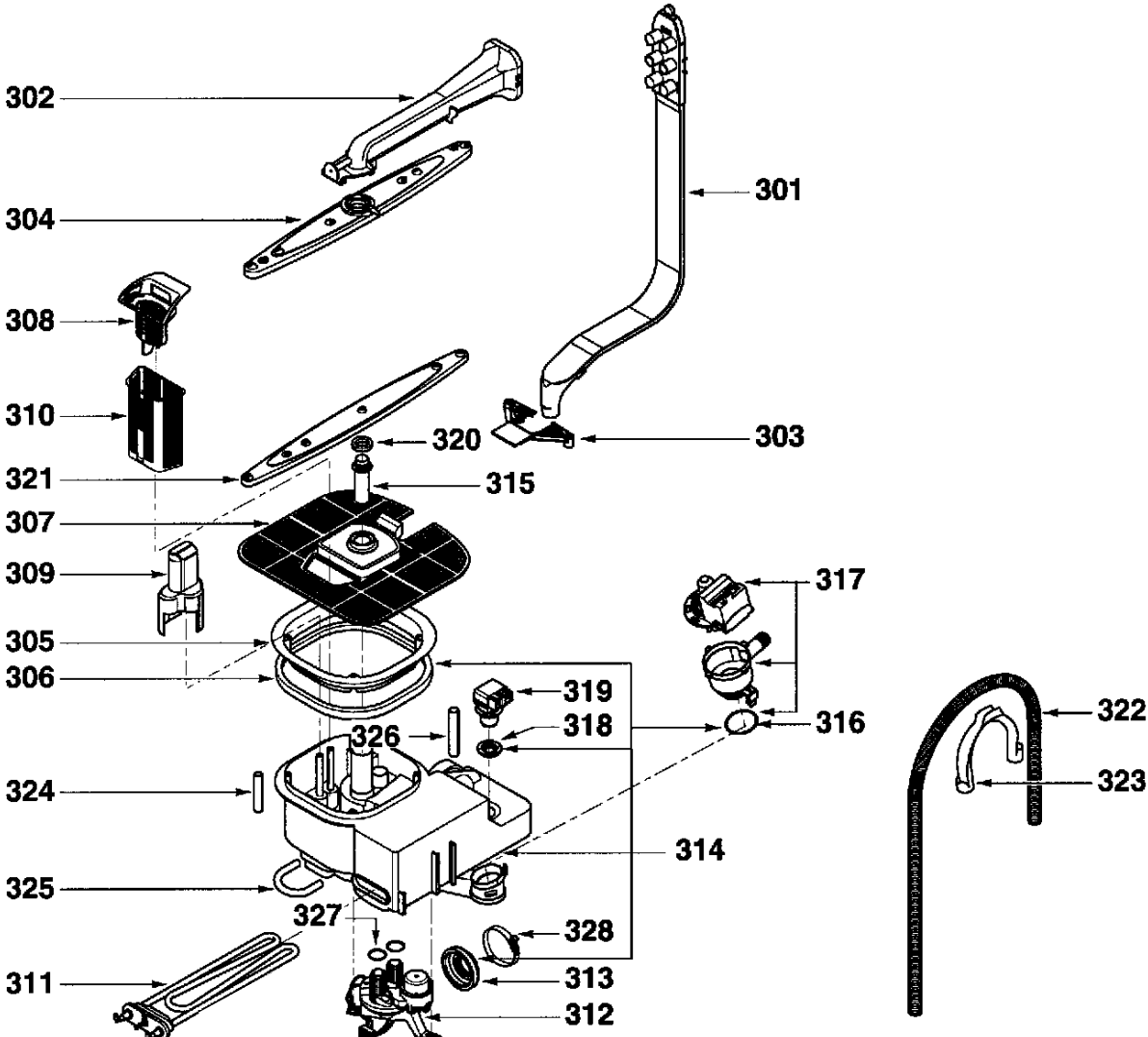
302
301
304
308
310
320
303
321
315
307
309
317
305
306
319
318
316
326
322
324
323
314
325
327
328
311
313
312

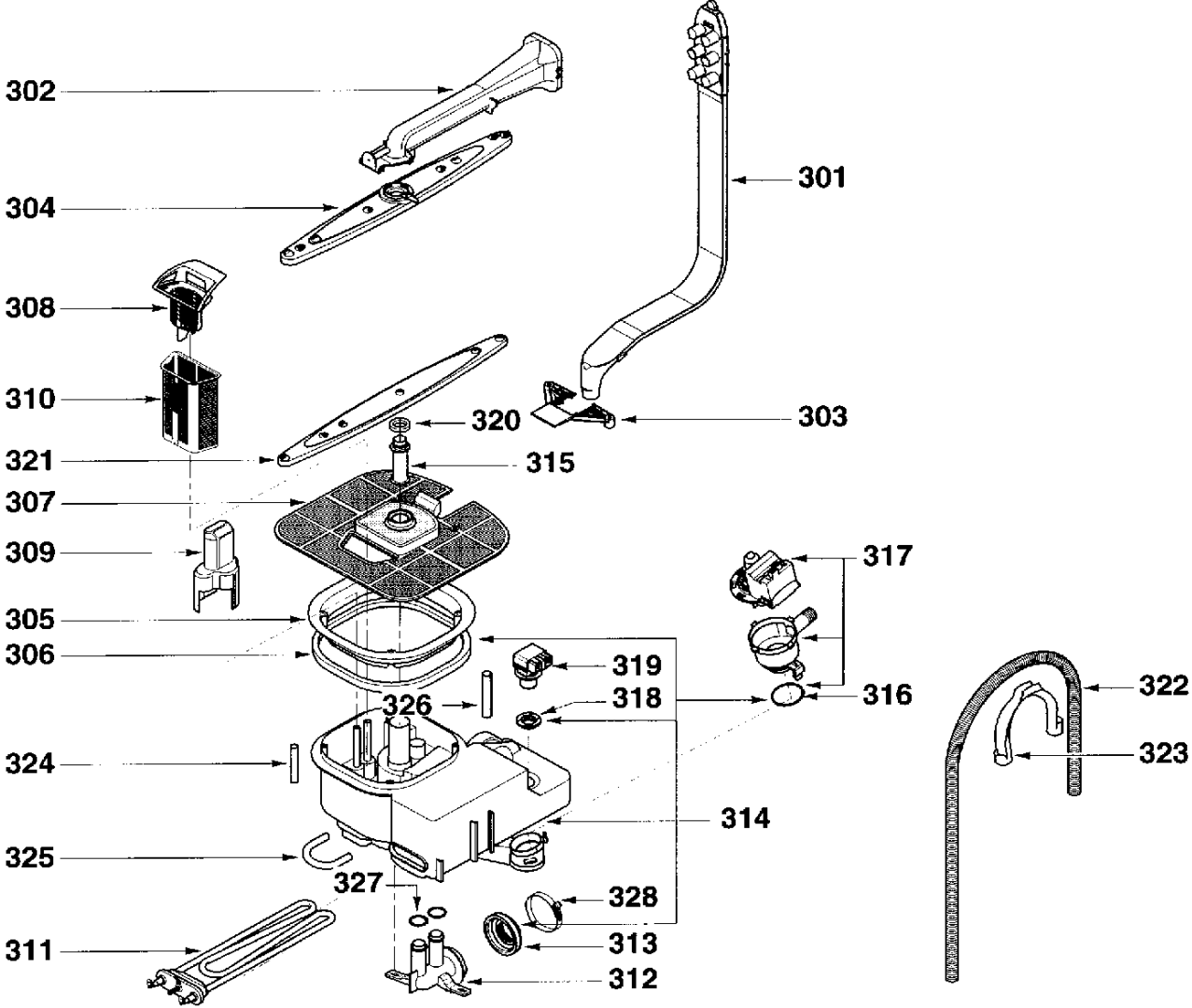
302
304
301
308
310
320
303
321
315
307
309
317
305
306
319
322
326
318
316
324
323
314
325
327
328
311
313
312

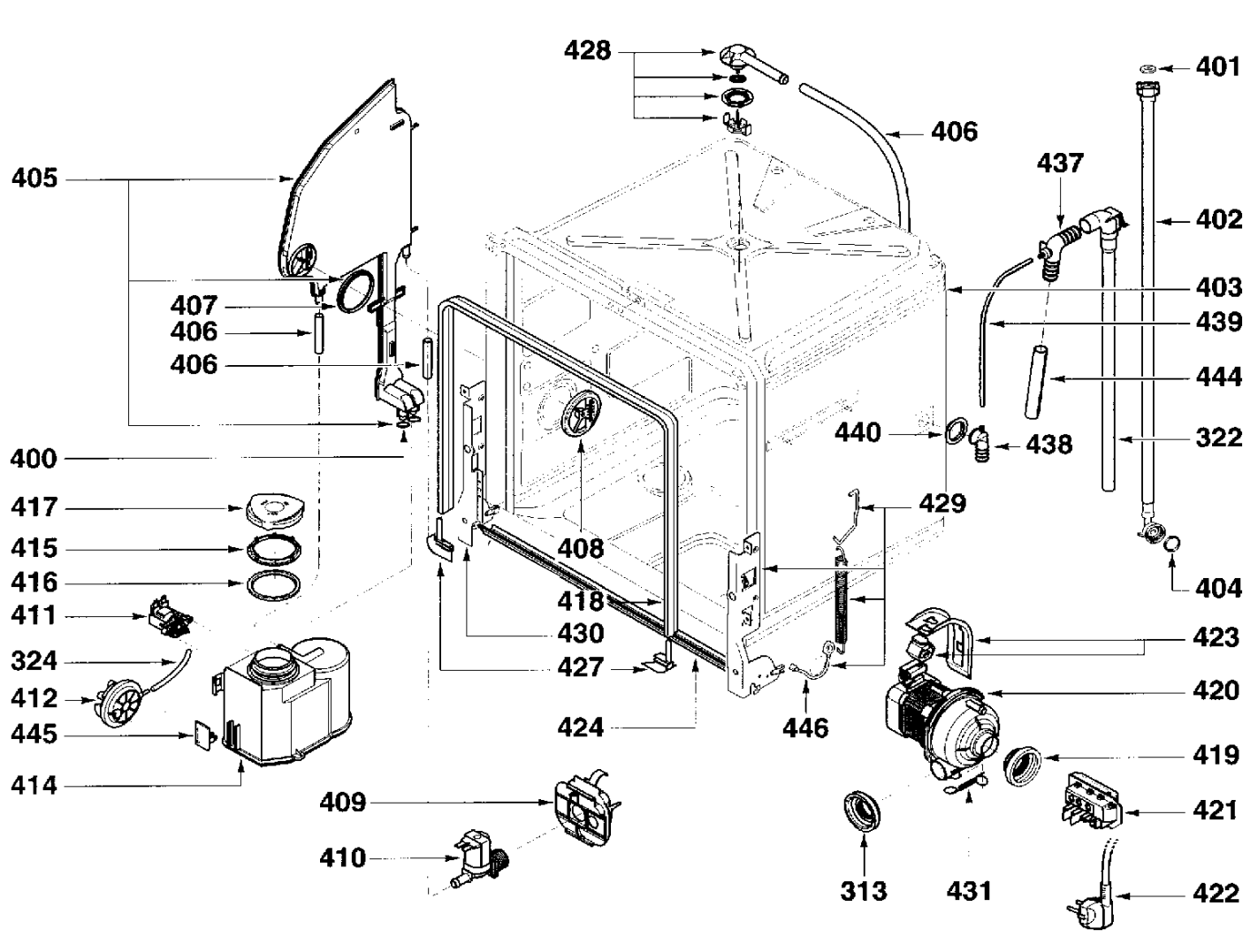
428
401
406
405
437
402
403
407
406
439
406
444
440
438
322
400
429
417
408
415
404
416
418
411
430
423
324
427
420
412
446
445
424
419
414
409
421
410
313
431
422

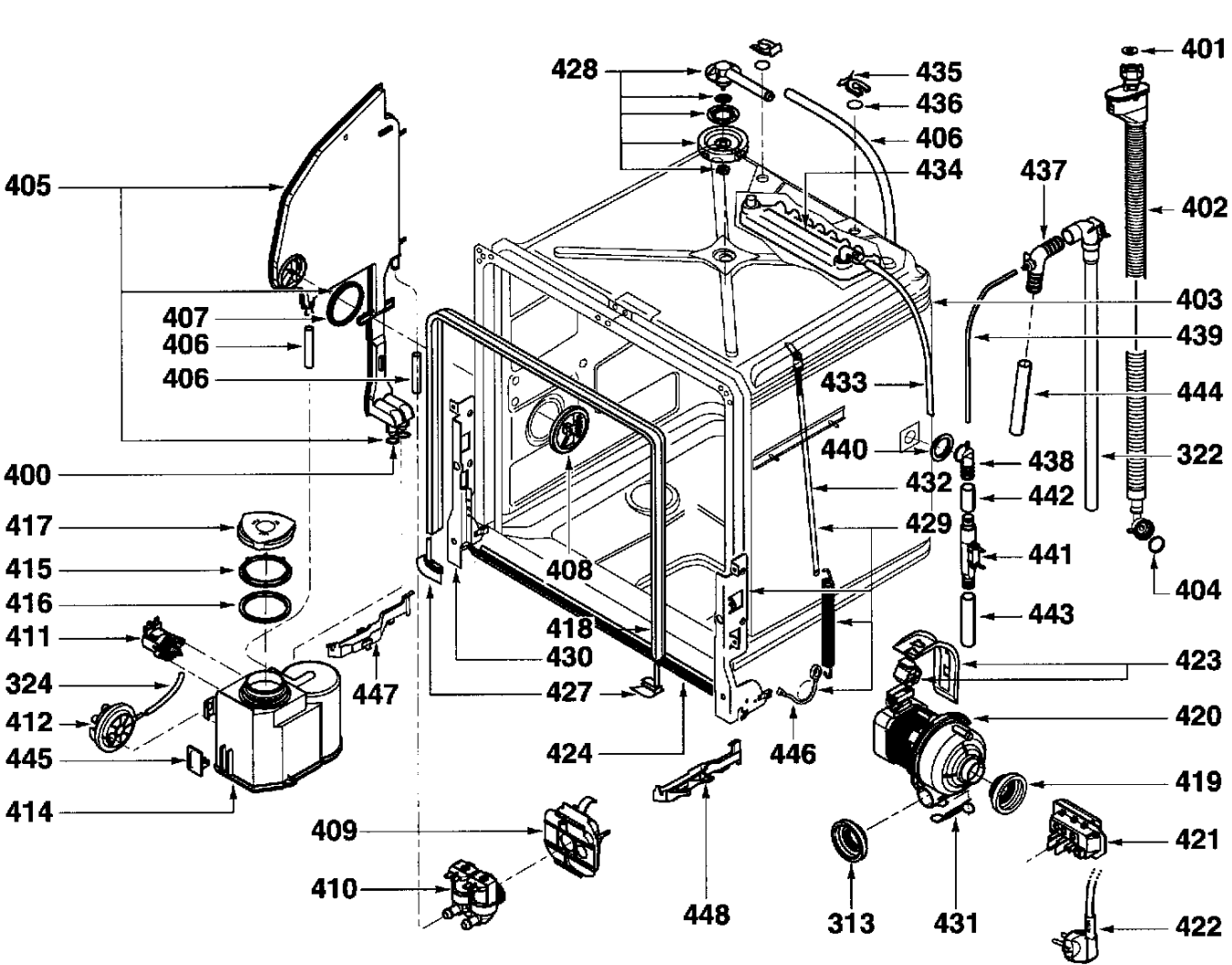
401
428
435
436
406
434
437
402
405
403
407
406
439
406
433
444
440
438
322
400
432
442
417
429
415
441
408
404
416
443
411
418
423
430
324
447
427
420
412
424
446
445
419
414
409
421
410
448
313
431
422

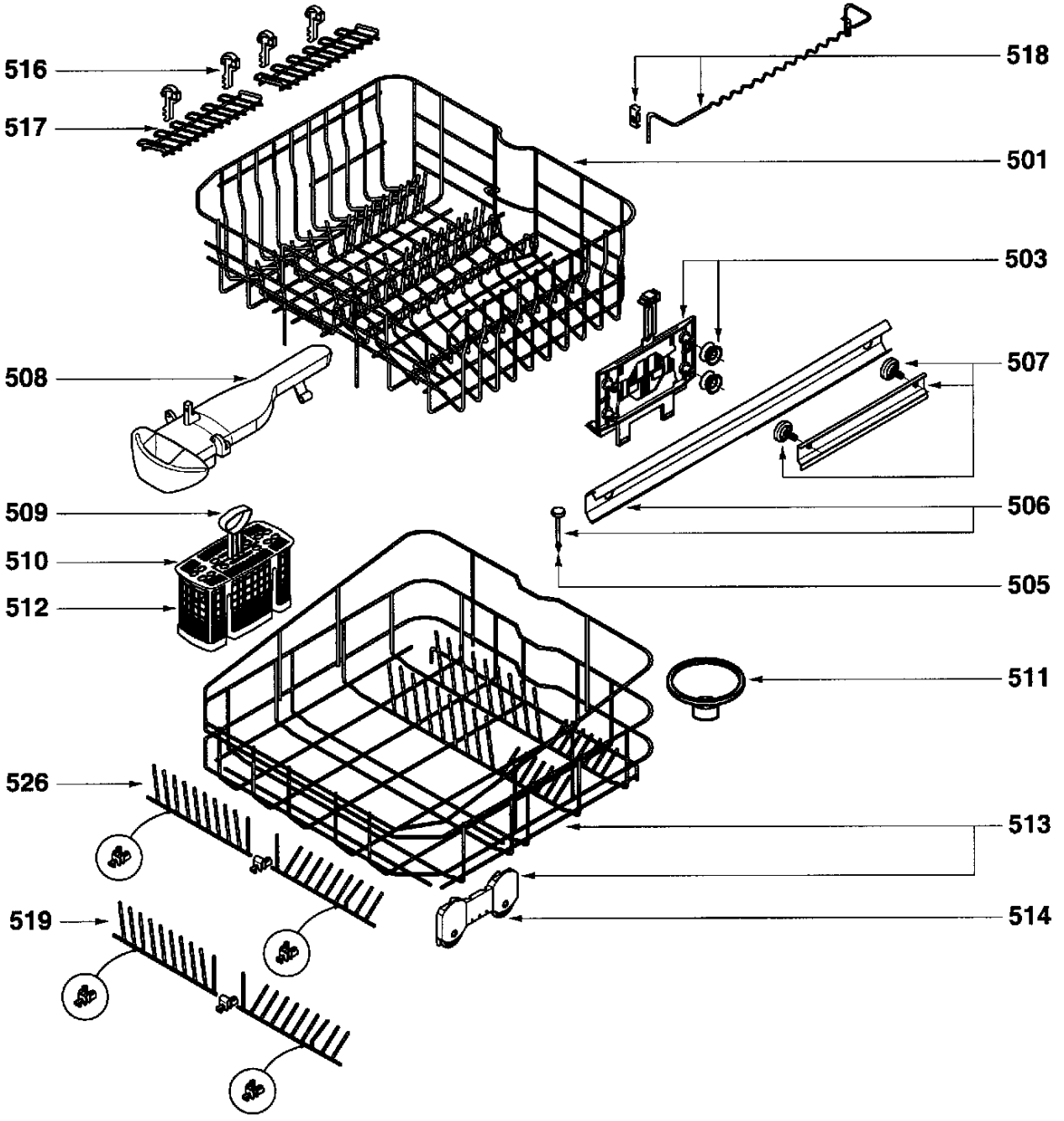
516
517
518
501
503
508
507
509
506
510
505
512
511
526
513
519
514

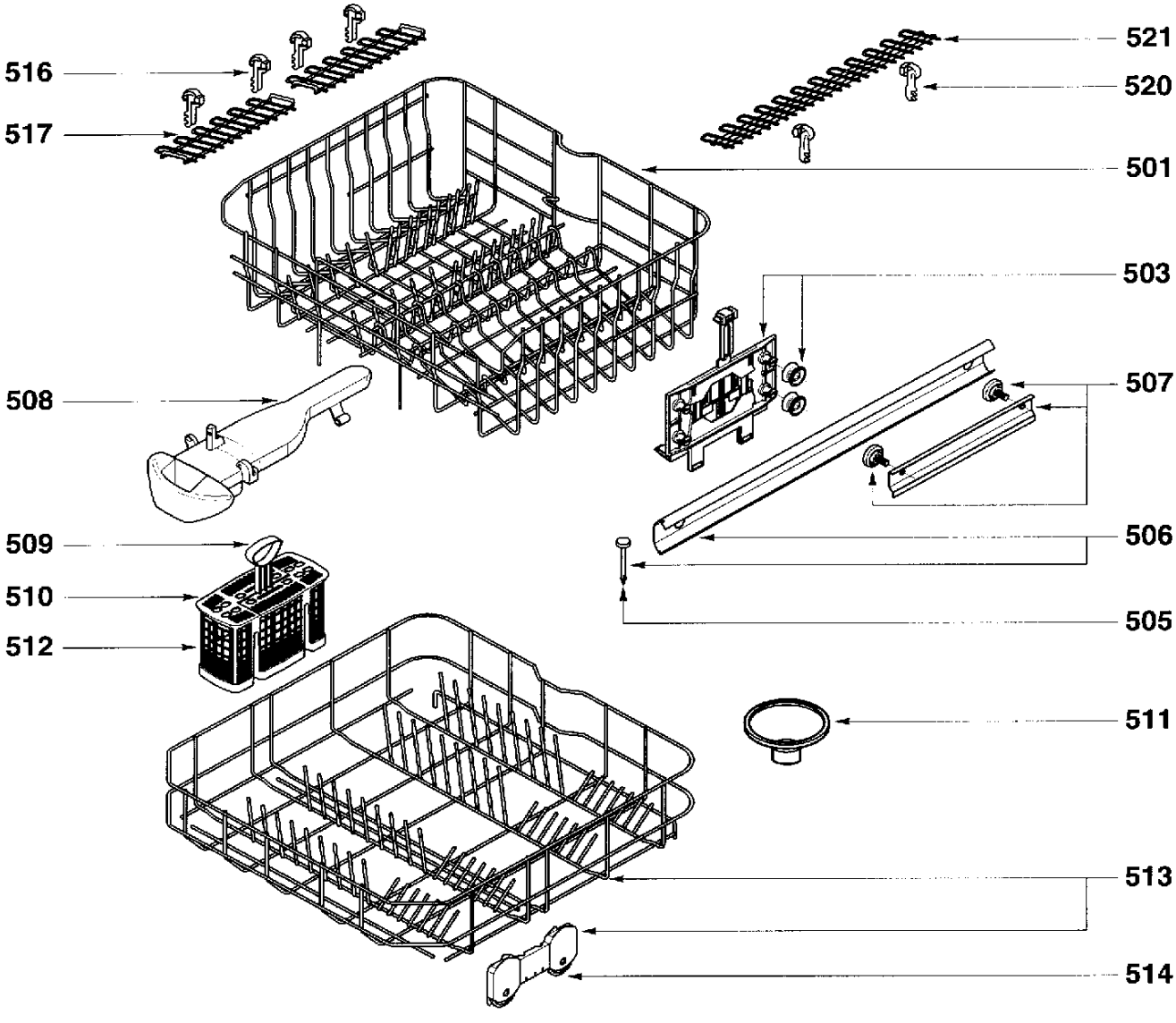
521
520
516
517
501
503
508
507
509
506
510
505
512
511
513
514