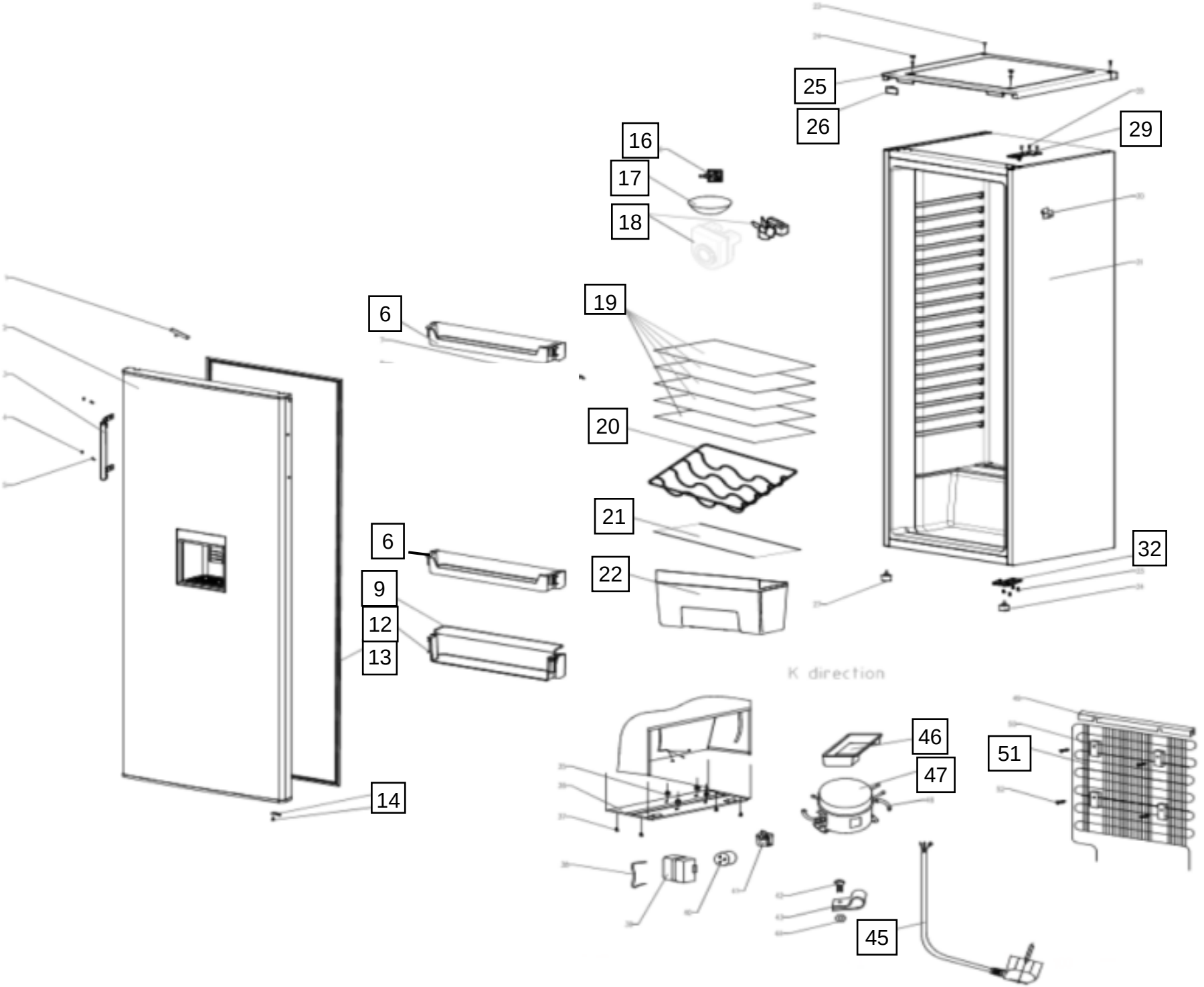
25
26
29
16
17
18
19
6
20
21
6
22
32
9
12
13
K direction
46
51
47
14
45