VUE A

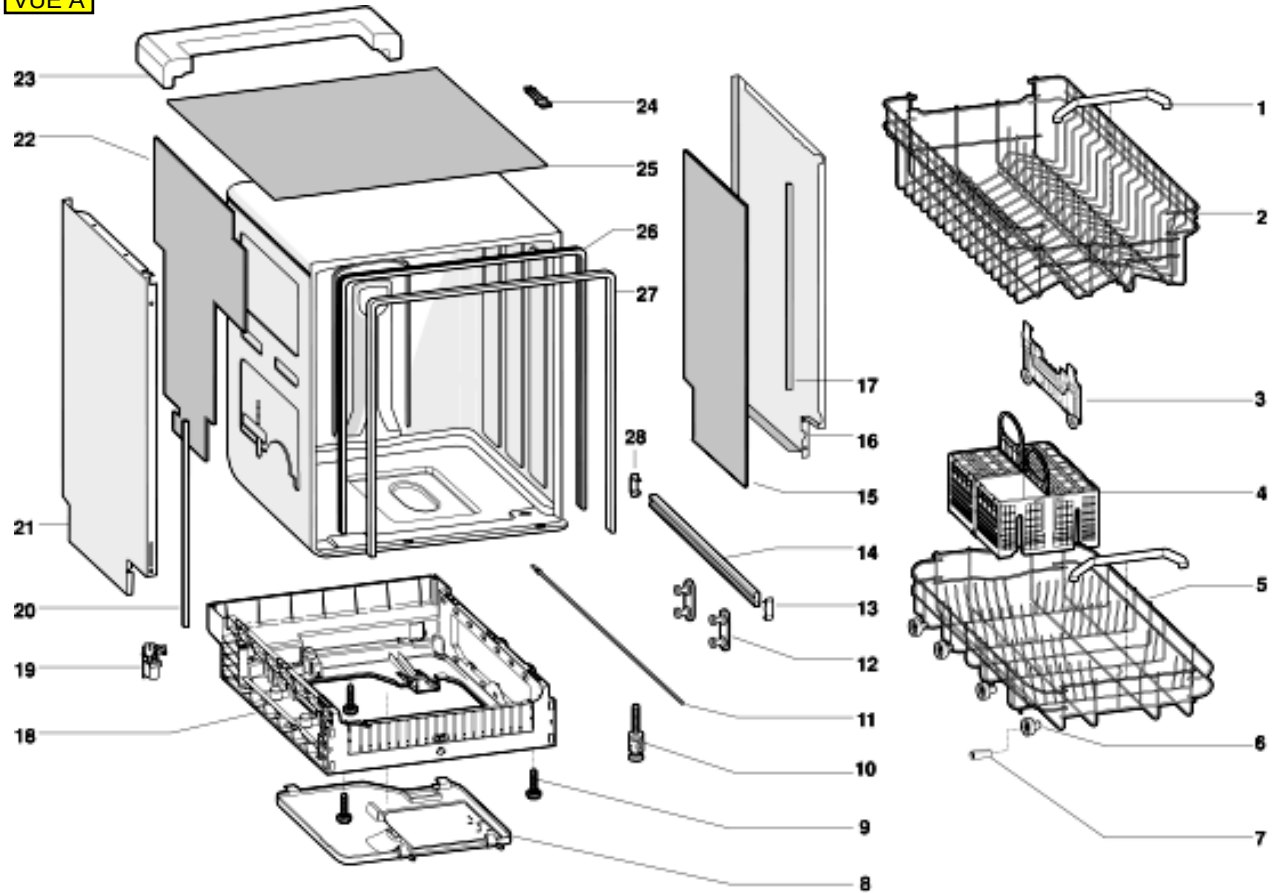

VUE B

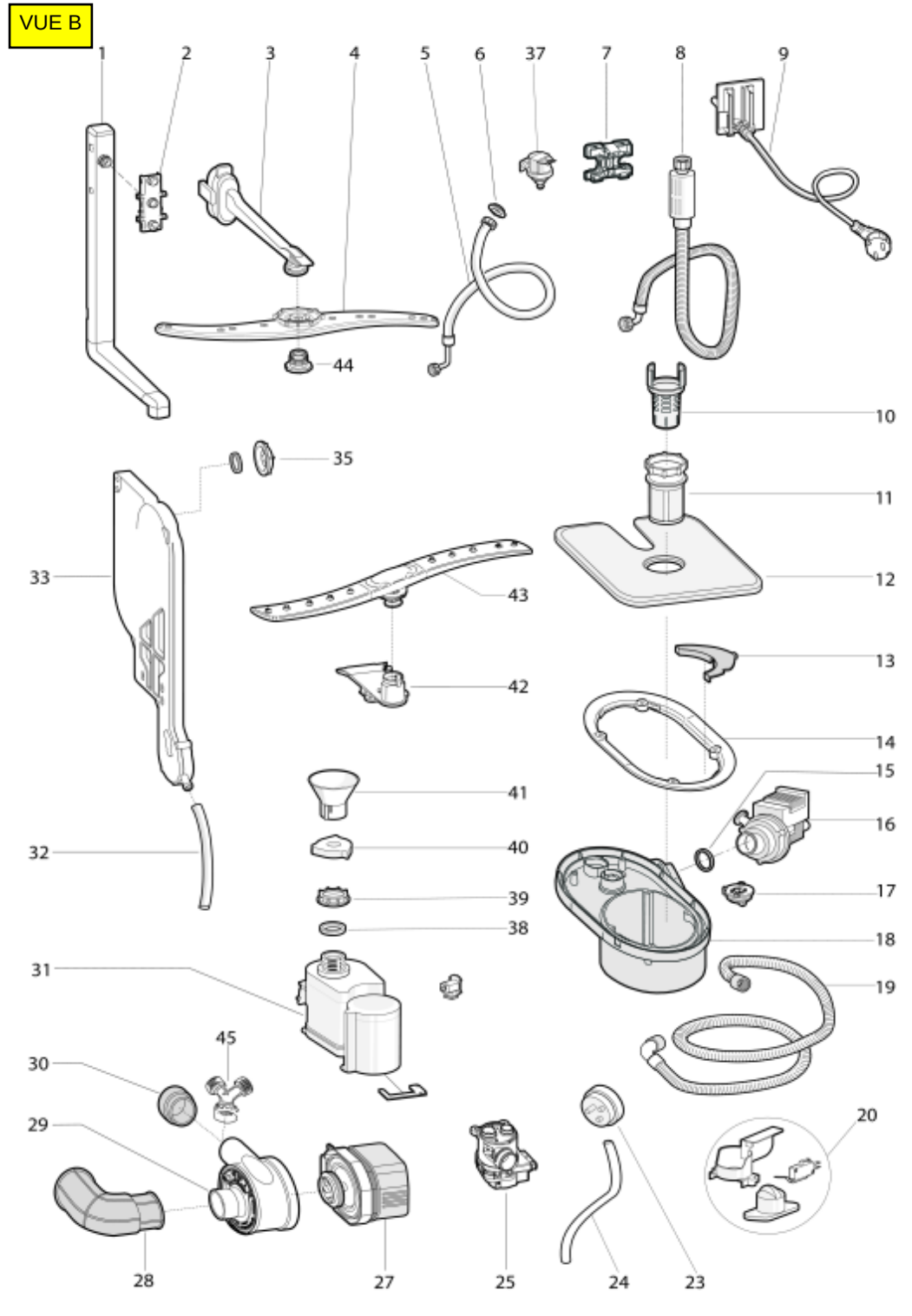
1
2
3
4
5
6
37
7
8
9
44
10
35
11
33
43
12
13
42
14
15
41
16
32
40
17
39
38
18
31
19
45
30
20
29
28
27
25
24
23
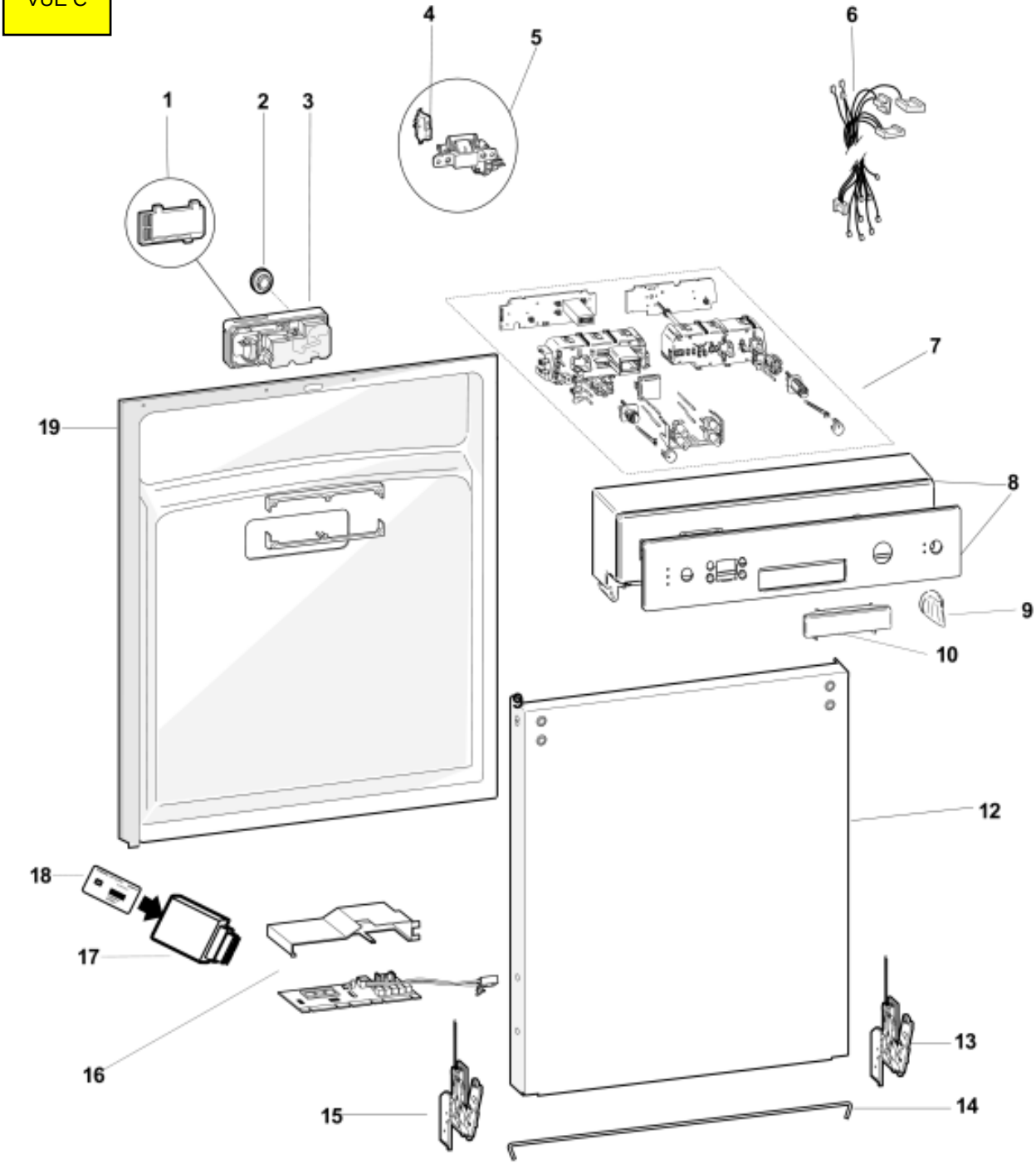
VUE C