VUE A

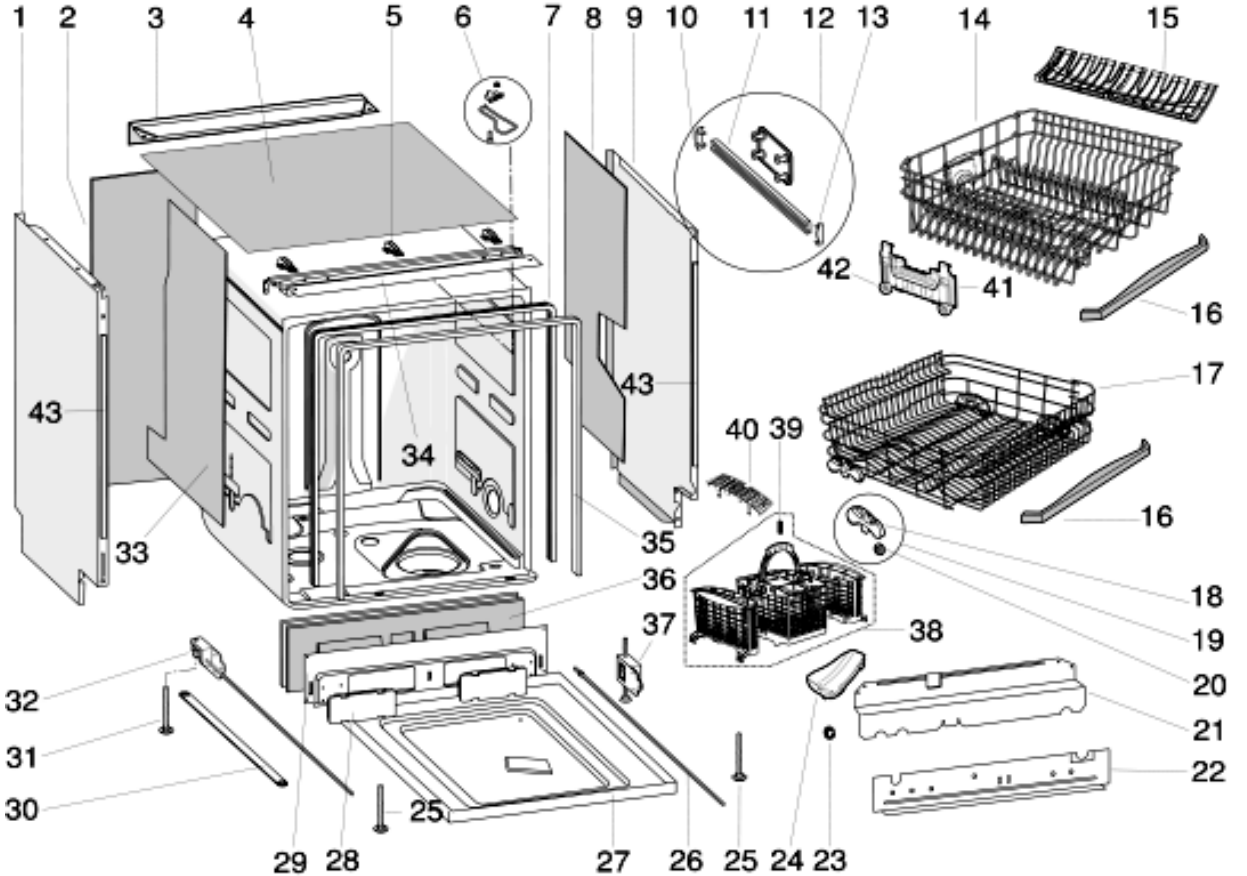
1
2
3
4
5
6
7
8
9
10
11
12
13
14
15
16
17
16
18
19
20
21
22
23
24
25
26
27
28
29
30
31
32
33
34
35
36
37
38
39
40
41
42
43
43
25

VUE B

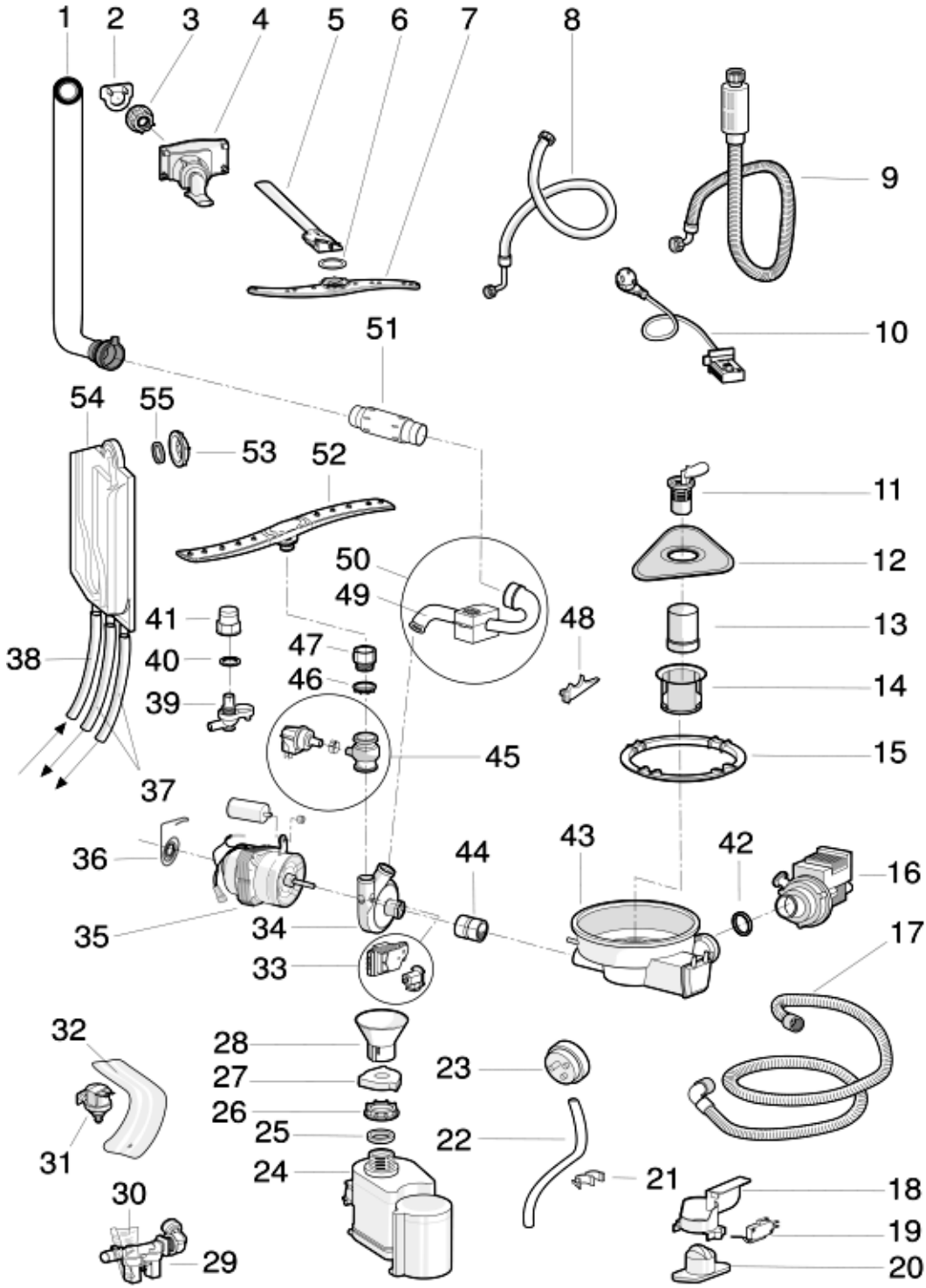
1
2
3
4
5
6
7
8
9
10
51
54
55
53
52
11
12
50
49
48
13
41
47
38
40
46
14
39
45
15
37
36
44
43
42
16
35
34
17
33
32
28
23
27
26
25
22
31
24
21
18
30
19
29
20
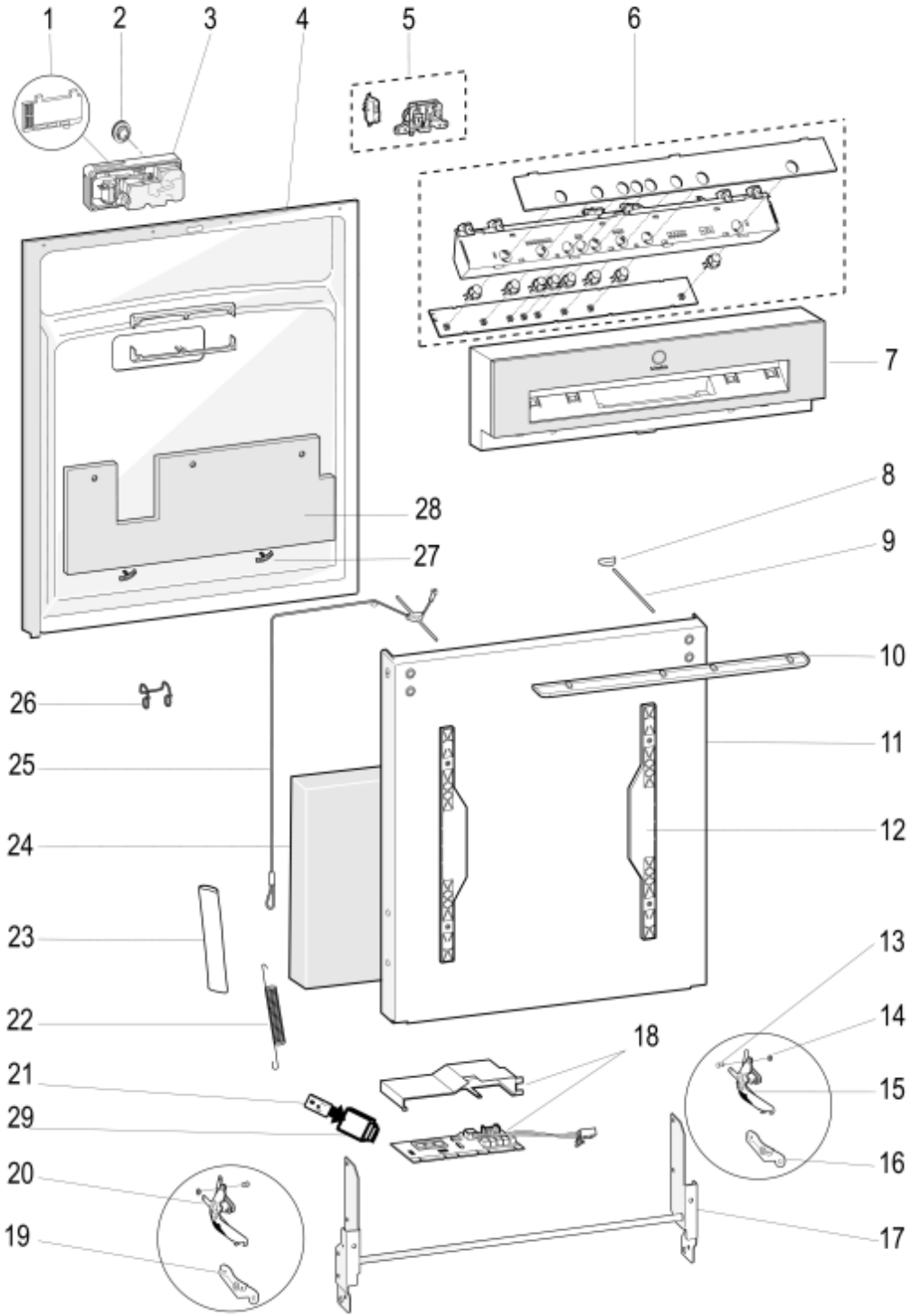
VUE C