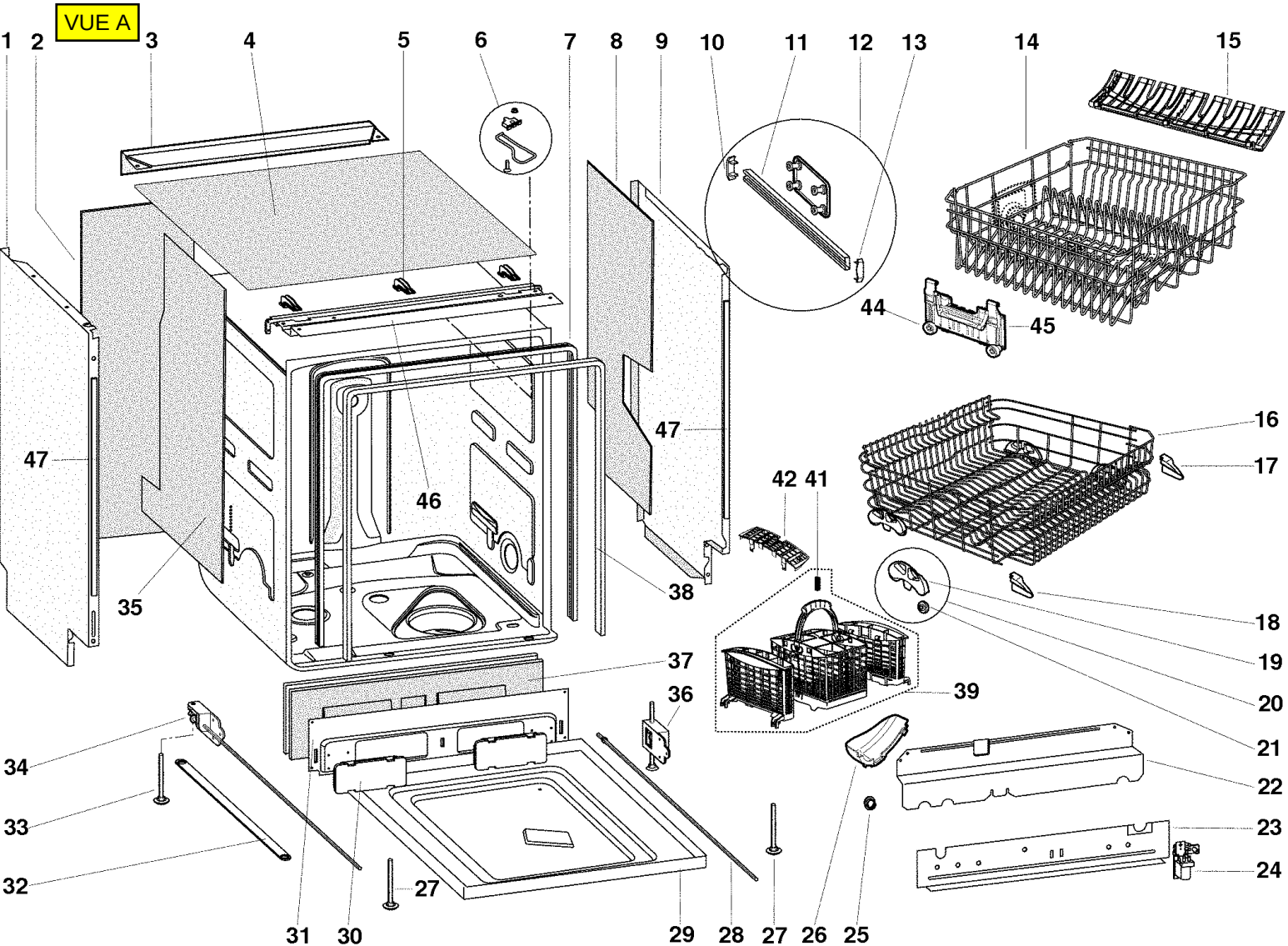
VUE A
1
2
3
4
5
6
7
8
9
10
11
12
13
14
15
16
17
18
19
20
21
22
23
24
25
26
27
28
29
30
31
32
33
34
35
36
37
38
39
41
42
44
45
46
47
47

VUE B

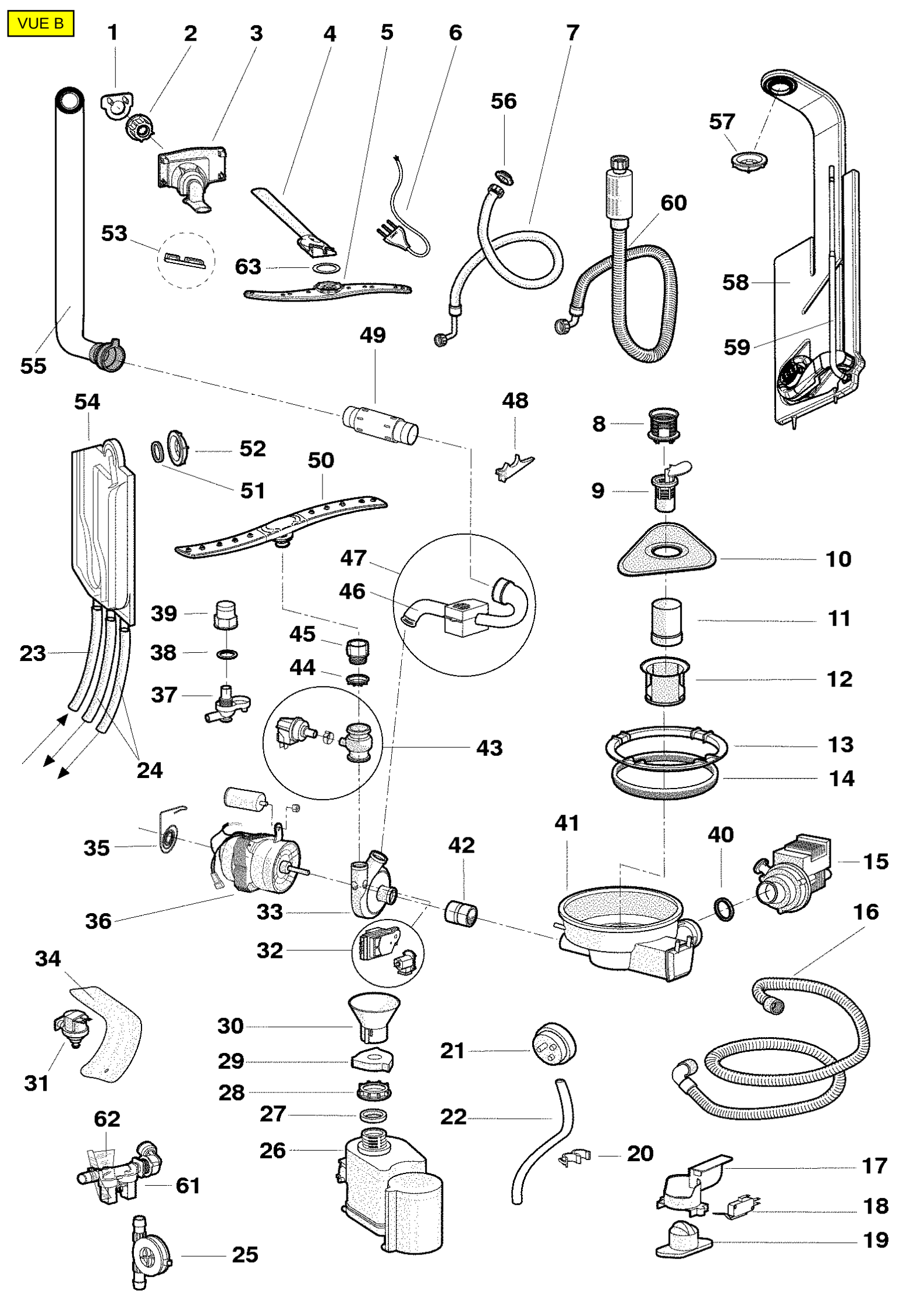
1
2
3
4
5
6
7
56
57
60
53
63
58
59
55
49
54
48
8
52
50
51
9
10
47
46
11
39
45
23
38
44
12
37
43
13
14
24
35
41
40
42
15
36
33
16
32
34
30
21
29
31
28
27
22
62
26
20
17
61
18
19
25

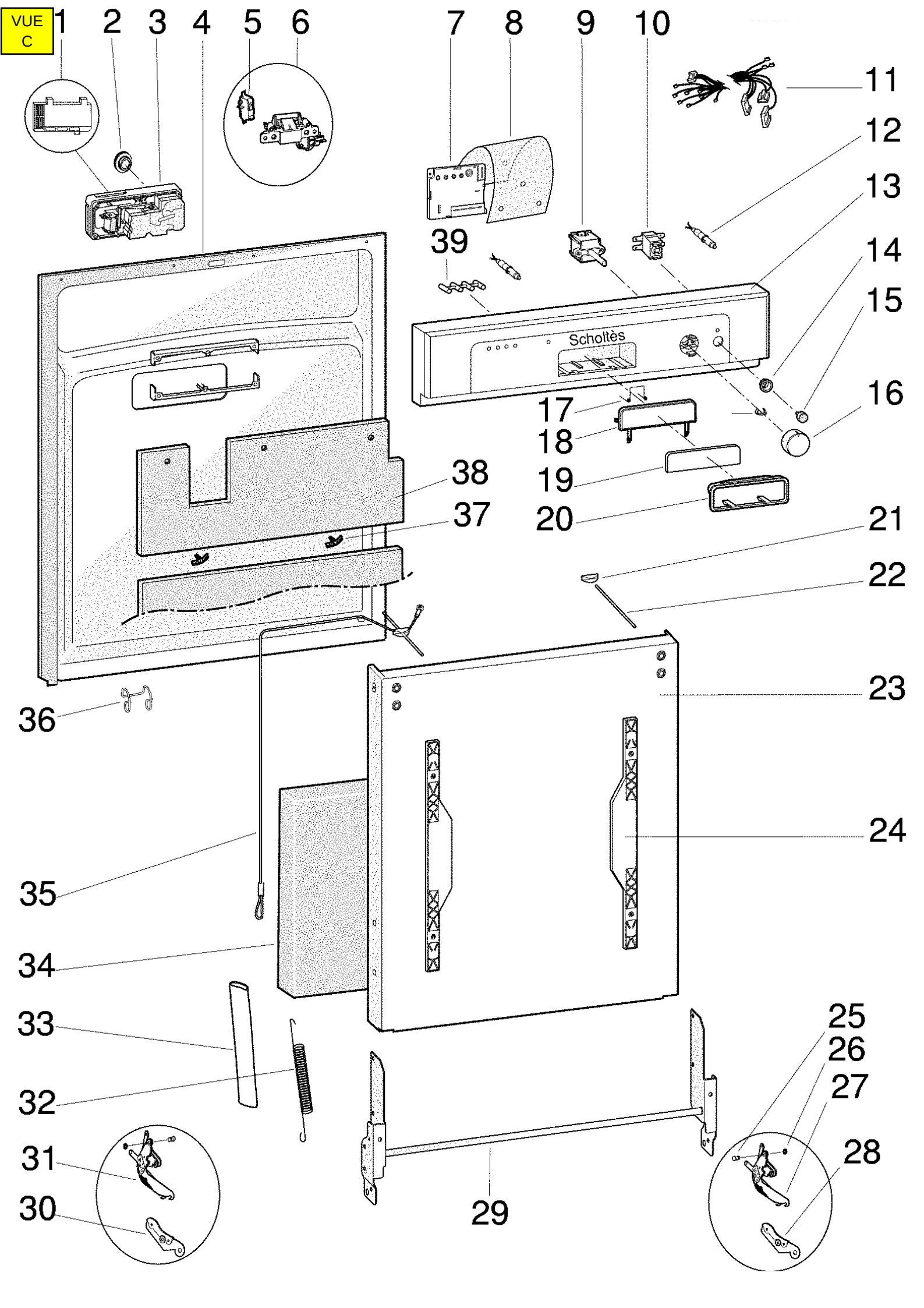
VUE C
1
2
3
4
5
6
7
8
9
10
11
12
13
14
15
16
17
18
19
20
21
22
23
24
25
26
27
28
29
30
31
32
33
34
35
36
37
38
39
Scholtès