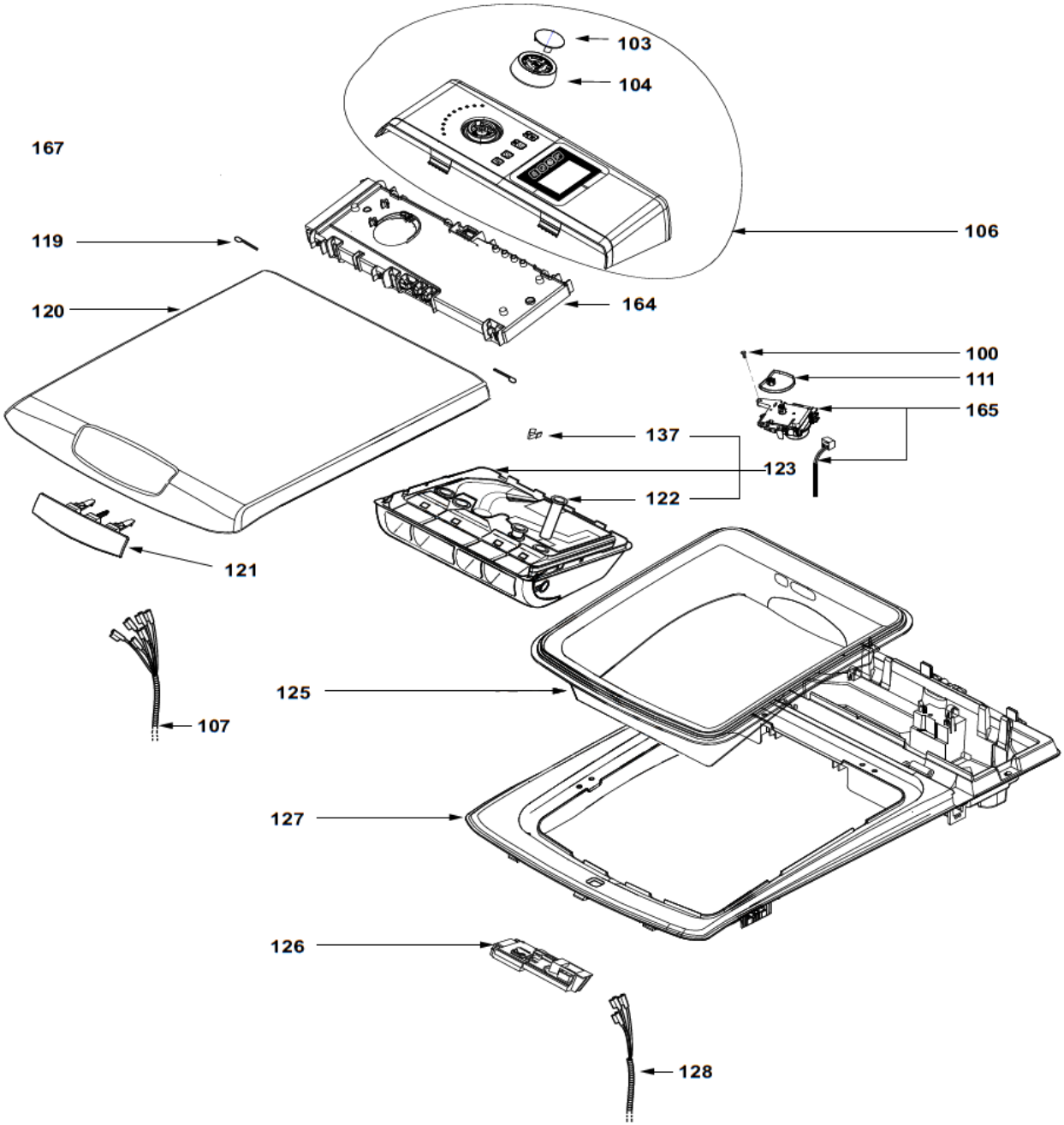
103
104
167
106
119
164
120
100
111
165
137
123
122
121
125
107
127
126
128

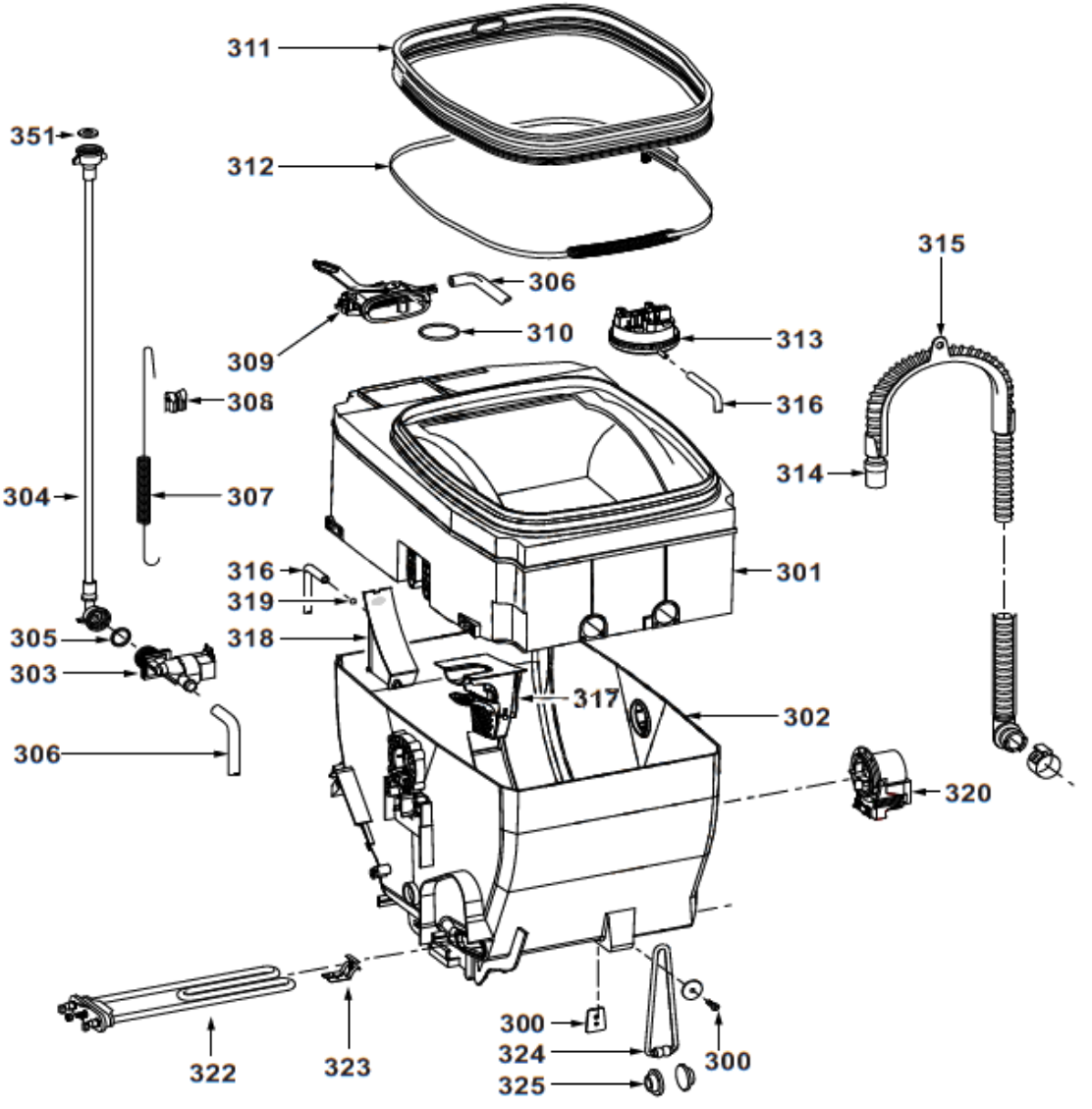
311
312
351
306
309
310
313
315
308
316
304
307
314
316
319
301
305
318
303
317
302
306
320
322
323
300
324
325
300

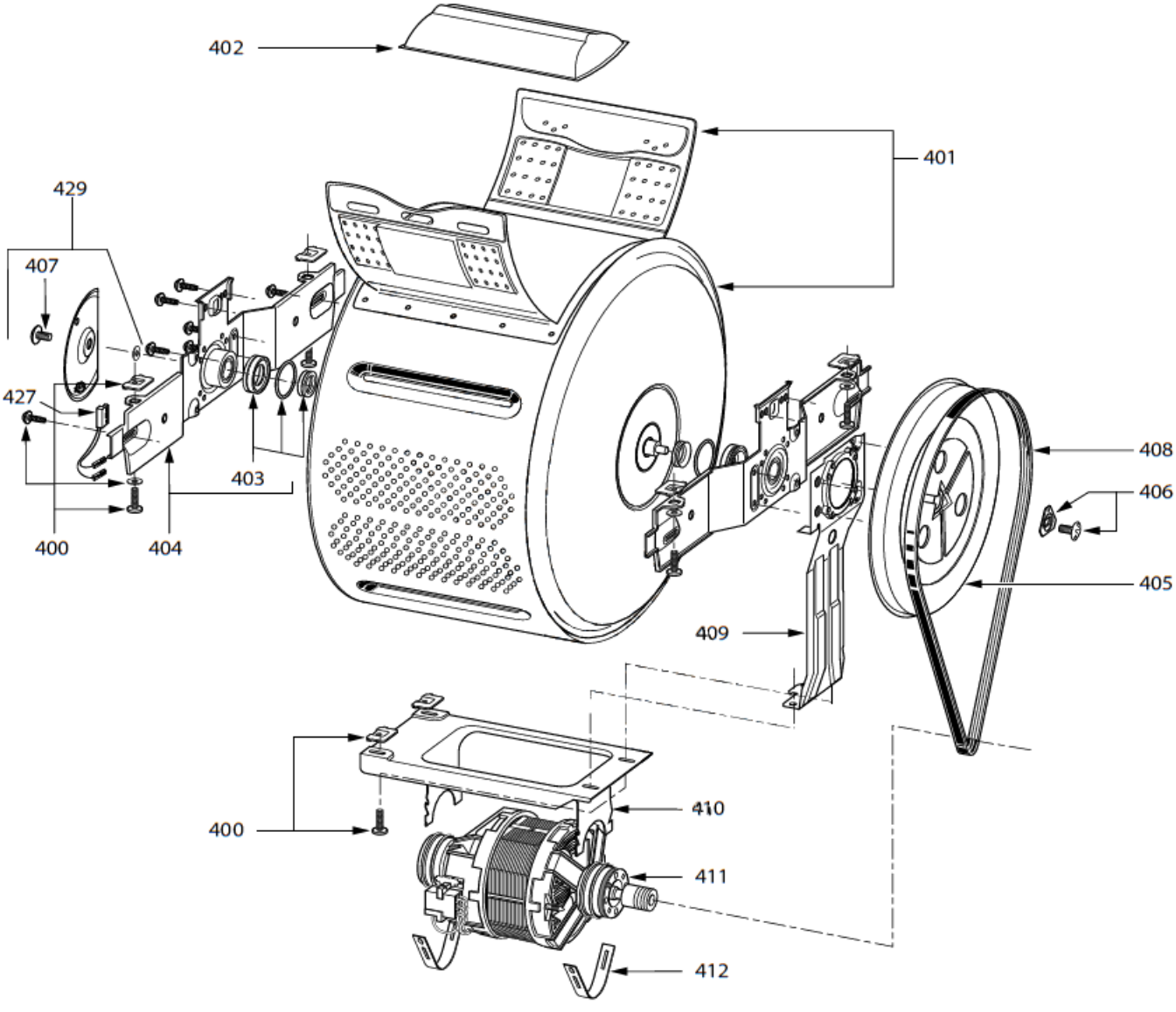
402
401
429
407
427
403
400
404
408
406
405
409
400
410
411
412

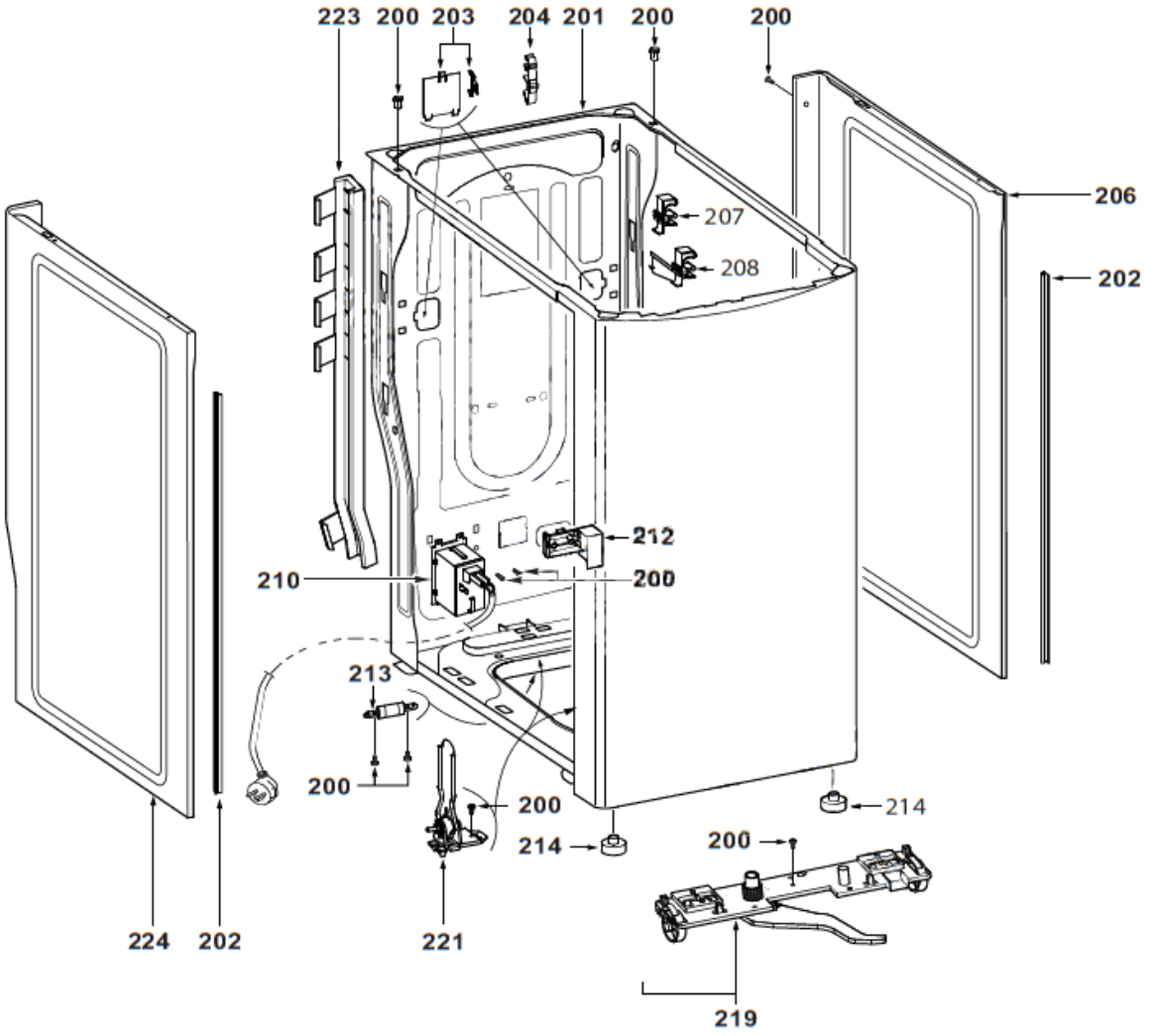
223
200
203
204
201
200
200
206
207
208
202
212
210
200
213
200
200
214
214
200
224
202
221
219