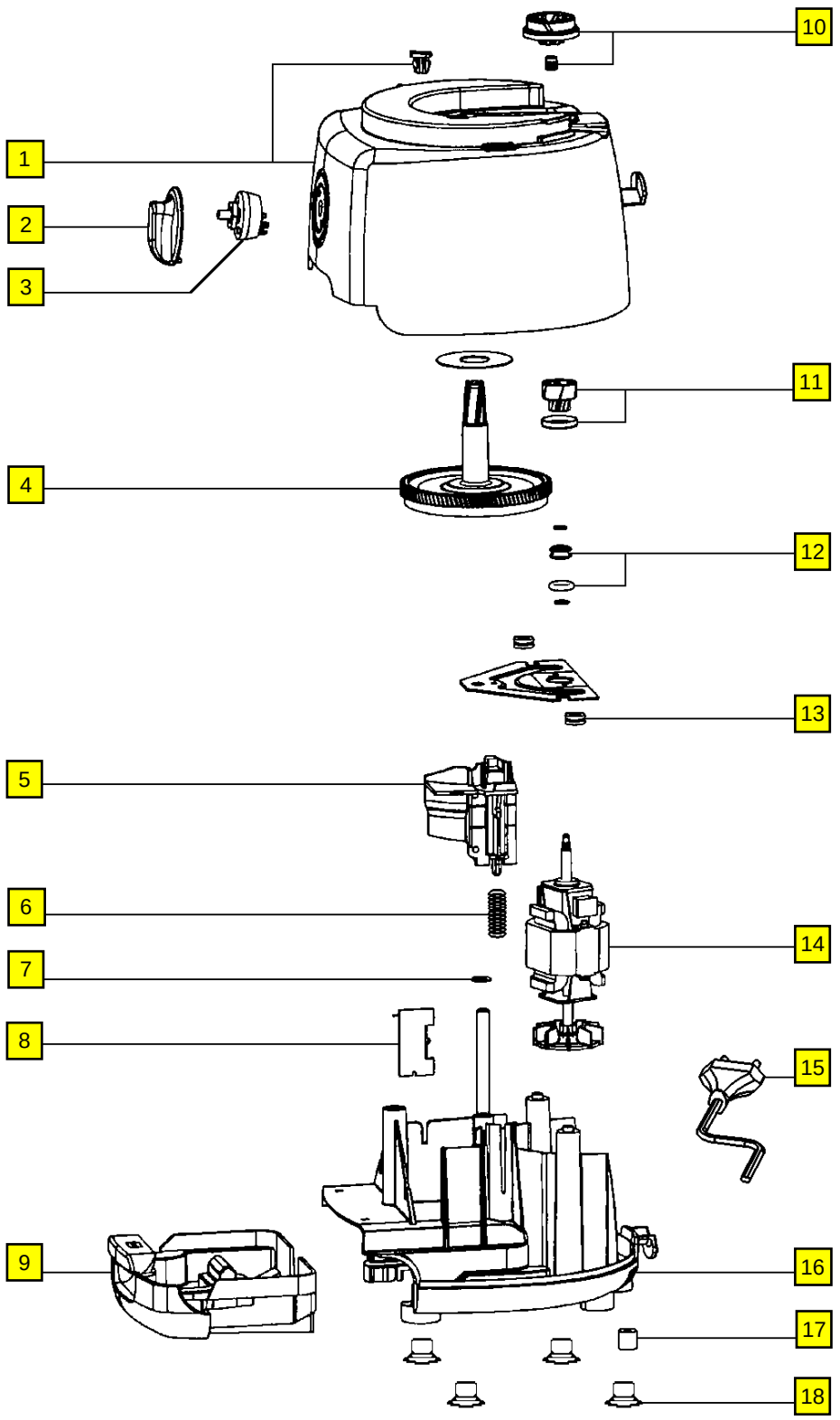
10
1
2
3
11
4
12
13
5
6
14
7
8
15
9
16
17
18

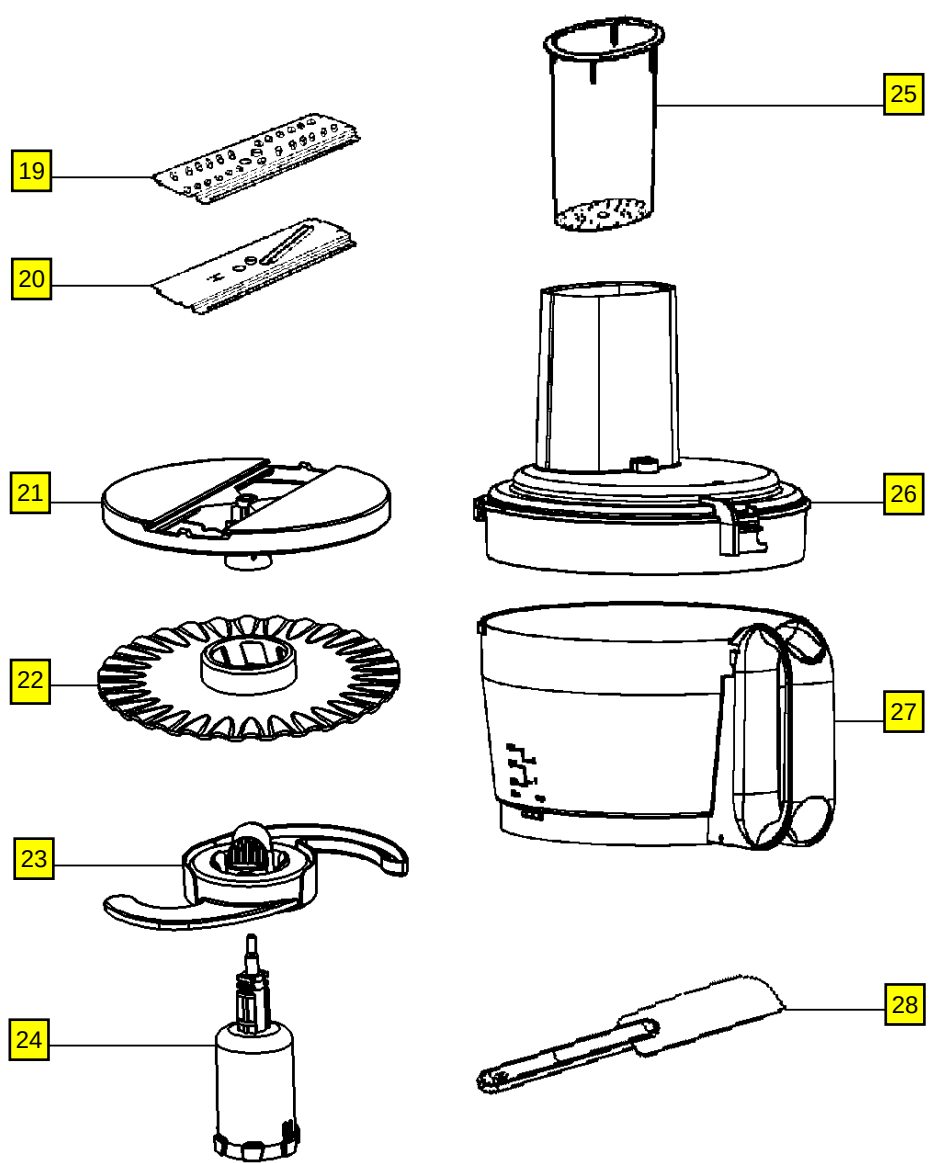
19
20
21
22
23
24
25
26
27
28